## COME USARE QUESTO ATLANTE

Ogni vista è il disegno di catalogo della variante o del gruppo di rapporto indicato. Usare le etichette stampate, non una misura in scala. Sono disegni di riferimento, non file CAD.

# EDA94 / Atlante dei disegni

## Sommario


| | |
|---|---|
| R01 | 1 viste \| pagine 2-2 |
| R02 | 1 viste \| pagine 3-3 |
| R05 | 1 viste \| pagine 4-4 |
| R04 | 1 viste \| pagine 5-5 |
| R07 | 1 viste \| pagine 6-6 |
| R03 | 1 viste \| pagine 7-7 |
| R06 | 1 viste \| pagine 8-8 |
| L04 | 1 viste \| pagine 9-9 |
| L03 | 1 viste \| pagine 10-10 |
| L07 | 1 viste \| pagine 11-11 |
| L01 | 1 viste \| pagine 12-12 |
| L06 | 1 viste \| pagine 13-13 |


## CONTATTO HTROBOT

E-mail: emmy@htrobot.com

Sito web: www.htrobot.com

# EDA94 | Disegno dimensionale

Disegno di catalogo

EDA94 R01 disegno dimensionale illustrazione:L1=lunghezza estensibile+130,L2=lunghezza estensibile+278 | R01

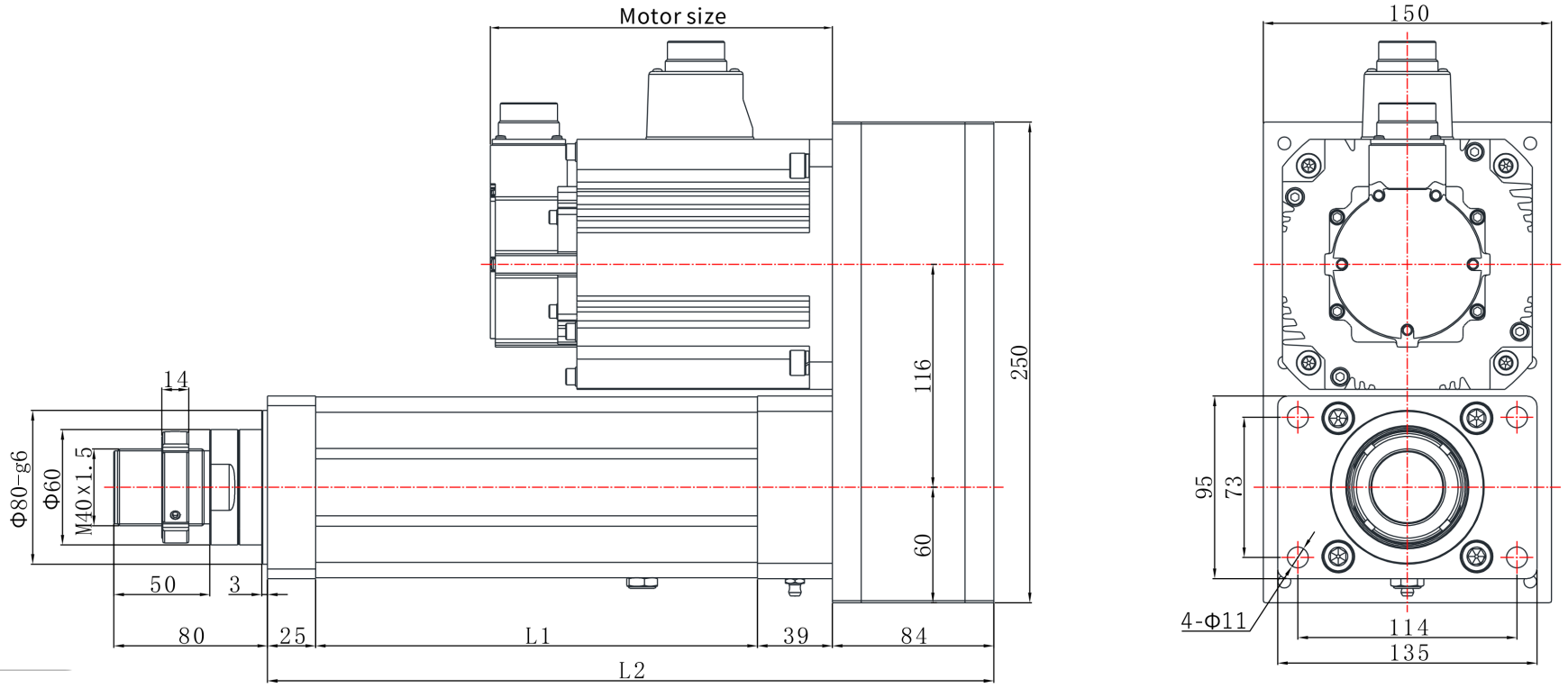

# EDA94 | Disegno dimensionale

Disegno di catalogo

EDA94 R02 disegno dimensionale illustrazione:L1=lunghezza estensibile+130,L2=lunghezza estensibile+278 | R02

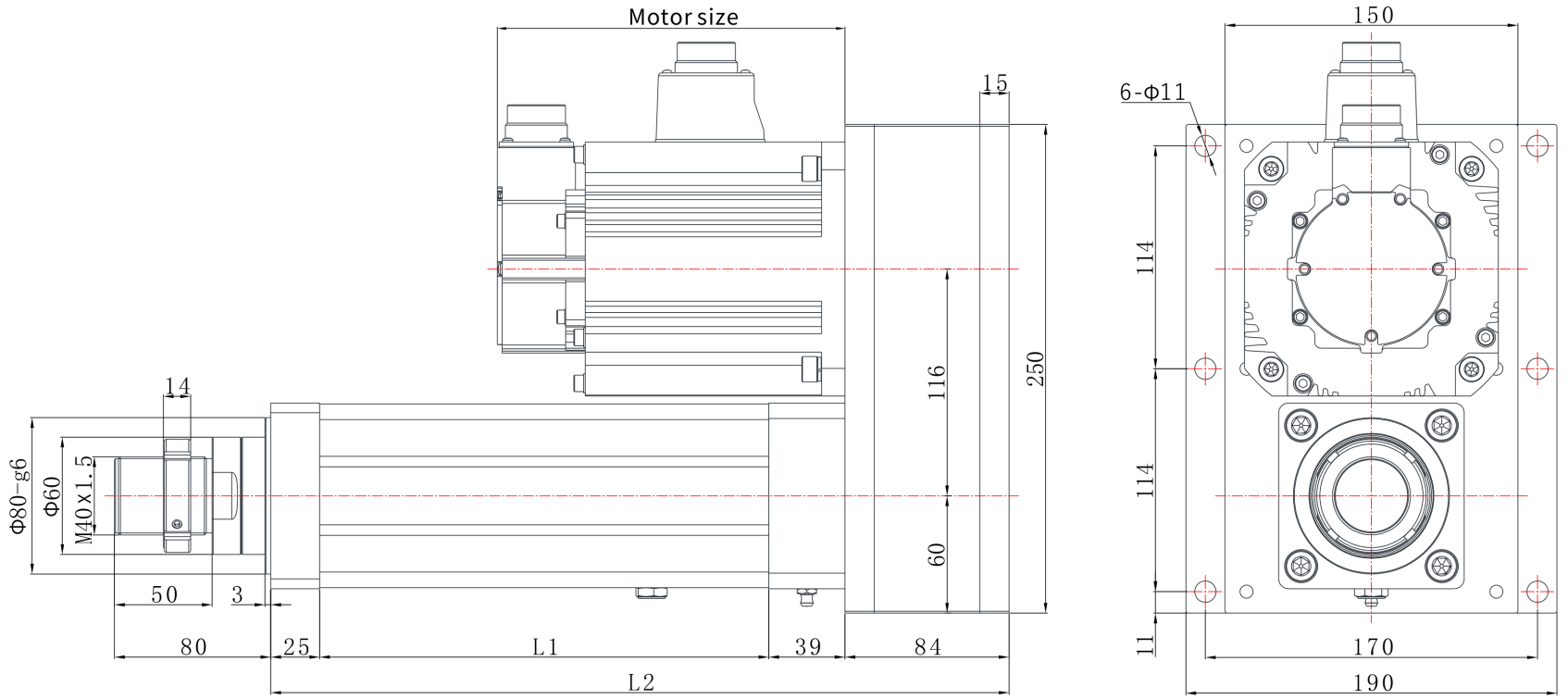

# EDA94 | Disegno dimensionale

Disegno di catalogo

EDA94 R05 disegno dimensionale illustrazione:L1=lunghezza estensibile+130,L2=lunghezza estensibile+452 | R05

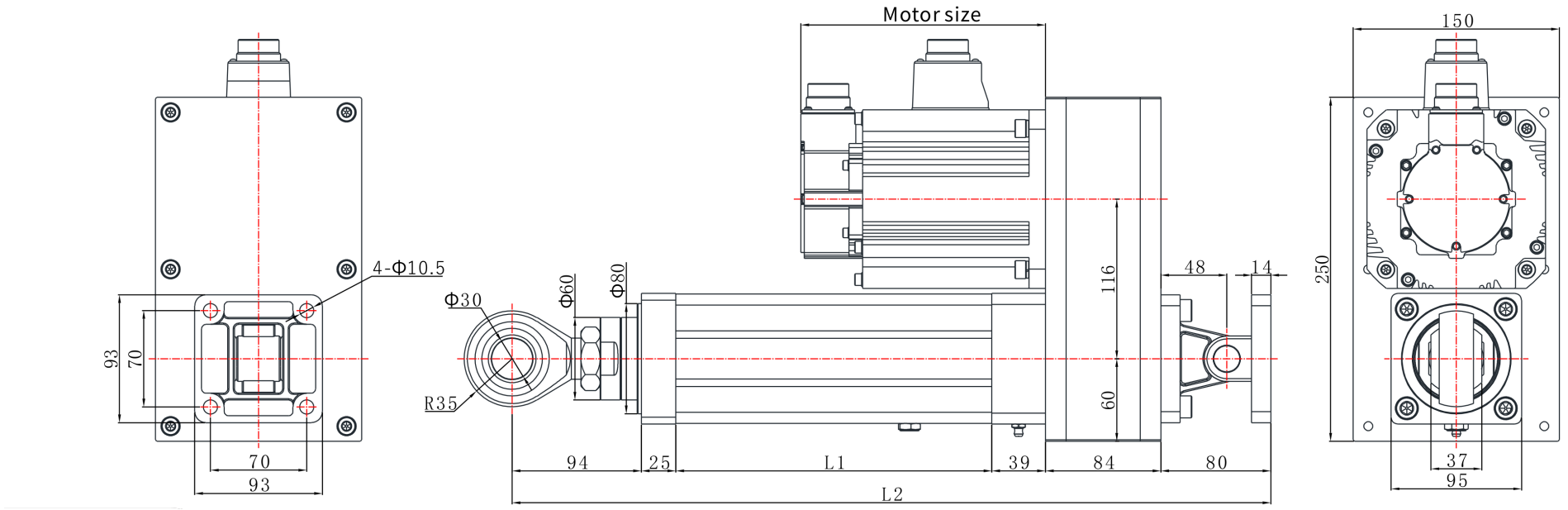

# EDA94 | Disegno dimensionale

Disegno di catalogo

EDA94 R04 disegno dimensionale illustrazione:L1=lunghezza estensibile+130,L2=lunghezza estensibile+278 | R04

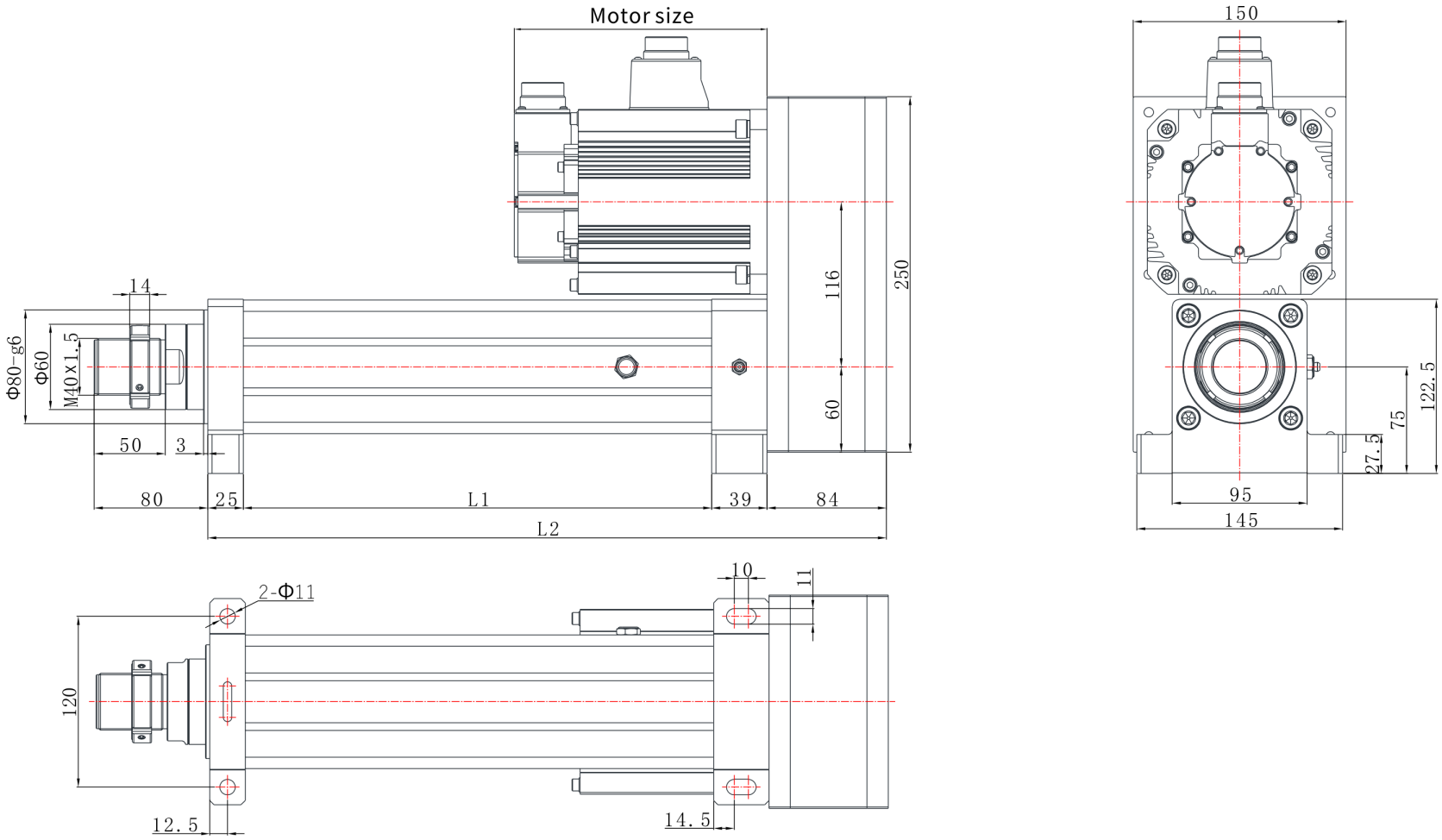

# EDA94 | Disegno dimensionale

Disegno di catalogo

EDA94 R07 disegno dimensionale illustrazione:L1=lunghezza estensibile+130,L2=lunghezza estensibile+286 | R07

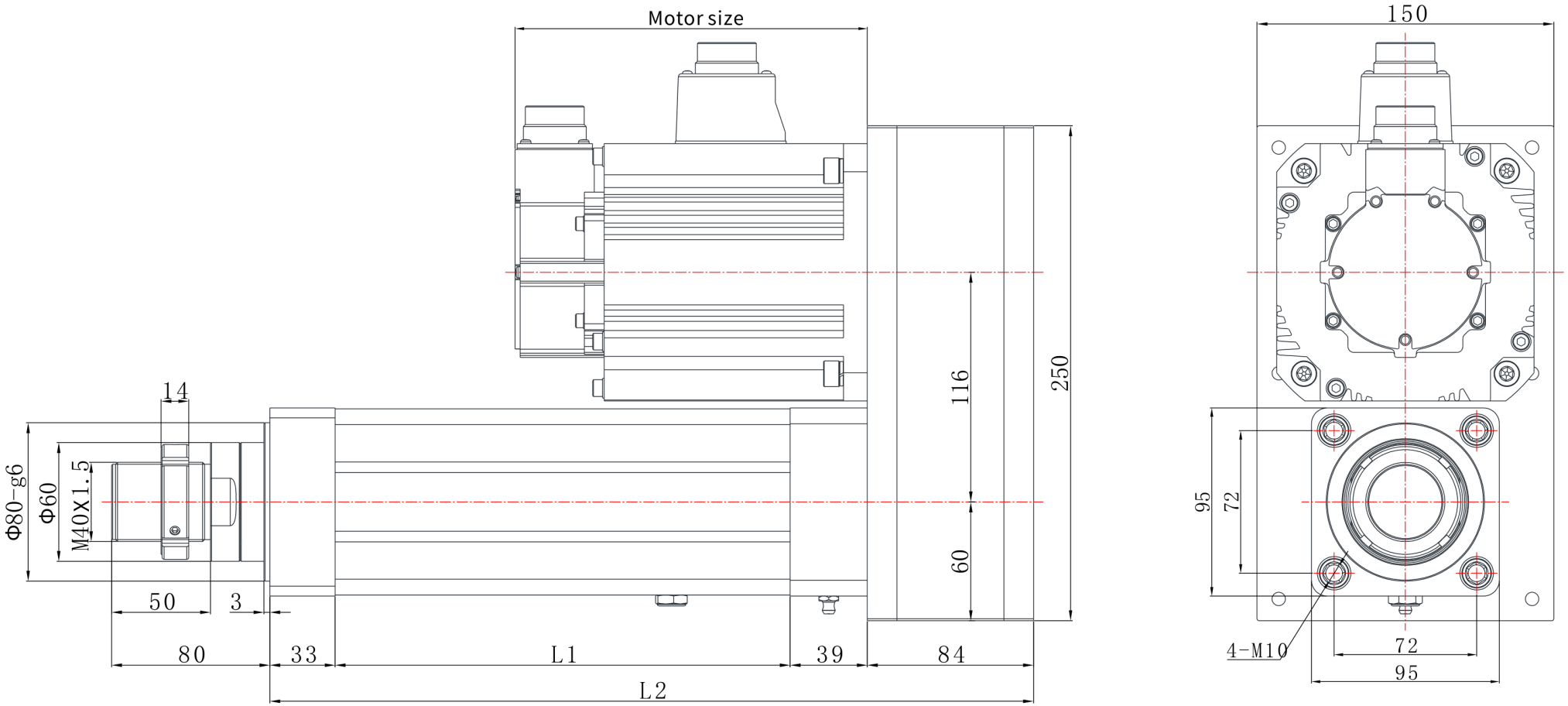

# EDA94 | Disegno dimensionale

Disegno di catalogo

EDA94 R03 disegno dimensionale illustrazione:L1=lunghezza estensibile+130,L2=lunghezza estensibile+278 | R03

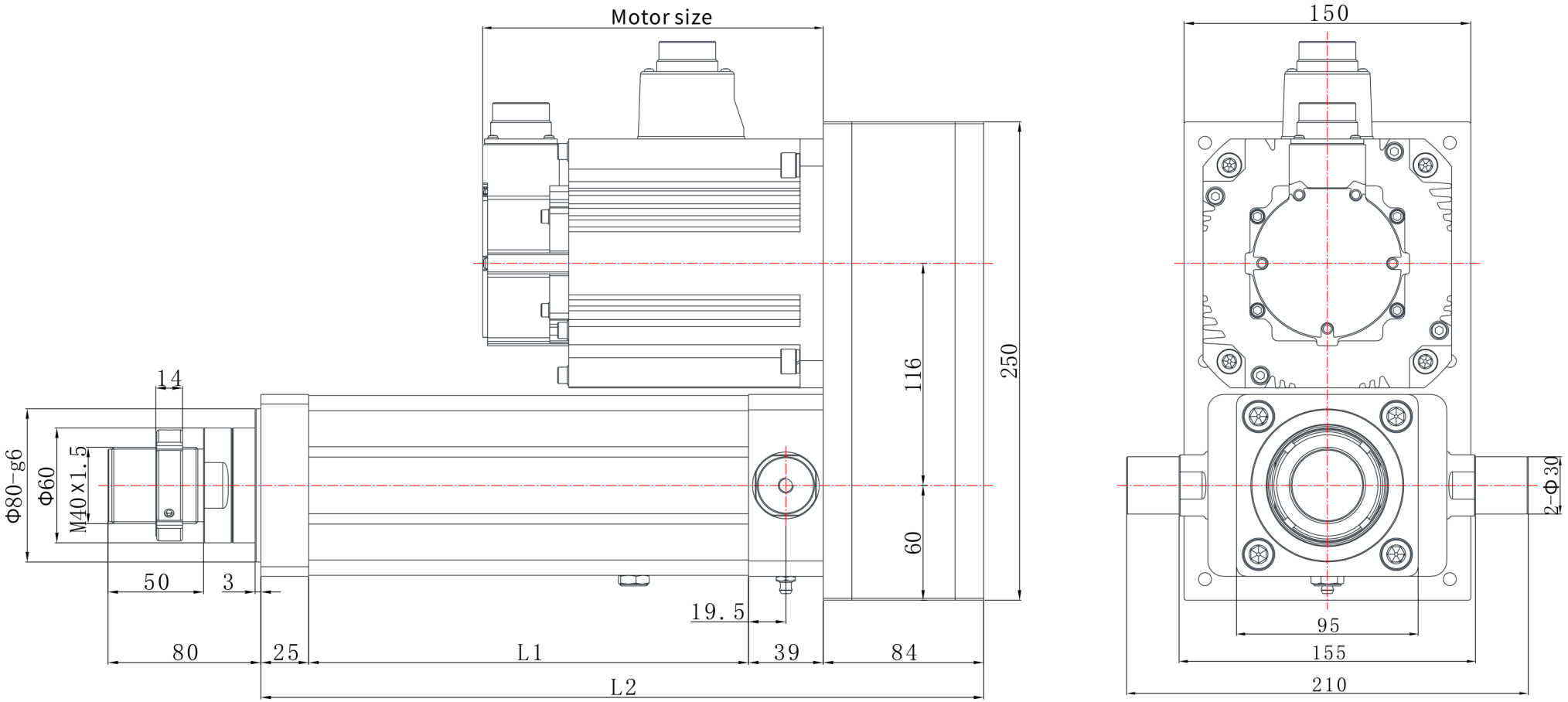

# EDA94 | Disegno dimensionale

Disegno di catalogo

EDA94 R06 disegno dimensionale illustrazione:L1=lunghezza estensibile+130,L2=lunghezza estensibile+364 | R06

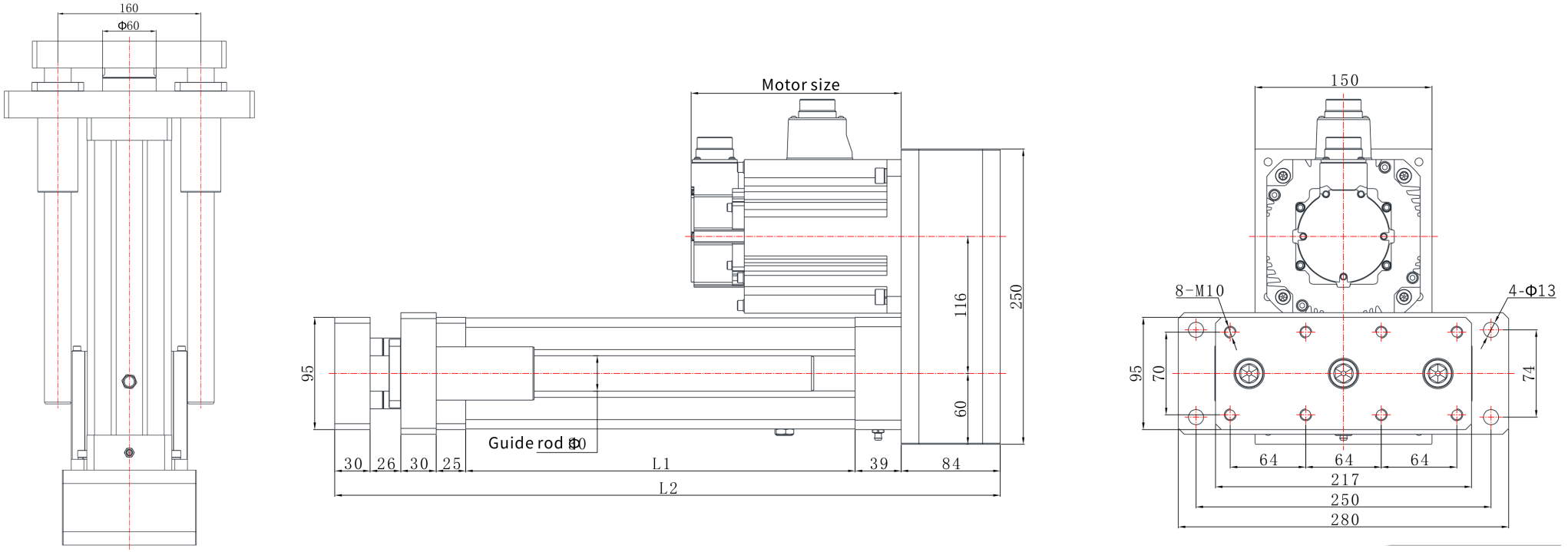

# EDA94 | Disegno dimensionale

Disegno di catalogo

EDA94 L04 disegno dimensionale illustrazione:L1=lunghezza estensibile+130,L2=lunghezza estensibile+300 | L04

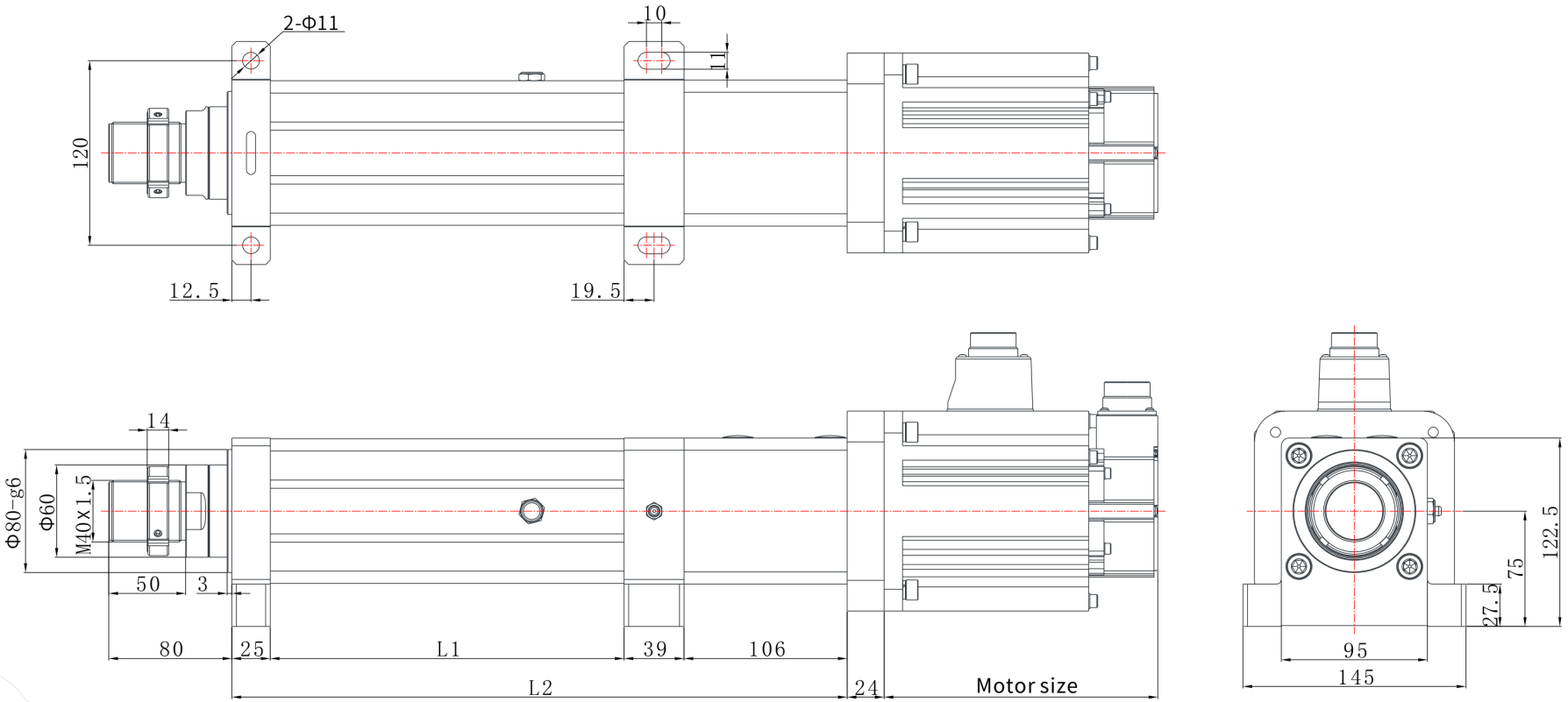

# EDA94 | Disegno dimensionale

Disegno di catalogo

EDA94 L03 disegno dimensionale illustrazione:L1=lunghezza estensibile+130,L2=lunghezza estensibile+300 | L03

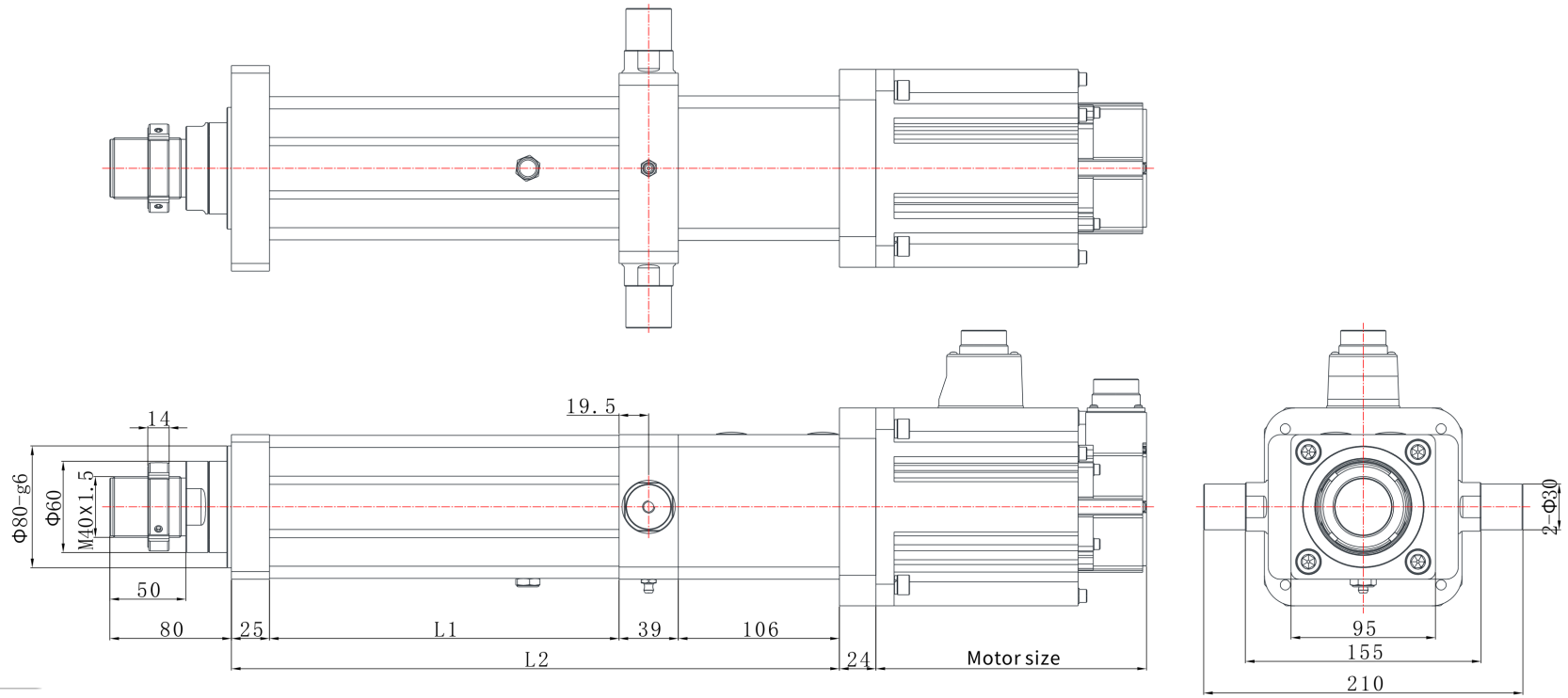

# EDA94 | Disegno dimensionale

Disegno di catalogo

EDA94 L07 disegno dimensionale illustrazione:L1=lunghezza estensibile+130,L2=lunghezza estensibile+308 | L07

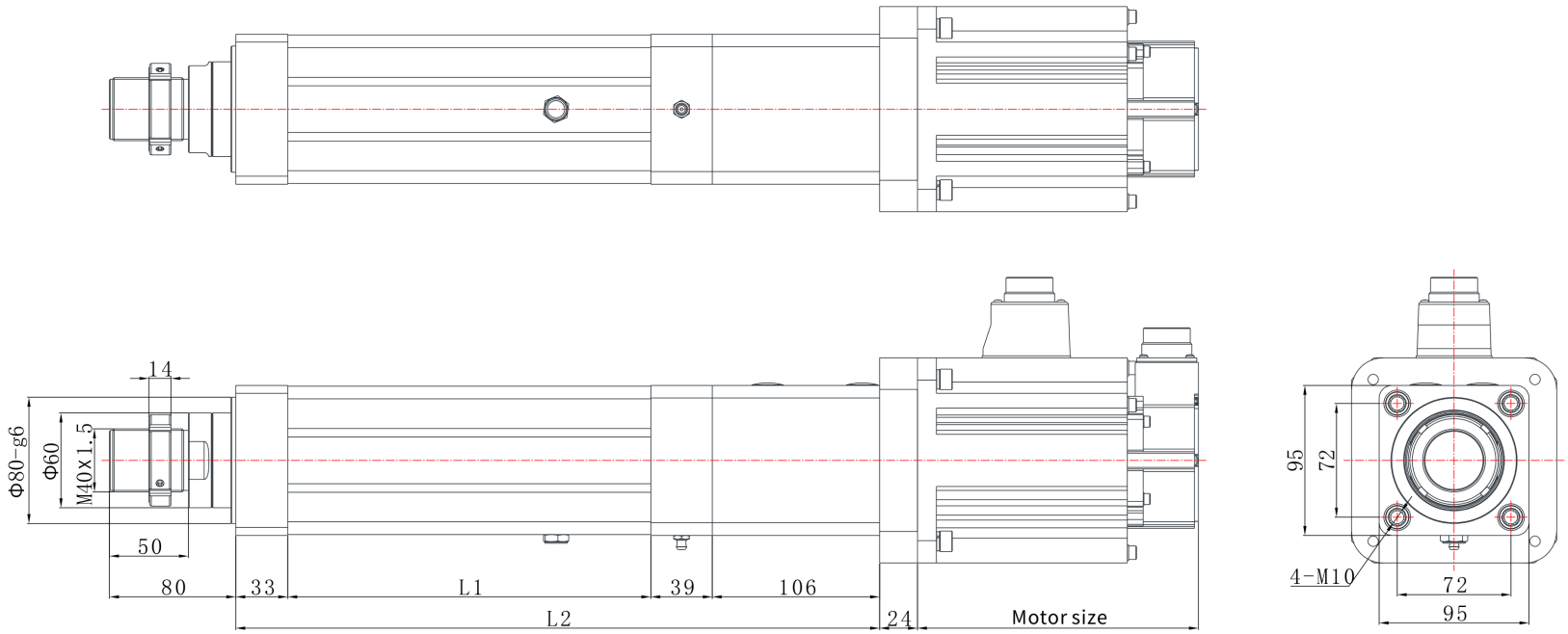

# EDA94 | Disegno dimensionale

Disegno di catalogo

EDA94 L01 disegno dimensionale illustrazione:L1=lunghezza estensibile+130,L2=lunghezza estensibile+300 | L01

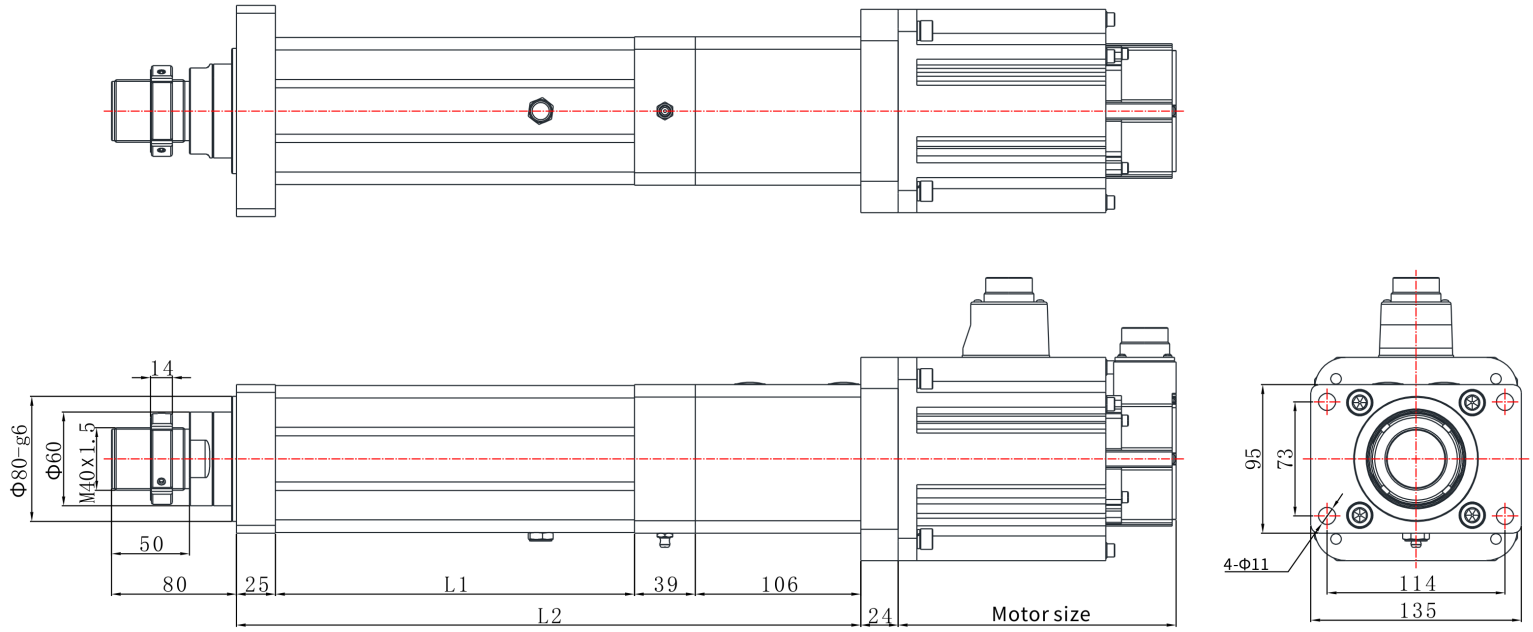

# EDA94 | Disegno dimensionale

Disegno di catalogo

EDA94 L06 disegno dimensionale illustrazione:L1=lunghezza estensibile+130,L2=lunghezza estensibile+386 | L06

