EDA94Z

Cilindro elettrico servo ad alta precisione e alto carico con corsa personalizzabile EDA94Z

PRODOTTO

Un cilindro elettrico servo per moto lineare guidato in una macchina o linea di produzione.

Specifiche tecniche

Finecorsa	**Interruttore magnetico**
Velocità massima consentita	**<=1000 mm/s**
Spinta massima consentita	**<=30kN**
Angolo di rotazione dello stelo del pistone	**+/-0.3 deg**
Lunghezza estensibile	**<=960 mm**
Diametro interno	**phi80mm**

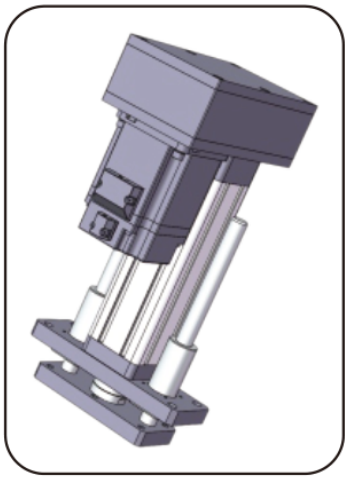

Illustrazione prodotto

Selezione

Scegliere spinta, corsa e velocità come un unico regime. Un massimo di catalogo non implica che gli altri massimi valgano contemporaneamente. Confermare passo vite, montaggio motore, riduzione e collegamento del carico prima dell'ordine.

Parametri di base

Nota: spinta, corsa e velocità vanno combinate con l'uso effettivo; i tre valori limite non possono essere utilizzati insieme.

Diametro esterno	Diametro interno	Spinta massima consentita	Lunghezza estensibile	Velocità massima consentita	Velocità massima ammessa Angolo di rotazione dello stelo Finecorsa	Finecorsa
94x94 mm	phi80mm	<=30KN	<=960 mm	<=1000 mm/s	+/-0.3 deg	Interruttore magnetico

OPZIONI DI AZIONAMENTO E MOTORE

Avanzamento della vite a ricircolo di sfere	Rapporto di velocità della puleggia sincrona (ingresso: uscita)	Rapporto di velocità della puleggia sincrona (ingresso: uscita)	Rapporto di velocità della puleggia sincrona (ingresso: uscita)	Specifiche motore che possono essere installate direttamente	Riduttori abbinabili	Riduttori abbinabili
05mm	1:1	1.5:1	2:1	180A	85A	60A, 80A, 130A
10mm	1:1	1.5:1	2:1	180A	85A	60A, 80A, 130A
10mm	1:1	1.5:1	2:1	180A	90A	60A, 80A, 100A, 130A
20mm	1:1	1.5:1	2:1	180A	90A	60A, 80A, 100A, 130A
20mm	1:1	1.5:1	2:1	180A	115A	80 A , 100A , 130A, 180A
32mm	1:1	1.5:1	2:1	180A	115A	80 A , 100A , 130A, 180A

emmy@htrobot.com www.htrobot.com

EDA94Z

Cilindri elettrici

Parametri della vite a ricircolo di sfere

Nota: il carico della vite di manovra vale per una corsa di <= 300mm; per una corsa maggiore di 300mm rivolgersi al nostro personale tecnico.

Modello della vite a ricircolo di sfere	Tipo	Diametro	Avanzamento della vite a ricircolo di sfere	Ca (KN)	Coa (KN)	Proprietà dell'acciaio	Diametro della sfera	Albero della vite	Rapporto di snellezza	Precisione di posizionamento | livello di precisione	Precisione di posizionamento | livello di precisione
SFNU3205-4	Vite a ricircolo di sfere	32 mm	05mm	18.8 KN	62.2 KN	54Kgf/um	3.175mm	32K10	1:30	C5/+/-0.01	C7/+/-0.02
SFNU3210-4	Vite a ricircolo di sfere	32 mm	10mm	47.1 KN	119.7 KN	61Kgf/um	6.35mm	32K10	1:30	C5/+/-0.01	C7/+/-0.02
SFA3220-2.8	Vite a ricircolo di sfere	32 mm	25mm	18.7 KN	53.7 KN	43Kgf/um	3.969mm	32K10	1:30	C5/+/-0.01	C7/+/-0.02
SFA3232-1.8	Vite a ricircolo di sfere	32 mm	32mm	12.3 KN	33.5 KN	27Kgf/um	3.969mm	32K10	1:30	C5/+/-0.01	C7/+/-0.02

Parametri dei cuscinetti

Modello del cuscinetto	Cr (KN)	Cor (KN)
Cuscinetto radiale a sfere 6007-ZZx2	15.9 KN	10.3 KN
Cuscinetto assiale a sfere piatto 51207	39 KN	78 KN

Pulegge dentate e cinghia

Rapporto di velocità delle pulegge sincrone	Specifiche della ruota motrice	Specifiche della ruota condotta	Numero di denti dell'ingranaggio conduttore	Numero di denti della ruota condotta	Interasse delle pulegge sincrone	Circonferenza della cinghia sincrona	Larghezza della cinghia sincrona
1:1	8M30T47	8M30T47	45	45	155mm	672	30mm
1.5:1	8M30T47	8M30T47	30	45	155mm	608	30mm
2:1	8M30T47	8M30T47	30	60	155mm	680	30mm

Tabella di corrispondenza delle dimensioni (mm)

Tipo di collegamento del carico	phiA	phiB	phiC	C	D	E	F	H	G	M
Filettatura esterna	phi80	phi60	-	50	80	3	14	-	55	M40x1.5
Filettatura interna	phi80	phi60	-	40	30	3	-	-	55	M24
Connettore tipo I	phi80	phi60	phi35	-	195	3	35	55	55	-
Cuscinetto a occhio	phi80	phi60	phi30	-	94	3	37	-	55	-
Giunto a Y	phi80	phi60	phi35	-	195	3	35	73	70	-

emmy@htrobot.com www.htrobot.com