Série de eixos telescópicos HTSL60

SL60 · Série de eixos telescópicos

Verifique o apoio e a montagem em toda a gama de extensão. Inclua o momento de carga e o espaço de cabos na revisão de instalação.

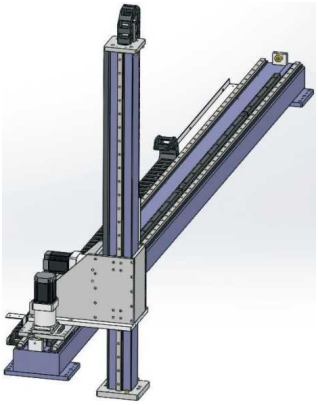

SL ilustração da série

Especificações revistas

Parâmetro	Valor
Repetibilidade	±0.1 mm
Carga vertical	80 kg
Passo da engrenagem	125 mm
Número da caixa de velocidades (cabeçalho impresso mm)	90 mm
Especificação da engrenagem	1.5M
Guia linear (código de origem)	15
Exemplo de encomenda (referência)	SL60-L125-S500-R90-C4-0001
Modelo de sensor	Exterior FC307 (NPN)
Gama de curso e incremento	100-2050mm/intervalo 100

Os desenhos de instalação estão no atlas dimensional separado.

emmy@htrobot.com www.htrobot.com

Referência de engenharia

Notas de aplicação

Referência de aplicação: A origem descreve eixos telescópicos para manuseamento, paletização e triagem em equipamentos logísticos, automóveis e médicos, com transporte vertical como aplicação de poupança de espaço.

Referência de instalação: Com e sem cobertura de fole são mostrados na página de desenho de origem oposta.

Diferenças de encomenda e especificação: O exemplo usa R90 e a anotação do redutor indica 120mm; a tabela básica indica 90mm. O curso impresso 100-2050mm com incremento 100mm não define 2050 como um incremento válido a partir de 100.