SO VERWENDEN SIE DIESEN ATLAS

Jede Ansicht ist die Katalogzeichnung für die angegebene Variante oder Übersetzungsgruppe. Verwenden Sie die gedruckten Bezeichnungen, keine Maßstabsabnahme. Das sind Referenzzeichnungen, keine CAD-Dateien.

EDA75Z / Zeichnungsatlas

Inhalt

R01	1 Ansichten | Seiten 2-2
R02	1 Ansichten | Seiten 3-3
R05	1 Ansichten | Seiten 4-4
R04	1 Ansichten | Seiten 5-5
R07	1 Ansichten | Seiten 6-6
R03	1 Ansichten | Seiten 7-7
R06	1 Ansichten | Seiten 8-8
L04	1 Ansichten | Seiten 9-9
L03	1 Ansichten | Seiten 10-10
L07	1 Ansichten | Seiten 11-11
L01	1 Ansichten | Seiten 12-12
L06	1 Ansichten | Seiten 13-13

KONTAKT HTROBOT

E-Mail: emmy@htrobot.com

Internetseite: www.htrobot.com

EDA75Z | Maßzeichnung

Katalogzeichnung

EDA75Z R01 Maßzeichnung Erläuterung:L1=ausfahrbare Länge+104,L2=ausfahrbare Länge+253 | R01

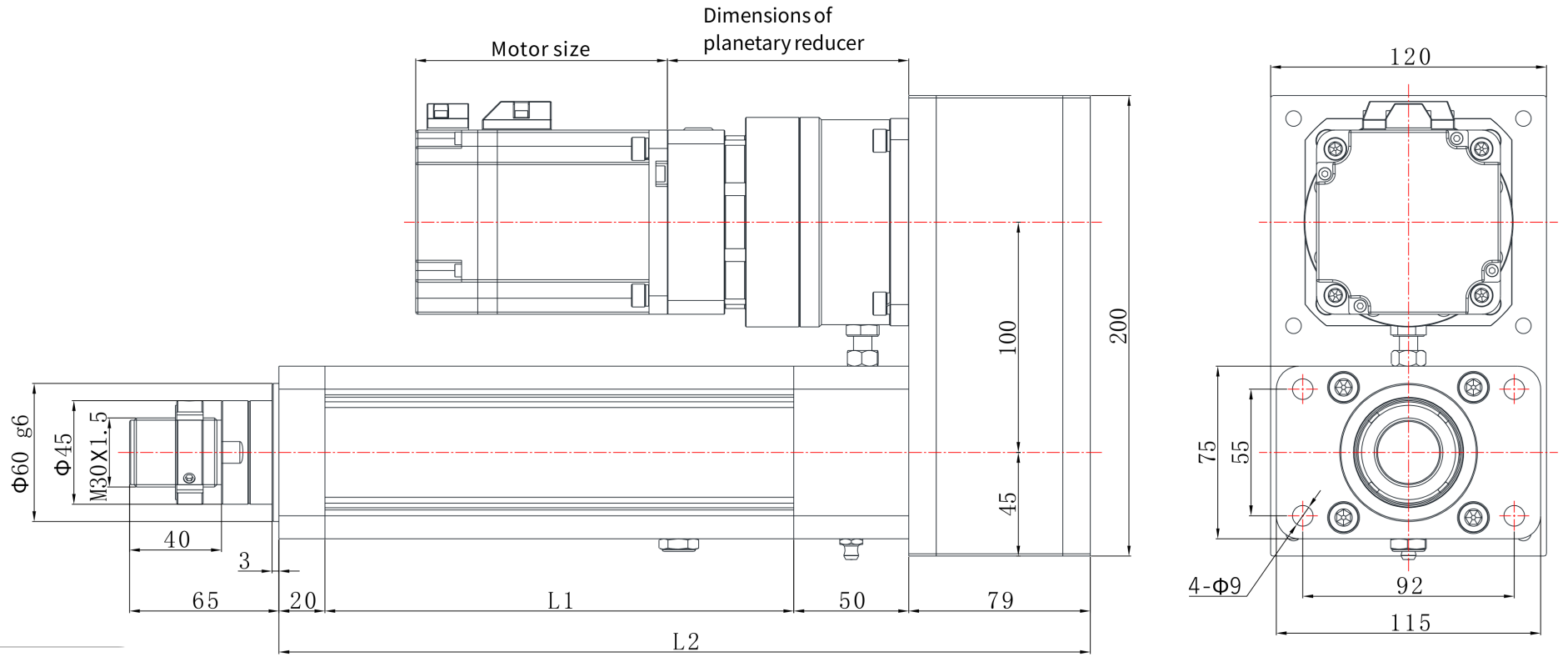

EDA75Z | Maßzeichnung

Katalogzeichnung

EDA75Z R02 Maßzeichnung Erläuterung:L1=ausfahrbare Länge+104,L2=ausfahrbare Länge+253 | R02

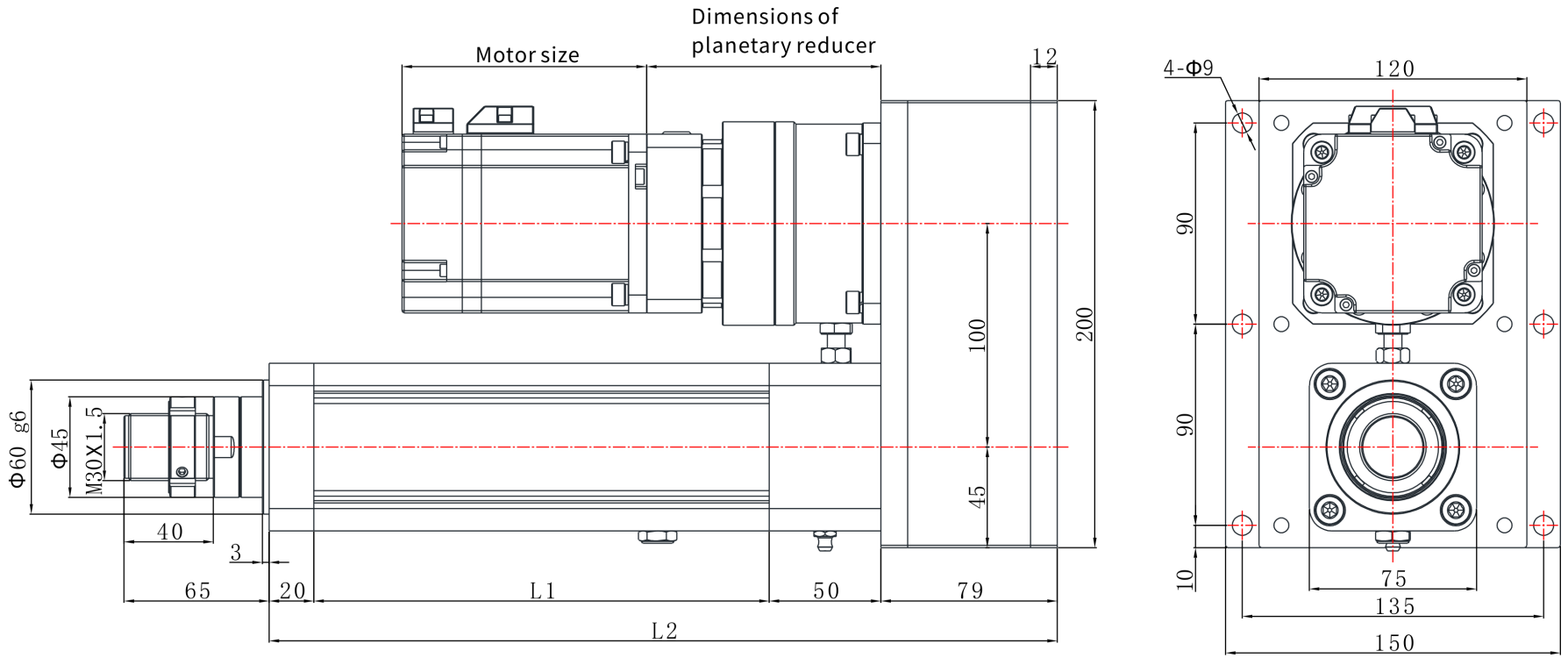

EDA75Z | Maßzeichnung

Katalogzeichnung

EDA75Z R05 Maßzeichnung Erläuterung:L1=ausfahrbare Länge+104,L2=ausfahrbare Länge+405 | R05

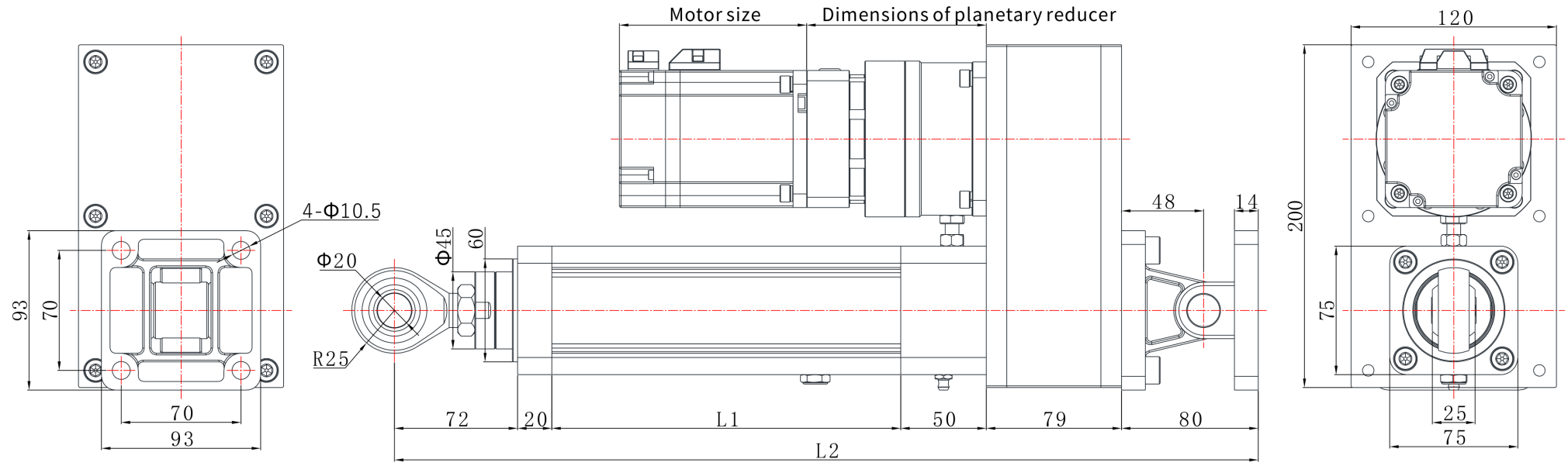

EDA75Z | Maßzeichnung

Katalogzeichnung

EDA75Z R04 Maßzeichnung Erläuterung:L1=ausfahrbare Länge+104,L2=ausfahrbare Länge+253 | R04

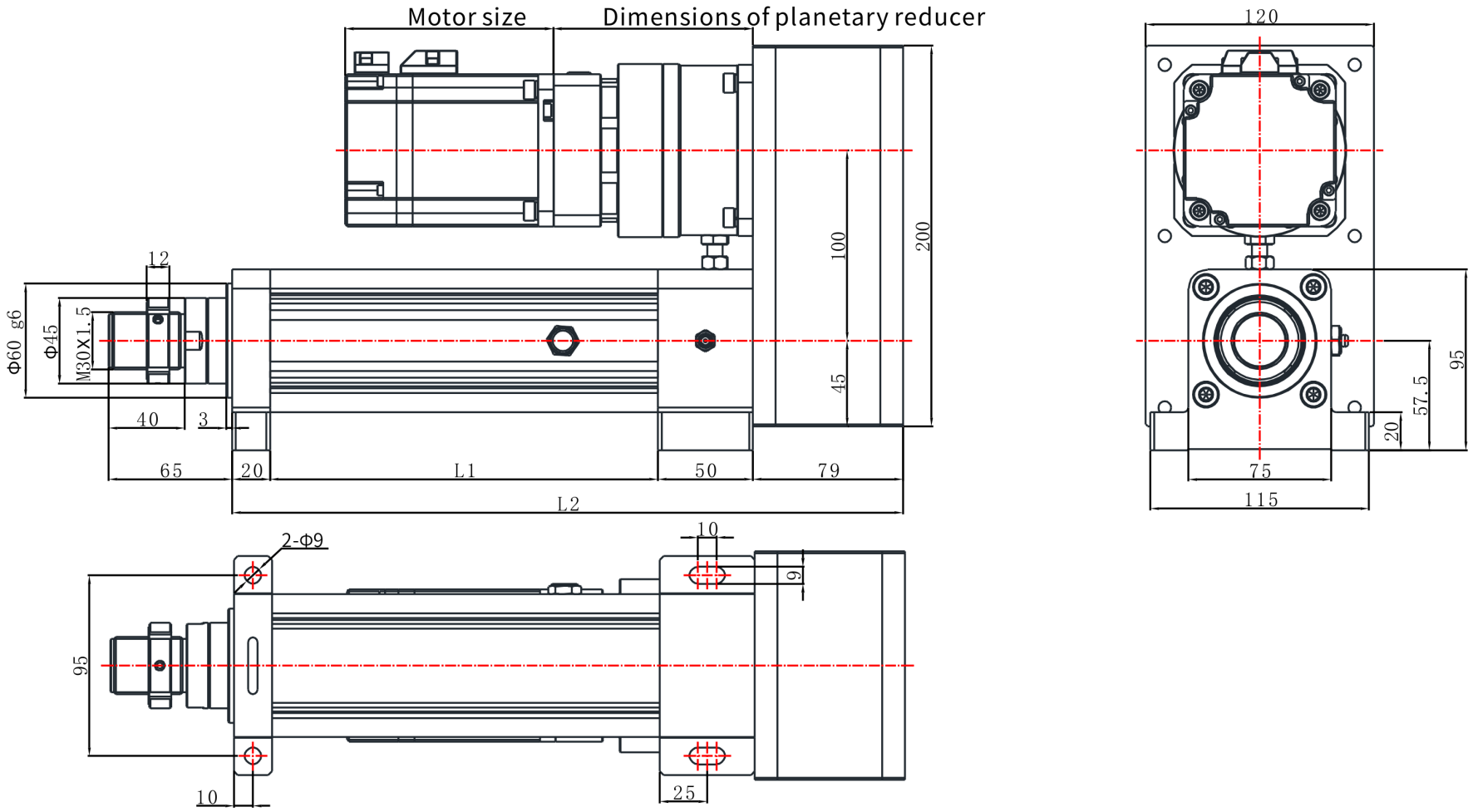

EDA75Z | Maßzeichnung

Katalogzeichnung

EDA75Z R07 Maßzeichnung Erläuterung:L1=ausfahrbare Länge+104,L2=ausfahrbare Länge+263 | R07

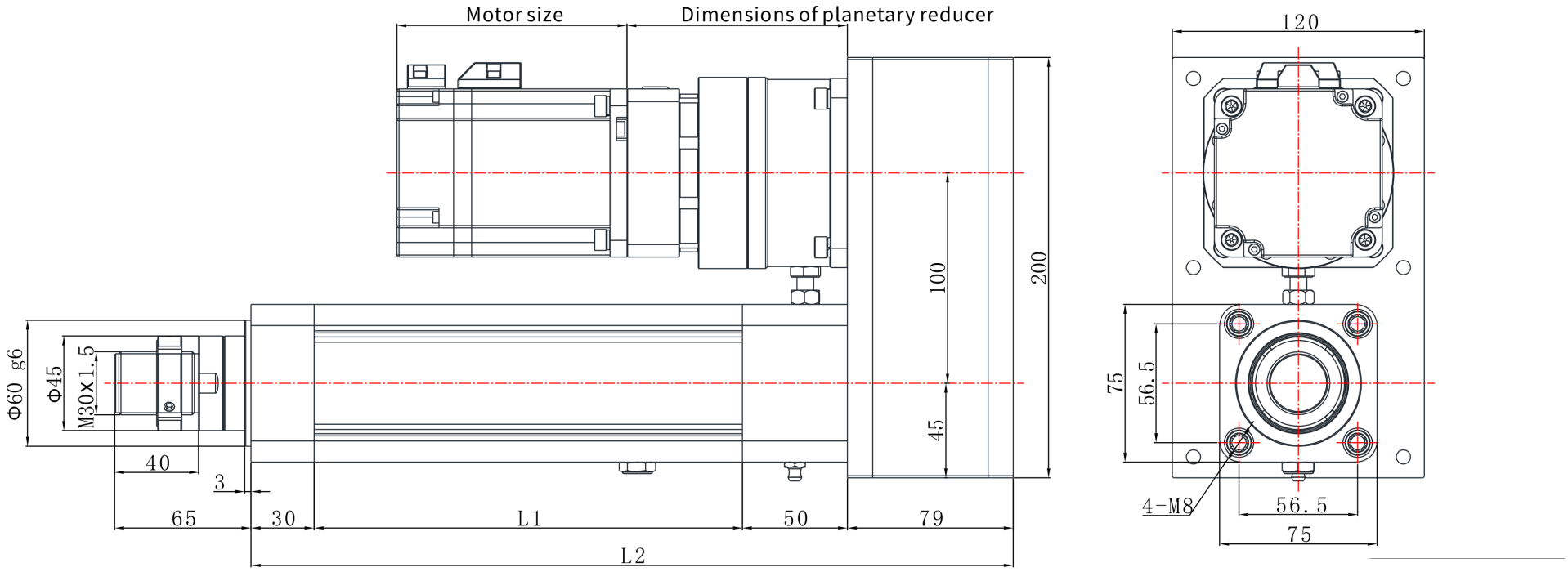

EDA75Z | Maßzeichnung

Katalogzeichnung

EDA75Z R03 Maßzeichnung Erläuterung:L1=ausfahrbare Länge+104,L2=ausfahrbare Länge+253 | R03

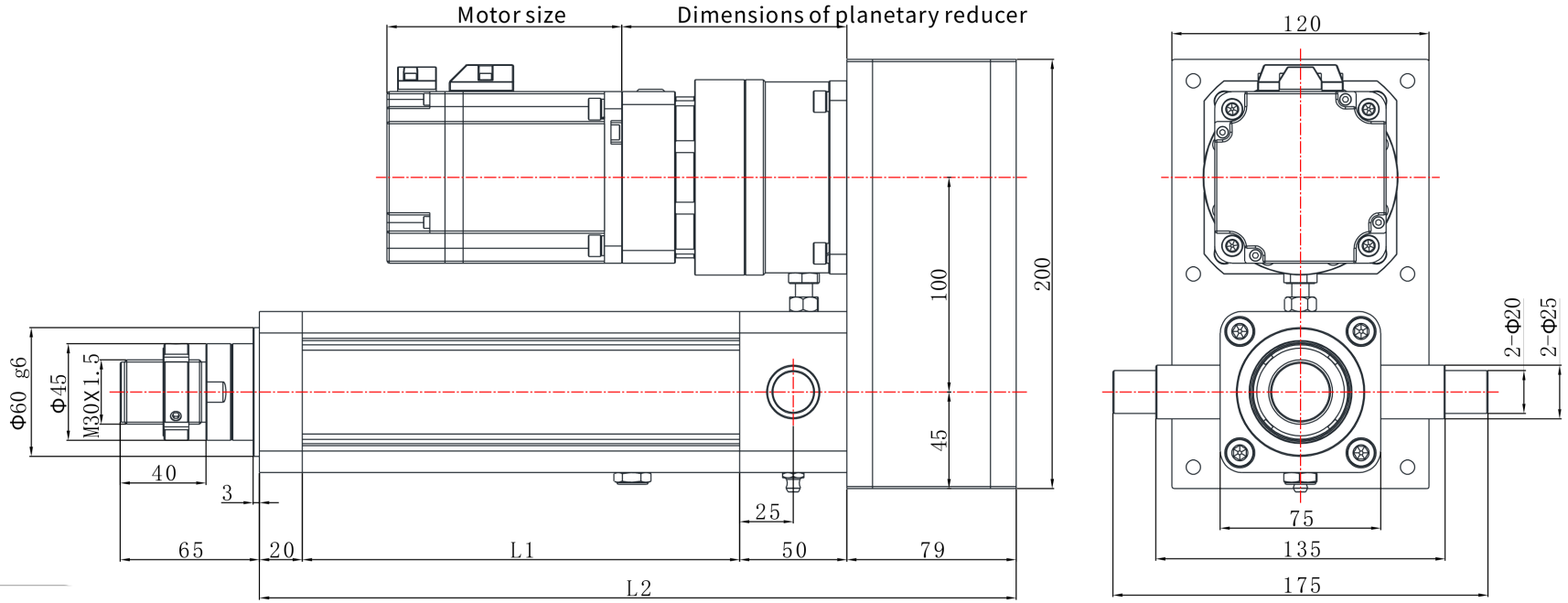

EDA75Z | Maßzeichnung

Katalogzeichnung

EDA75Z R06 Maßzeichnung Erläuterung:L1=ausfahrbare Länge+104,L2=ausfahrbare Länge+314 | R06

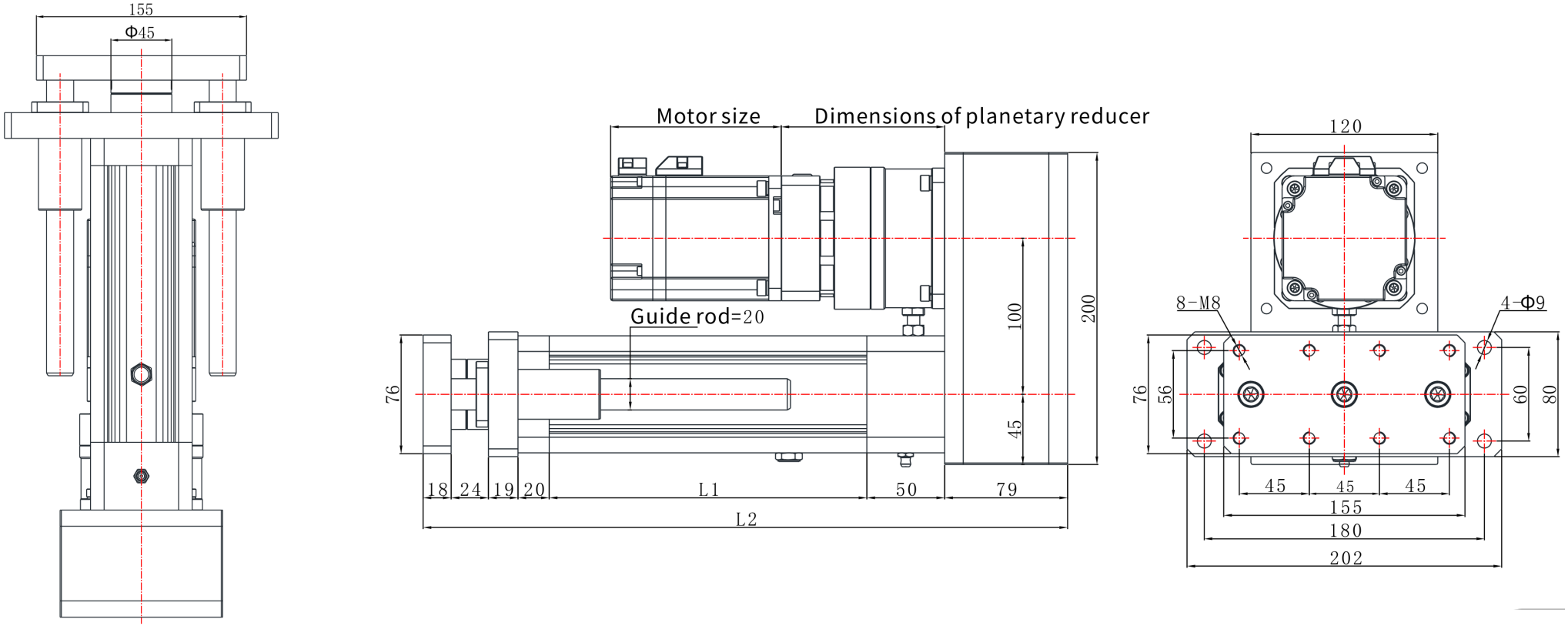

EDA75Z | Maßzeichnung

Katalogzeichnung

EDA75Z L04 Maßzeichnung Erläuterung:L1=ausfahrbare Länge+104,L2=ausfahrbare Länge+245 | L04

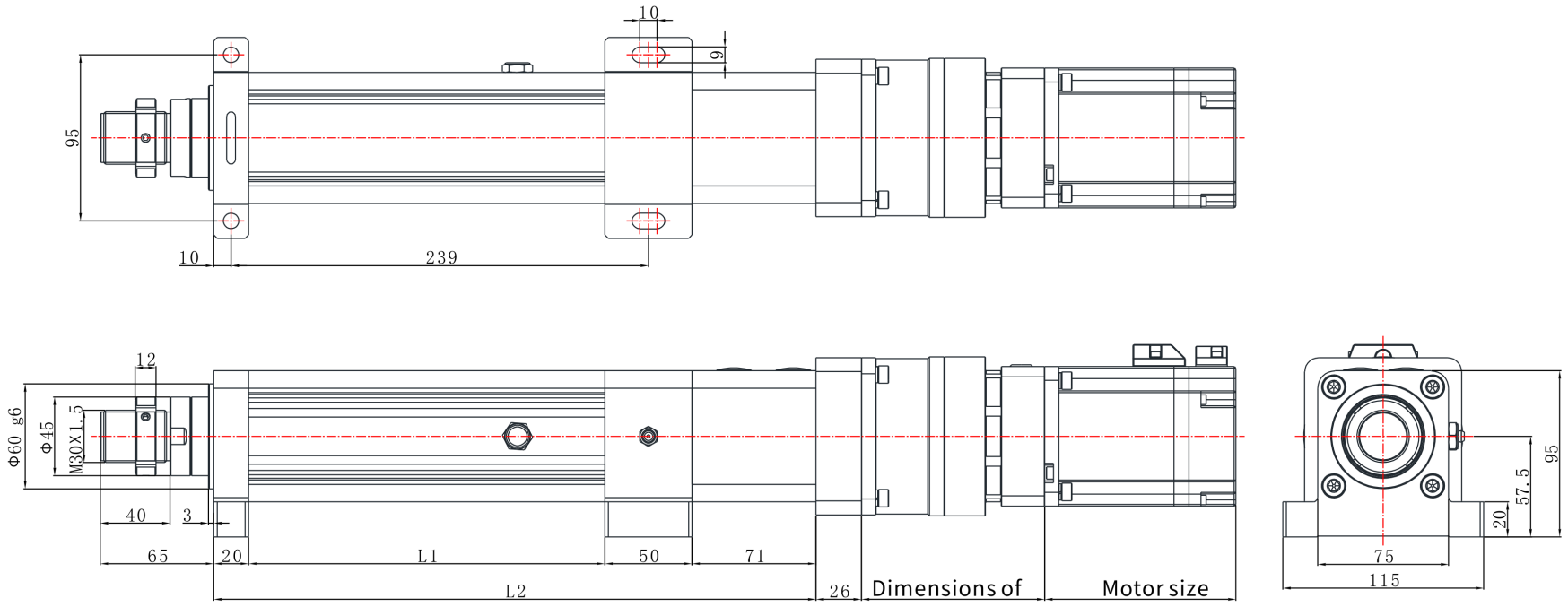

EDA75Z | Maßzeichnung

Katalogzeichnung

EDA75Z L03 Maßzeichnung Erläuterung:L1=ausfahrbare Länge+104,L2=ausfahrbare Länge+245 | L03

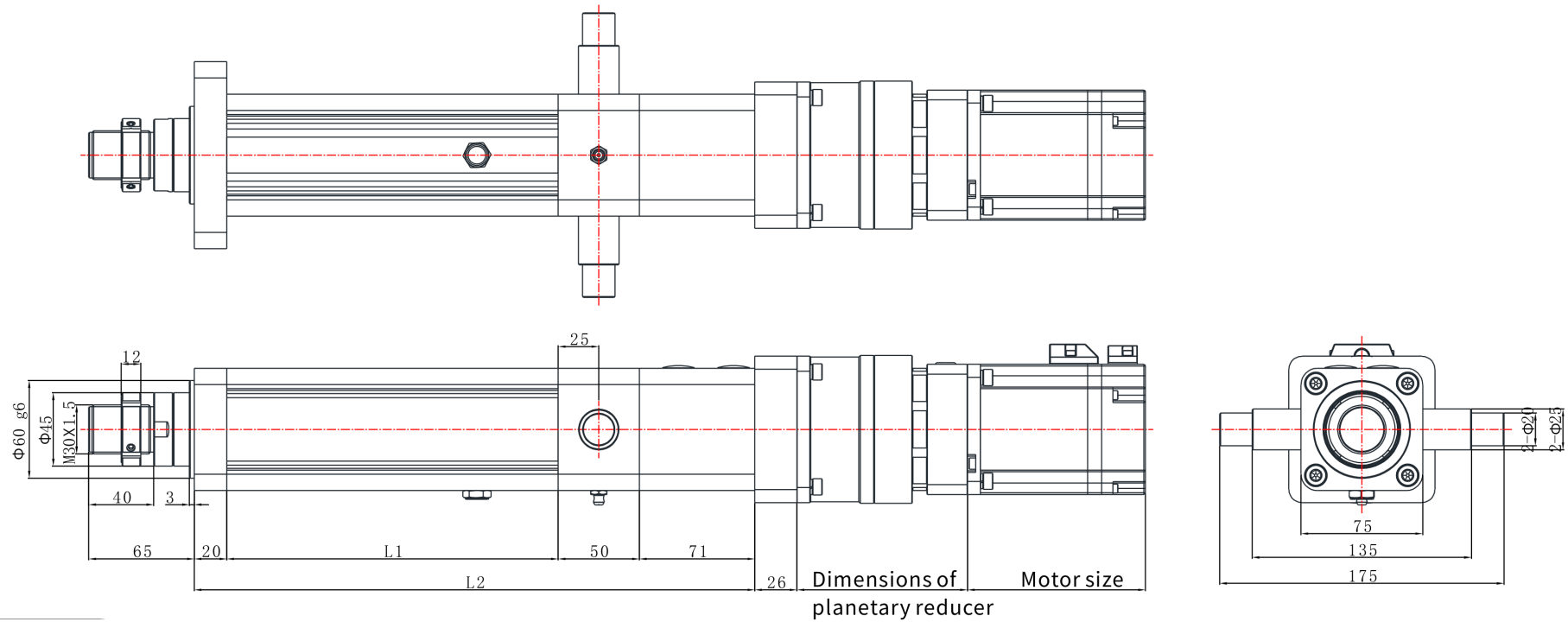

EDA75Z | Maßzeichnung

Katalogzeichnung

EDA75Z L07 Maßzeichnung Erläuterung:L1=ausfahrbare Länge+104,L2=ausfahrbare Länge+255 | L07

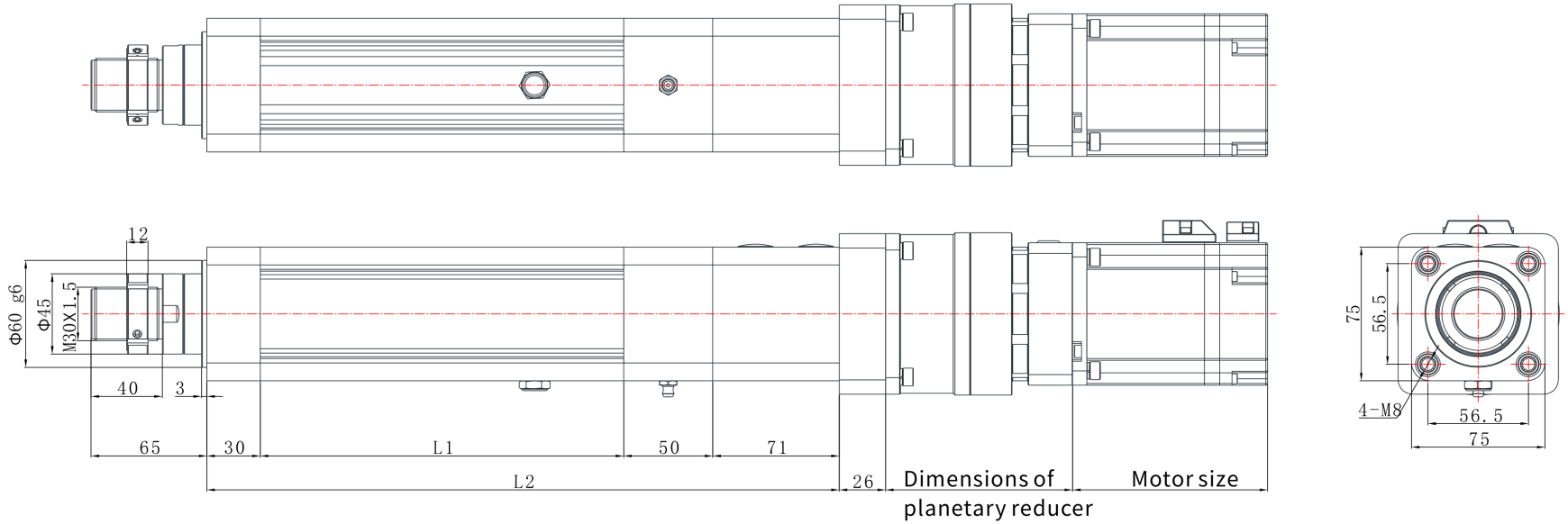

EDA75Z | Maßzeichnung

Katalogzeichnung

EDA75Z L01 Maßzeichnung Erläuterung:L1=ausfahrbare Länge+104,L2=ausfahrbare Länge+245 | L01

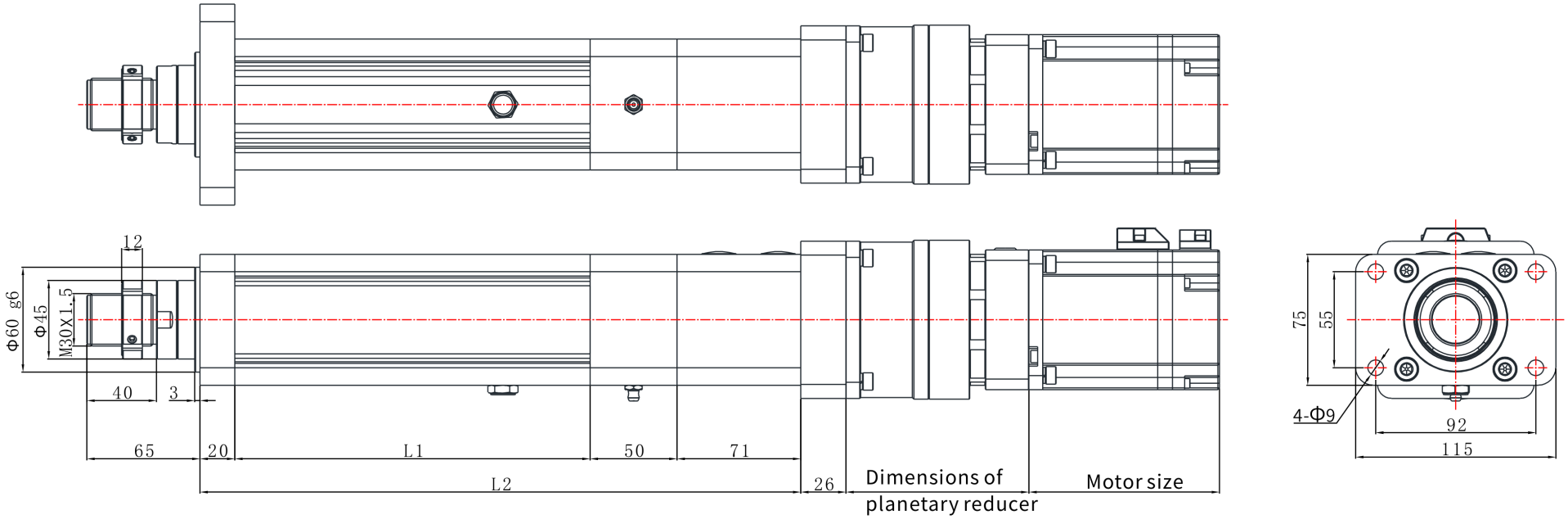

EDA75Z | Maßzeichnung

Katalogzeichnung

EDA75Z L06 Maßzeichnung Erläuterung:L1=ausfahrbare Länge+104,L2=ausfahrbare Länge+306 | L06

