MY12T Abmessungen

Maß- und Einbauansichten. Einheiten sind die auf jeder Ansicht gedruckten Bezeichnungen.

Diese Zeichnungen wählen keinen Hub. Bestätigen Sie den Einbau anhand der bestellten Konfiguration.

C außen: 3 Ansichten. Ansicht 1, Querschnitt Flansch, technischer Überblick

MY12T · C außen · Ansicht 1

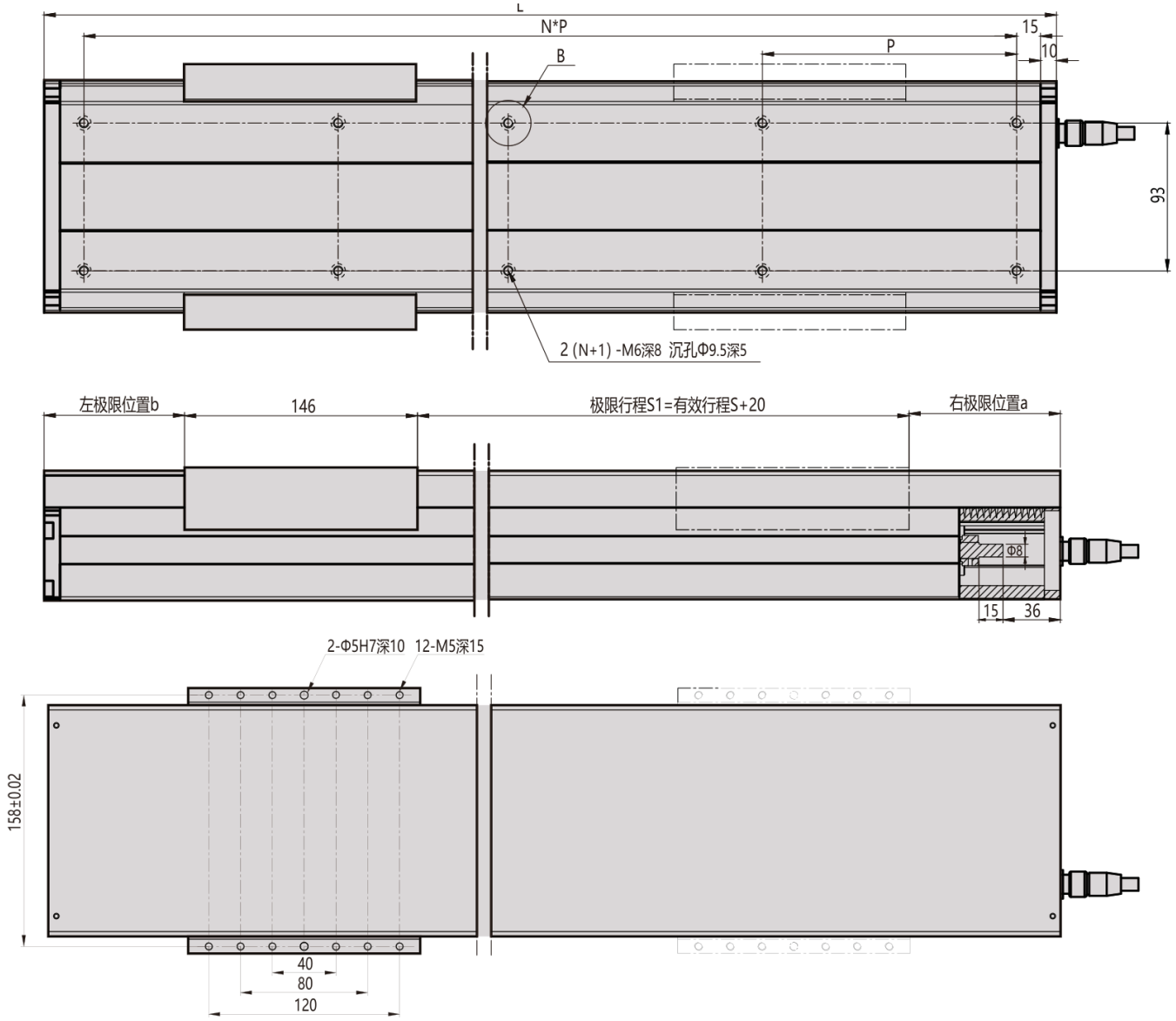

MY12T · C außen · Querschnitt Flansch

B向视图

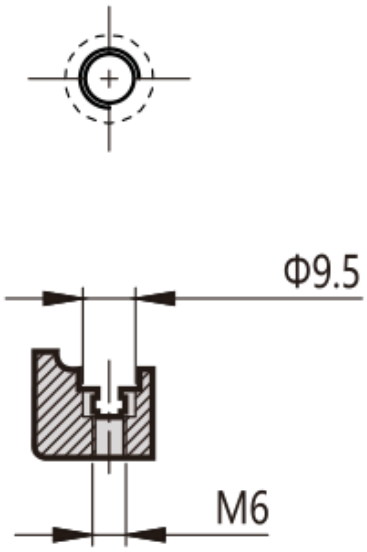

传感器航插接线图

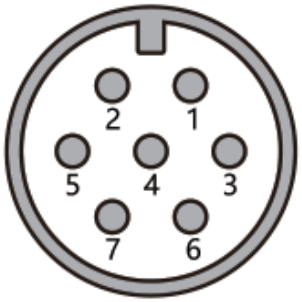

针脚定义：
针脚1： V+(5V-24V)
针脚2:V-
针脚3:远极限位点
针脚4:近极限位点
针脚5:零点位置

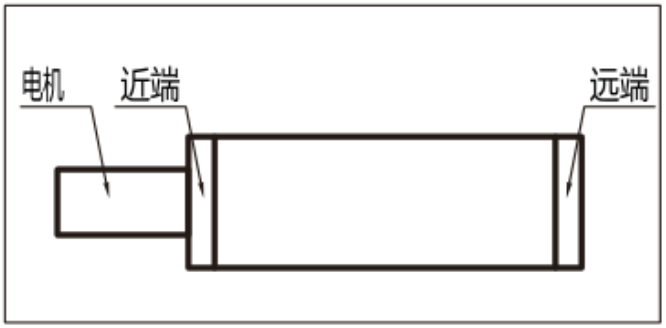

电机法兰视图

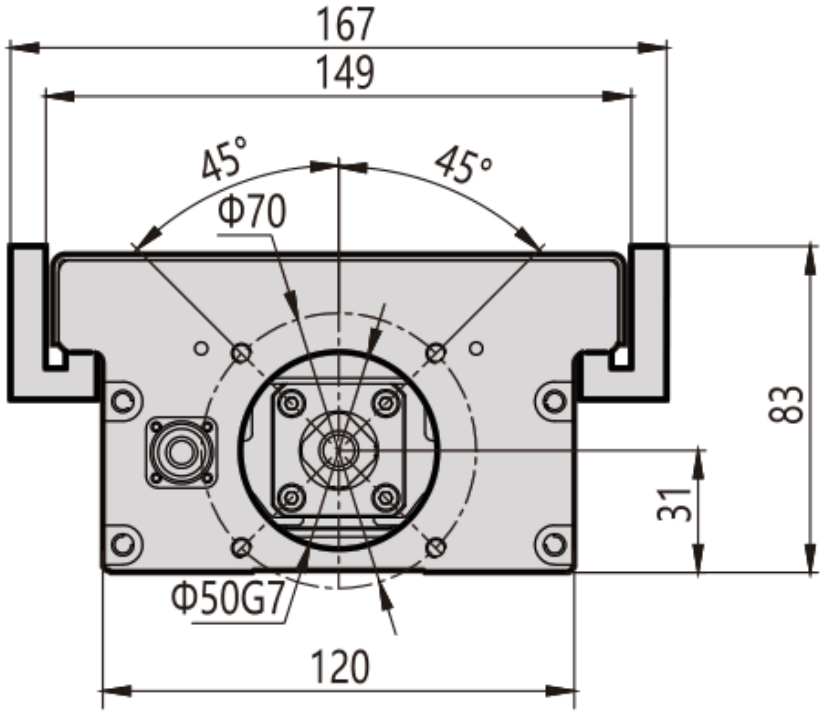

MY12T · C außen · technischer Überblick

