MS17 치수

치수 및 설치 뷰. 단위는 각 뷰에 인쇄된 라벨입니다.

이 도면들은 스트로크를 선정하지 않습니다. 주문하는 구성에 대해 장착을 확인하십시오.

개방형: 2 뷰. 뷰 1, 뷰 2

방진형: 3 뷰. 뷰 1, 뷰 2, 뷰 3

개방형: 1 뷰. 공학 개요

방진형: 1 뷰. 공학 개요

MS17 · 개방형 · 뷰 1

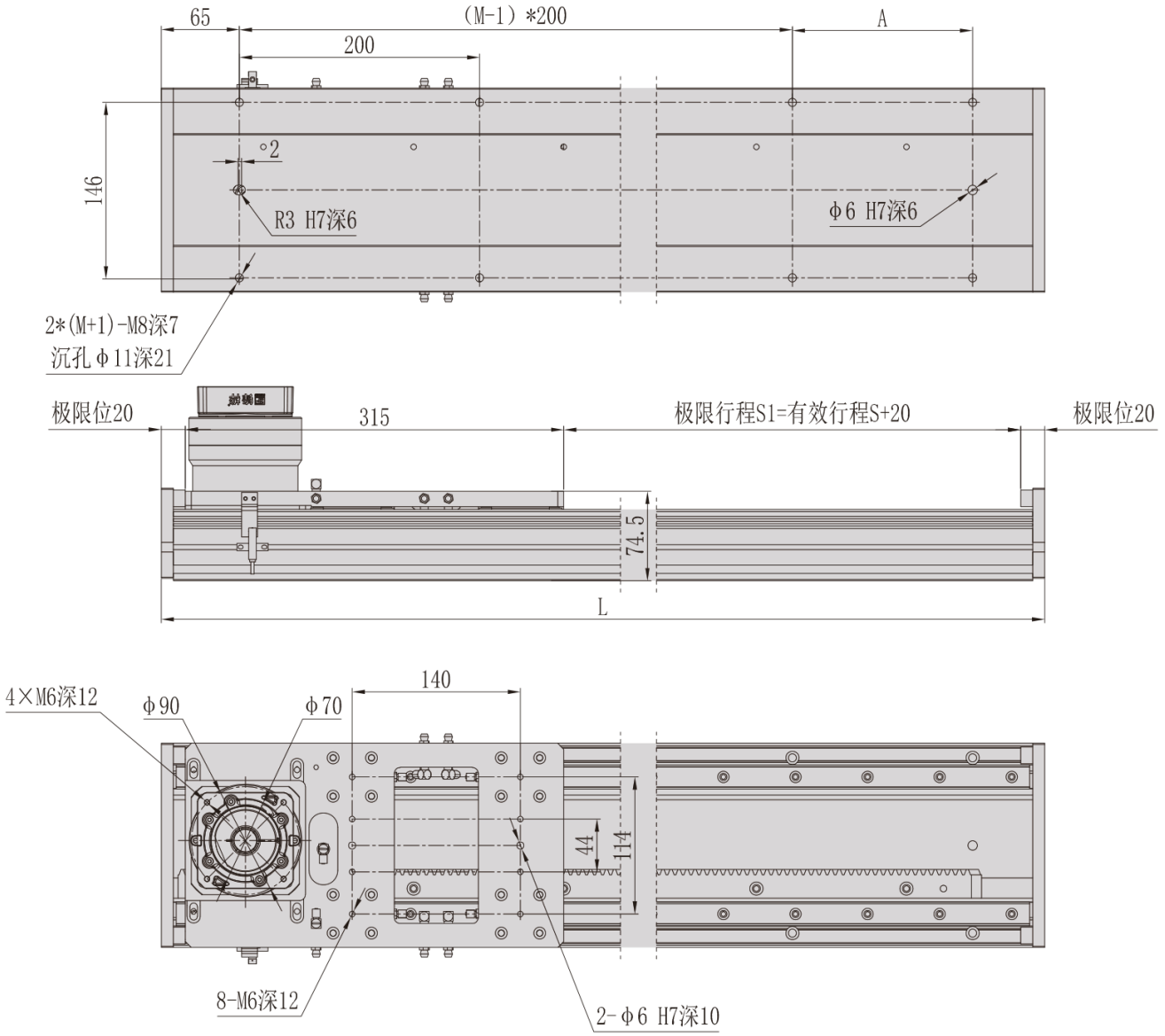
65
(M-1) *200
A
200
2
146
R3 H7深6
φ6 H7深6
2*(M+1)-M8深7
沉孔φ11深21
极限位20
315
极限行程S1=有效行程S+20
极限位20
74.5
L
4×M6深12
φ90
φ70
140
44
114
8-M6深12
2-φ6 H7深10

MS17 · 개방형 · 뷰 2

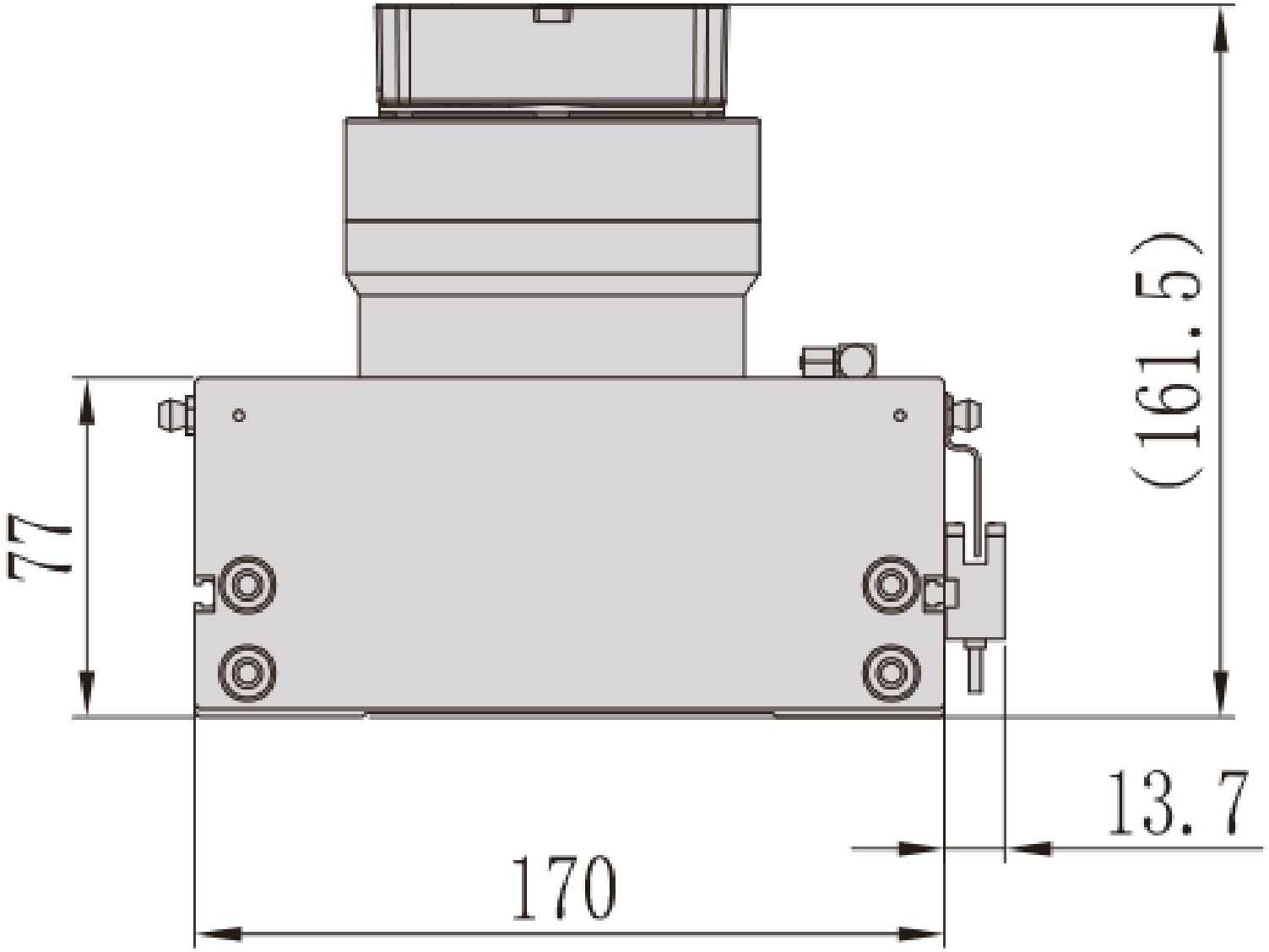

MS17 · 방진형 · 뷰 1

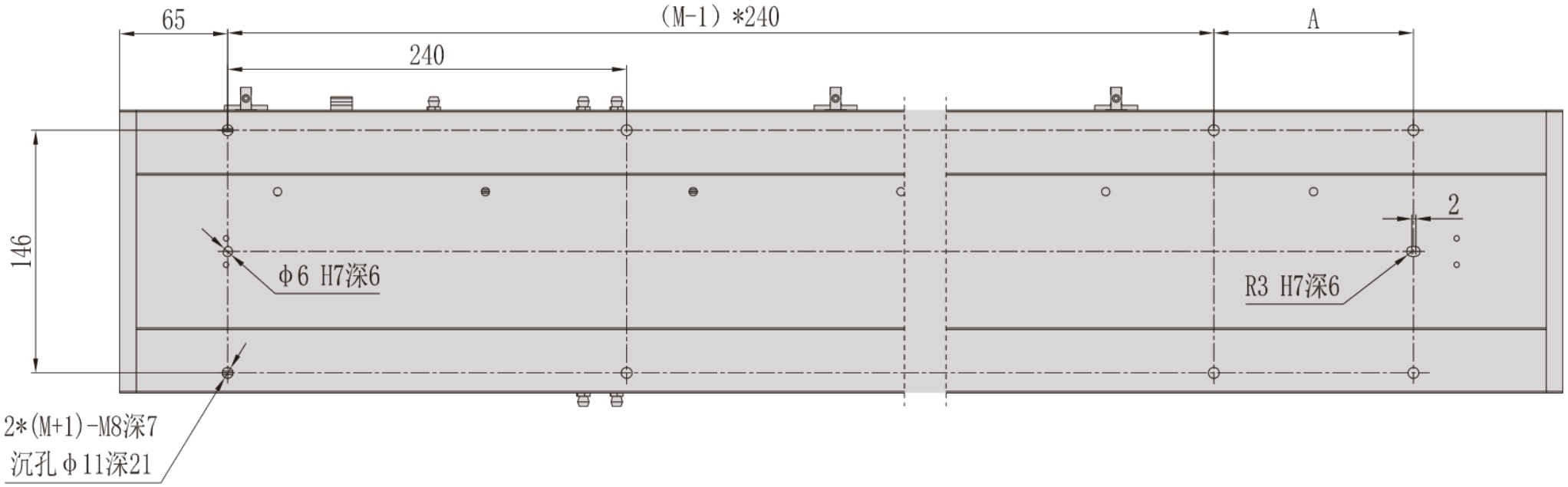
65
(M-1) *240
A
240
146
φ6 H7深6
R3 H7深6
2
2*(M+1)-M8深7
沉孔φ11深21

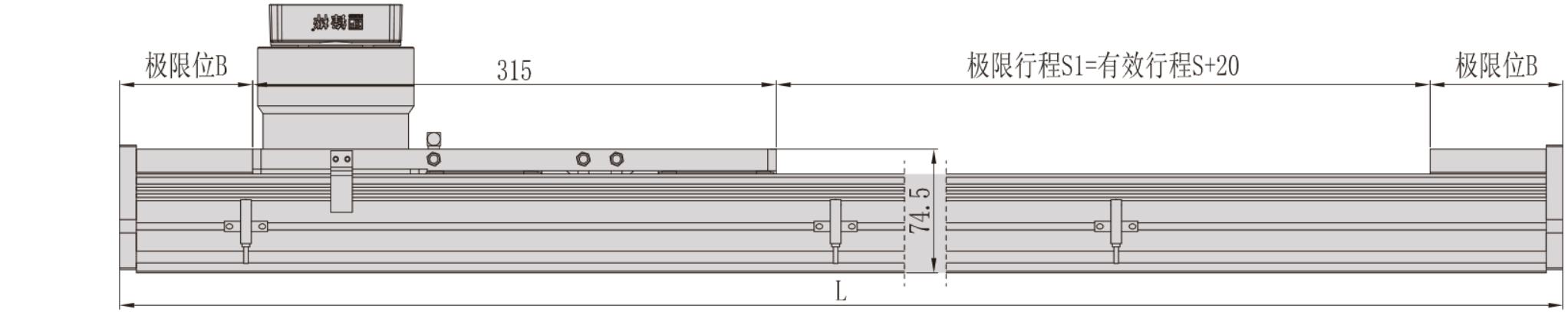
极限位B
315
极限行程S1=有效行程S+20
极限位B
74.5
L

MS17 · 방진형 · 뷰 2

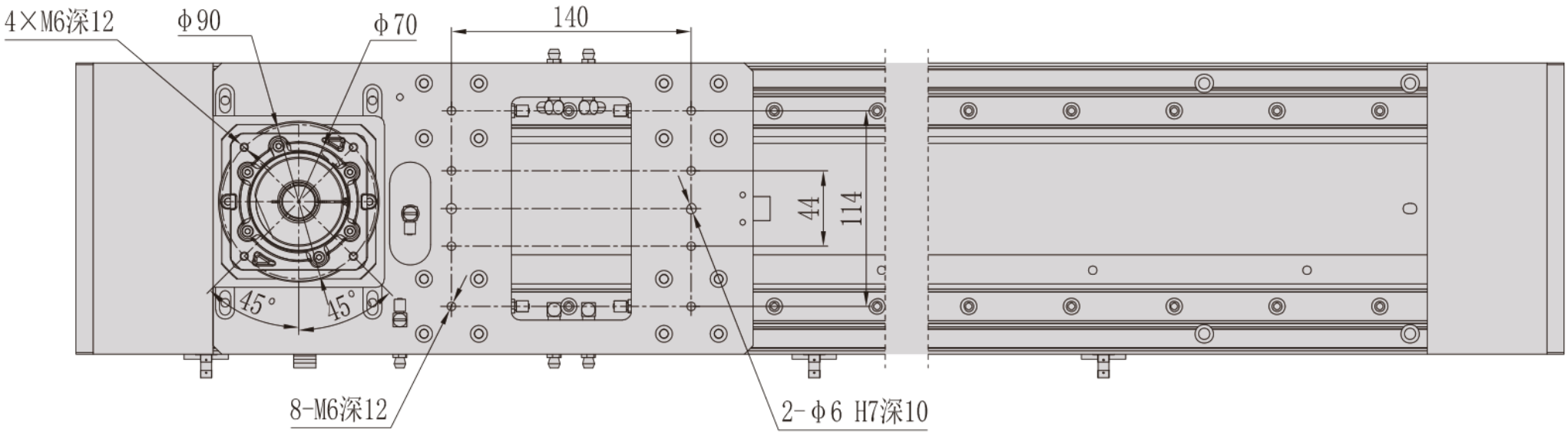

MS17 · 방진형 · 뷰 3

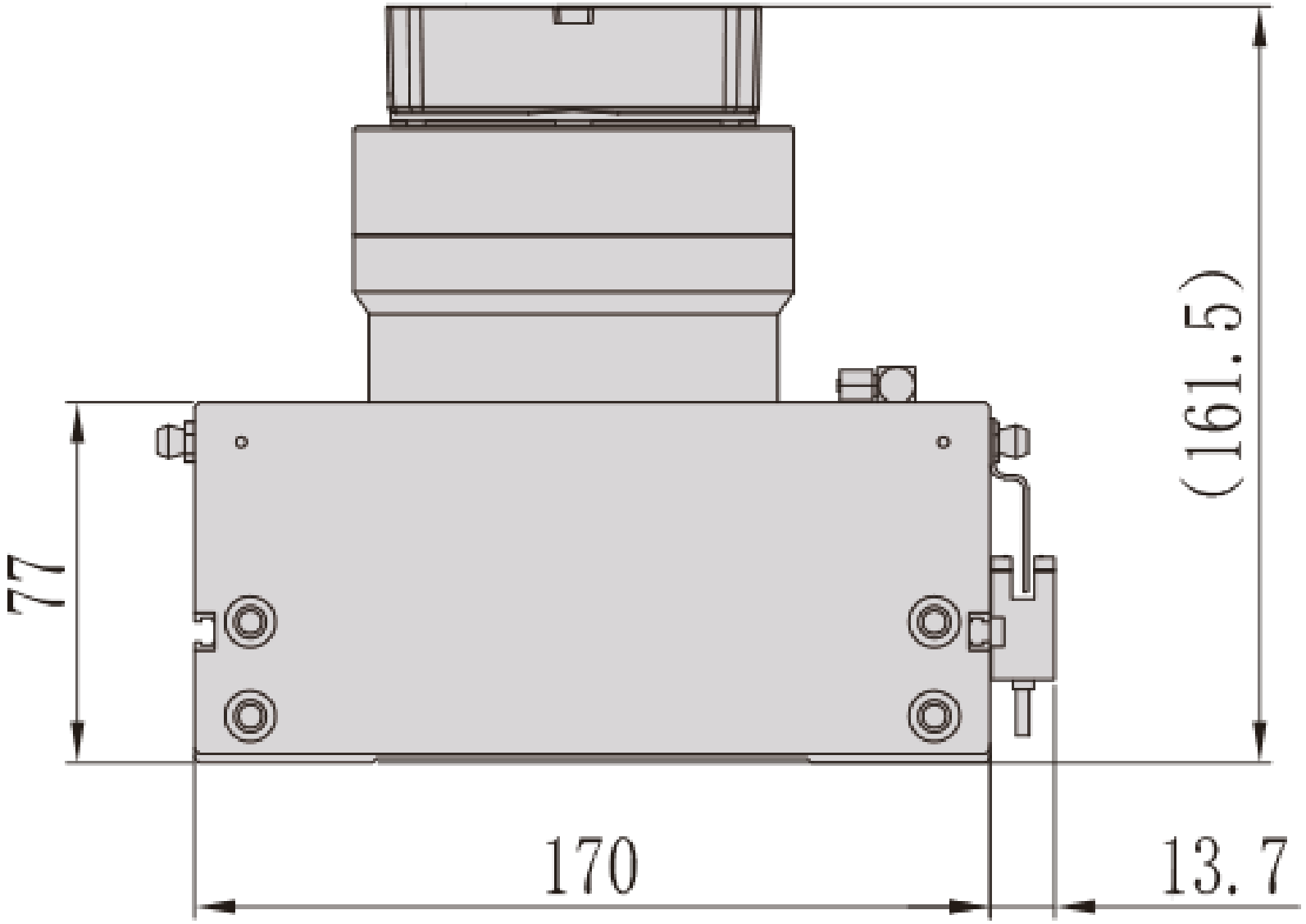

MS17 · 개방형 · 공학 개요

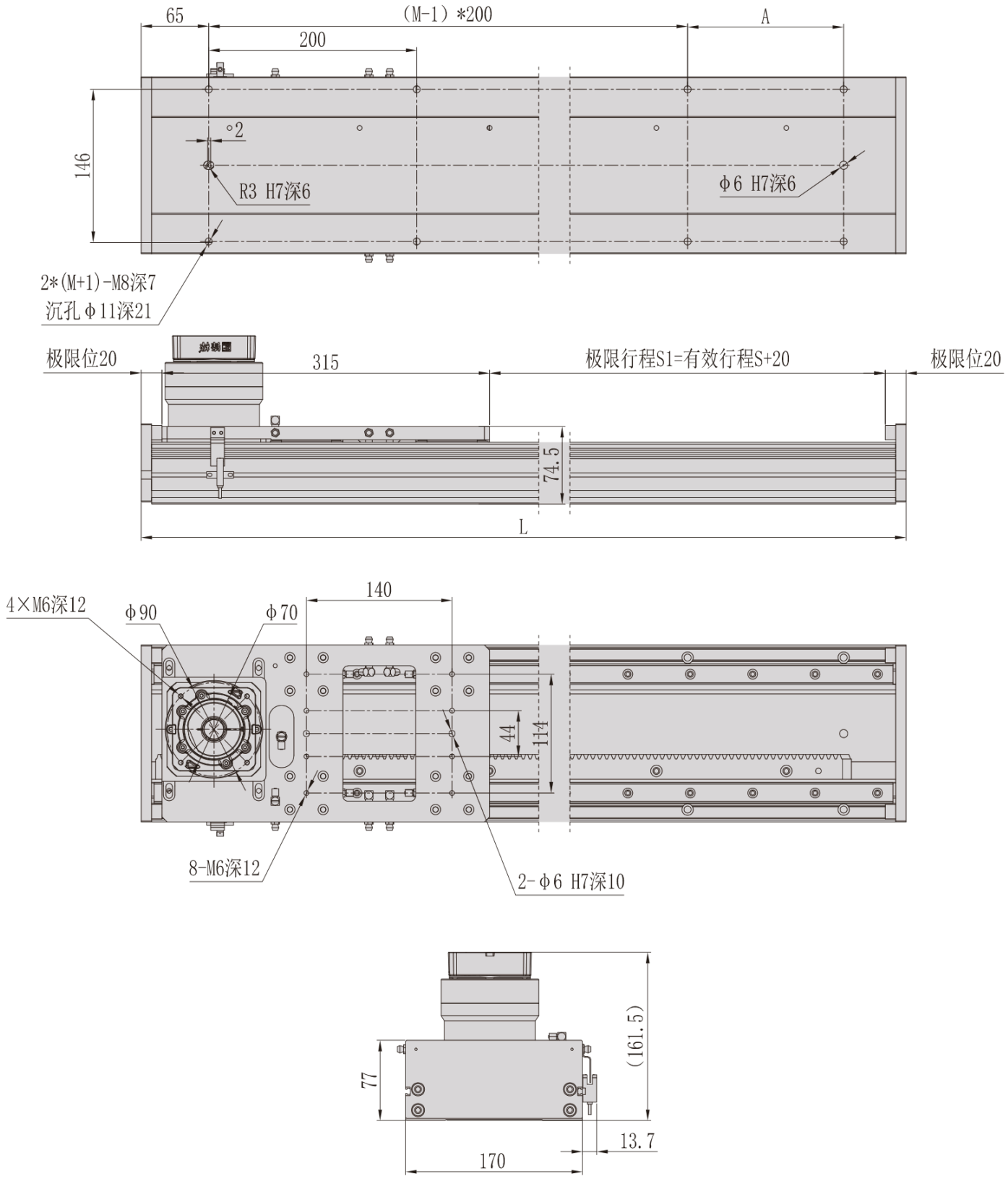

MS17 · 방진형 · 공학 개요

