

EDA140 | ແຜນຂະໜາດ

ແຜນລາຍການ

EDA140 R01 ແຜນຂະໜາດ ອະທິບາຍ:L1=ຄວາມຍາວຍຶດໄດ້+275,L2=ຄວາມຍາວຍຶດໄດ້+495 | R01

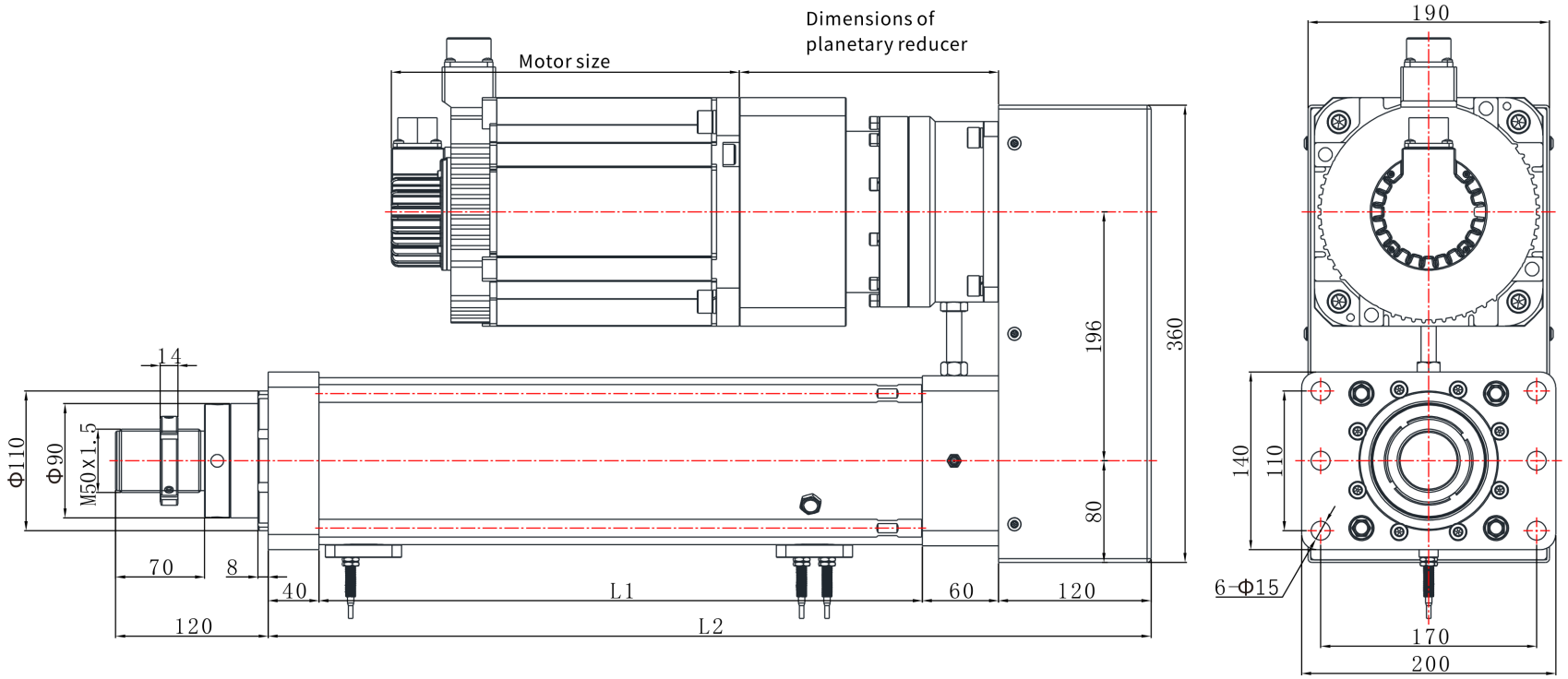

EDA140 | ແຜນຂະໜາດ

ແຜນລາຍການ

EDA140 L01 ແຜນຂະໜາດ ອະທິບາຍ:L1=ຄວາມຍາວຍຶດໄດ້+275,L2=ຄວາມຍາວຍຶດໄດ້+520 | L01

