MKK50 Dimensi

Pandangan dimensi dan pemasangan. Unit ialah label yang dicetak pada setiap pandangan.

Lukisan ini tidak memilih lejang. Sahkan pemasangan berbanding konfigurasi yang anda pesan.

F0 tanpa penutup: 1 pandangan. panel 1

H0 tanpa penutup: 1 pandangan. panel 2

HR tanpa penutup: 1 pandangan. panel 1

HL tanpa penutup: 1 pandangan. panel 2

HS tanpa penutup: 1 pandangan. panel 1

HM tanpa penutup: 1 pandangan. panel 2

F0 dengan penutup: 1 pandangan. panel 1

H0 dengan penutup: 1 pandangan. panel 2

HR dengan penutup: 1 pandangan. panel 1

HL dengan penutup: 1 pandangan. panel 2

HS dengan penutup: 1 pandangan. panel 1

HM dengan penutup: 1 pandangan. panel 2

F0 penutup teleskopik: 1 pandangan. panel 1

H0 penutup teleskopik: 1 pandangan. panel 2

HR penutup teleskopik: 1 pandangan. panel 1

HL penutup teleskopik: 1 pandangan. panel 2

HS penutup teleskopik: 1 pandangan. panel 1

HM penutup teleskopik: 1 pandangan. panel 2

F0: 1 pandangan. pasang F0

F1: 1 pandangan. pasang F1

F2: 1 pandangan. pasang F2

F3: 1 pandangan. pasang F3

H0: 1 pandangan. pasang H0

MKK50 · F0 tanpa penutup · panel 1

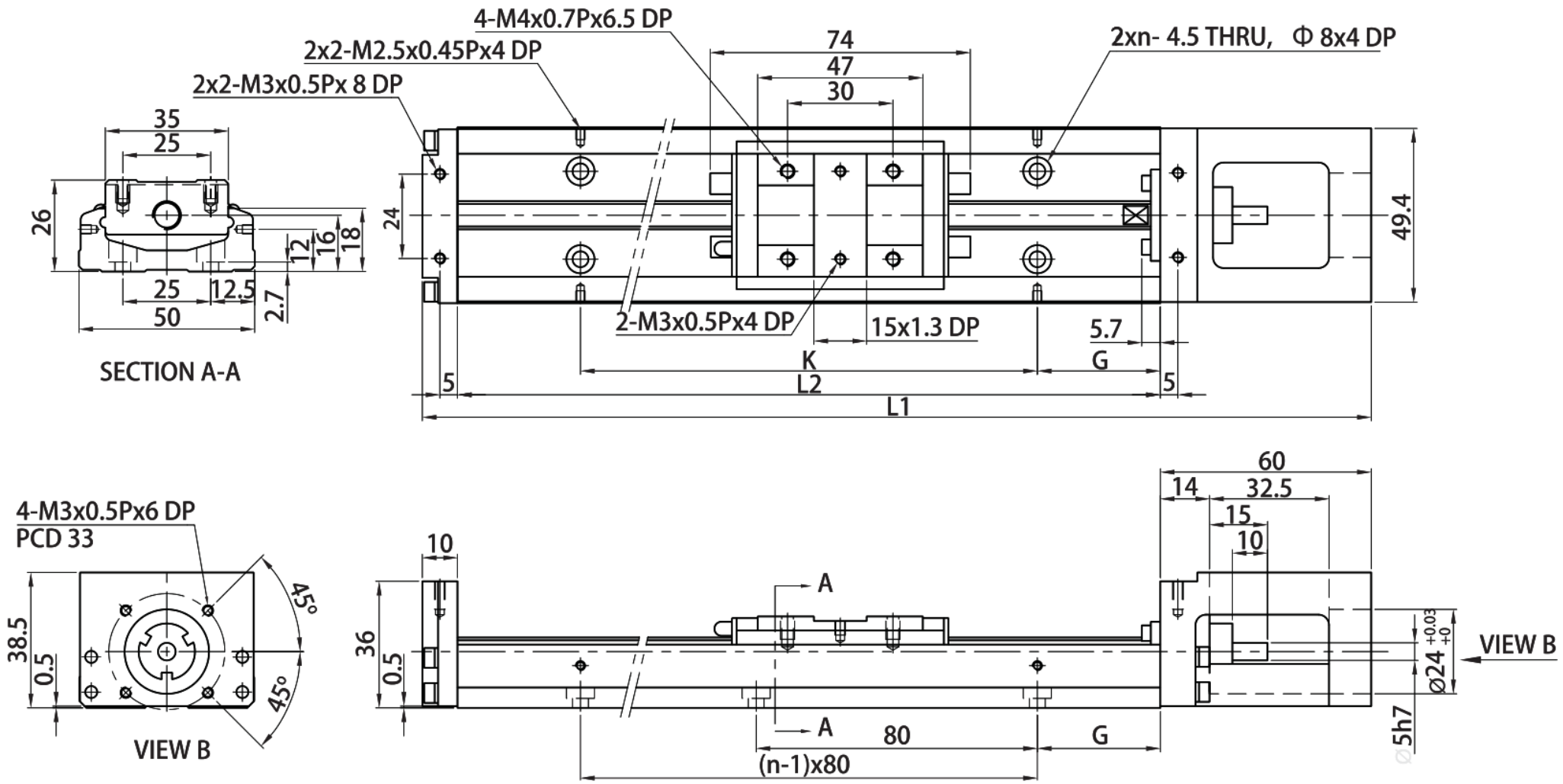

MKK50 · H0 tanpa penutup · panel 2

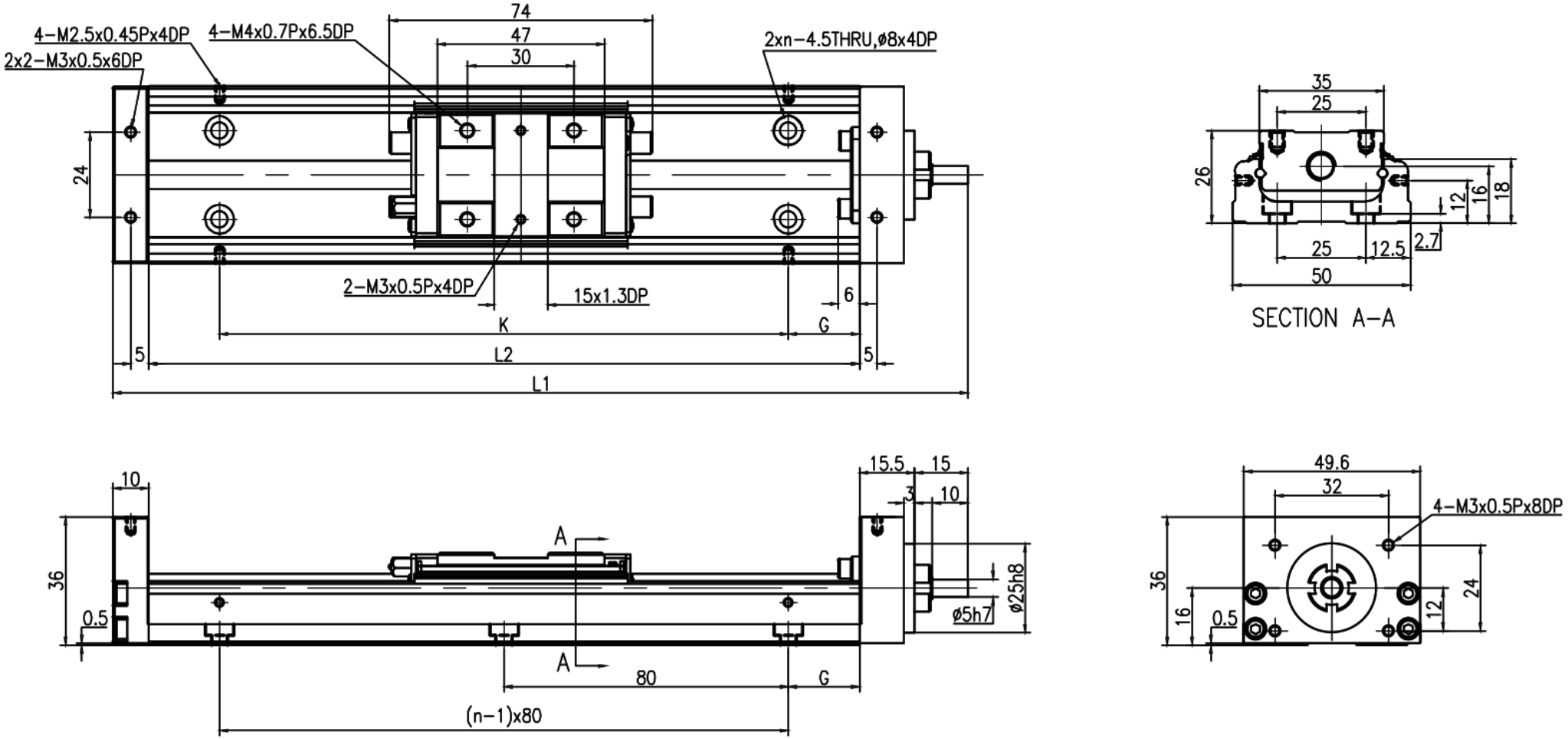

MKK50 · HR tanpa penutup · panel 1

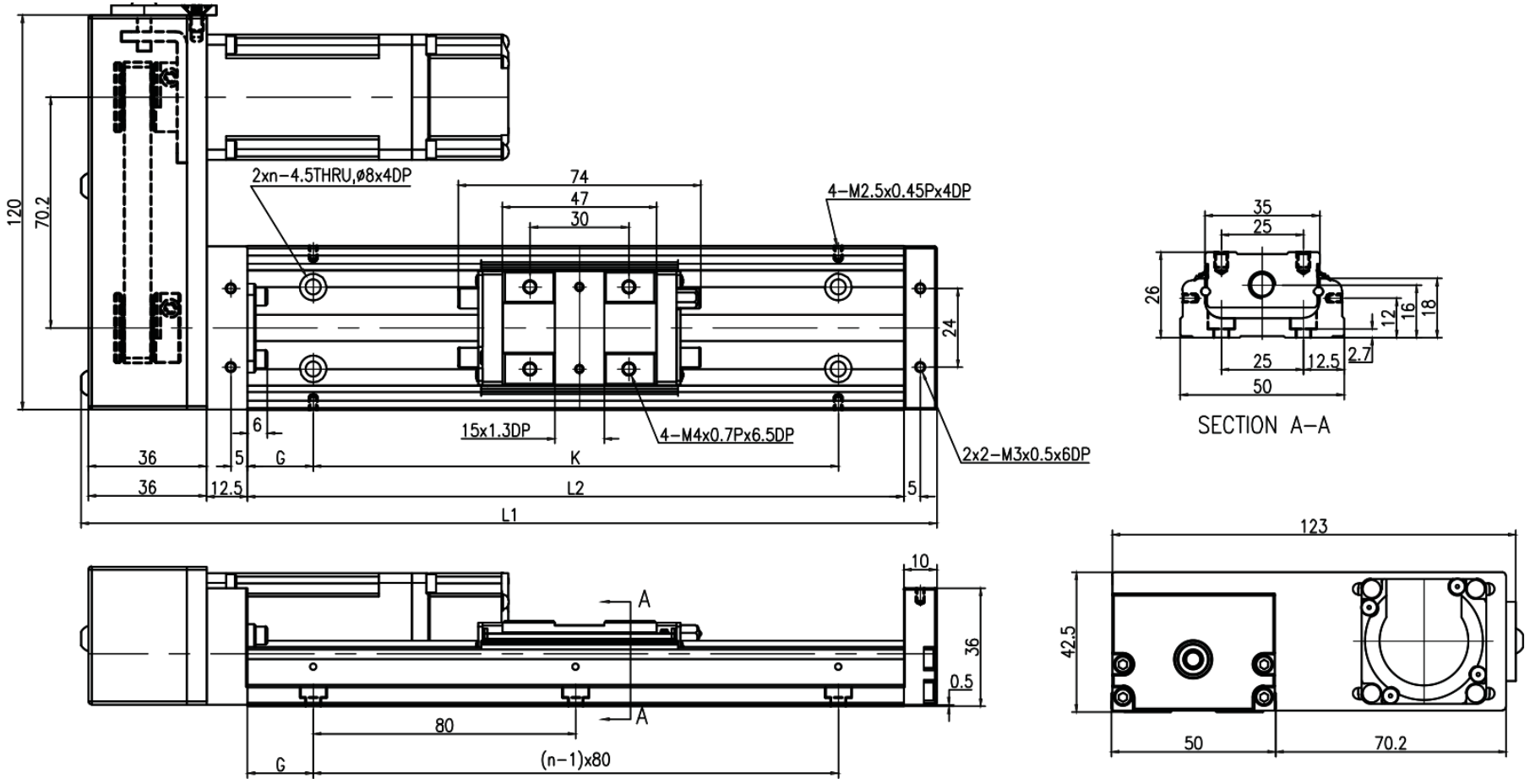

MKK50 · HL tanpa penutup · panel 2

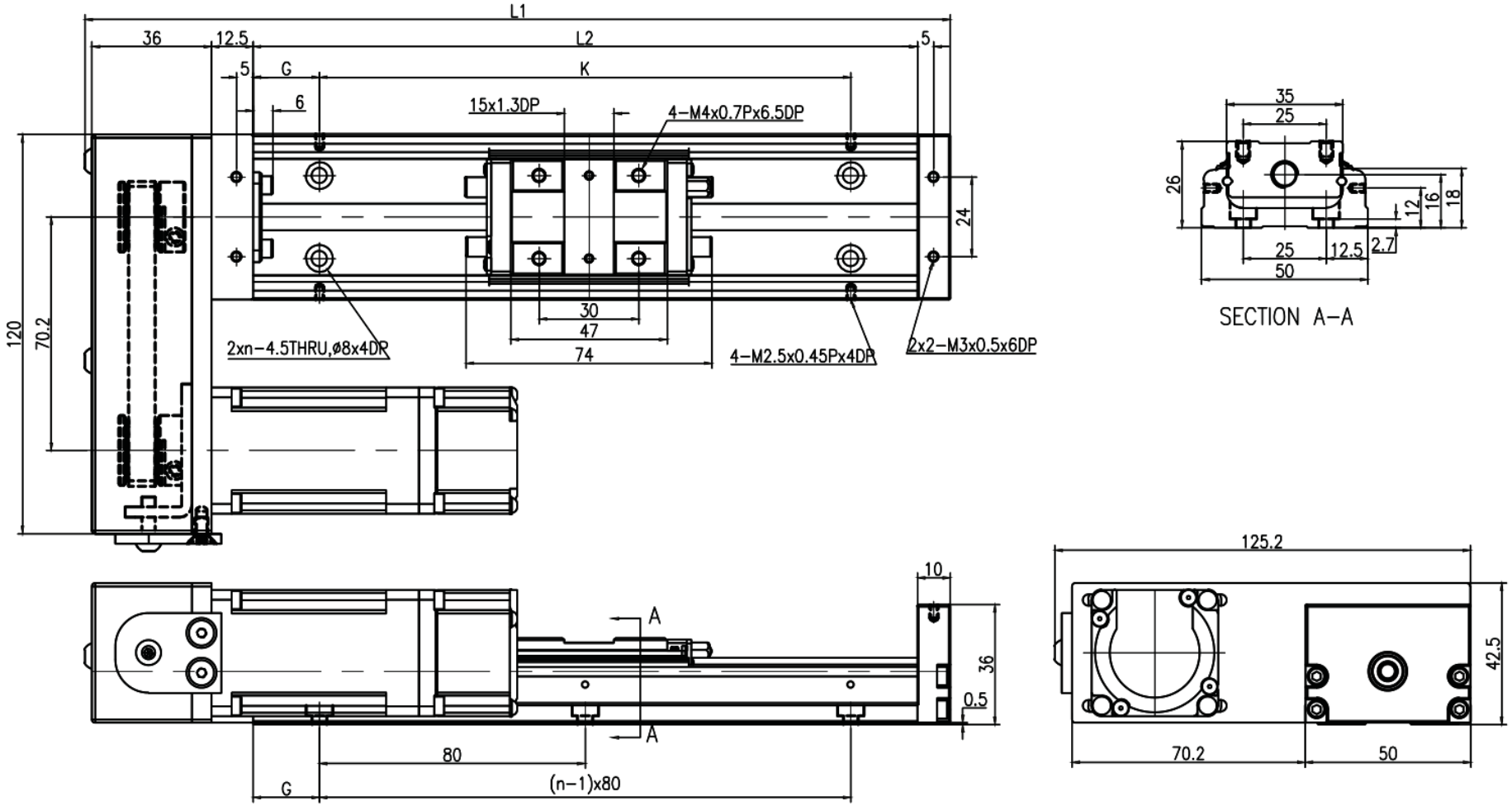

MKK50 · HS tanpa penutup · panel 1

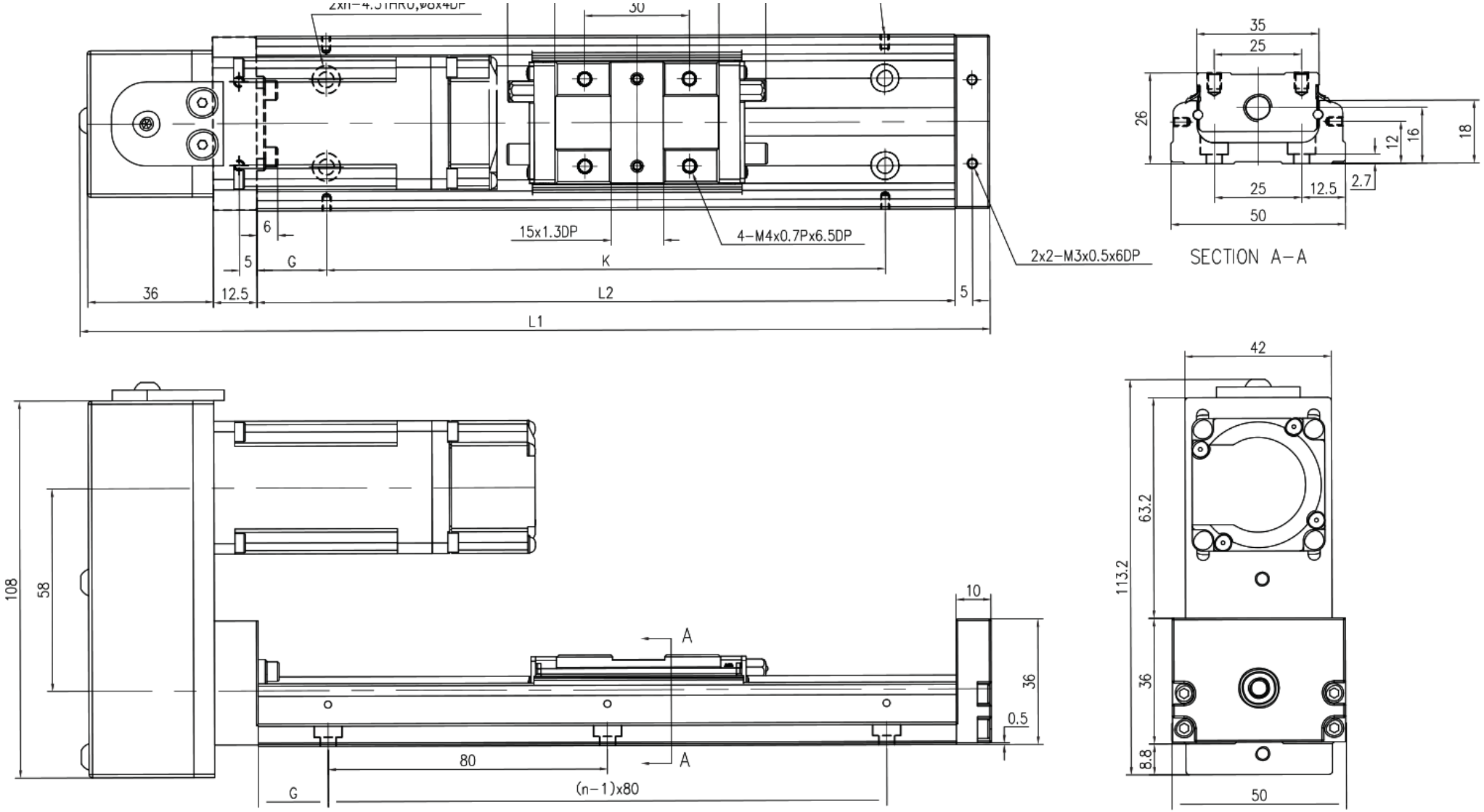

MKK50 · HM tanpa penutup · panel 2

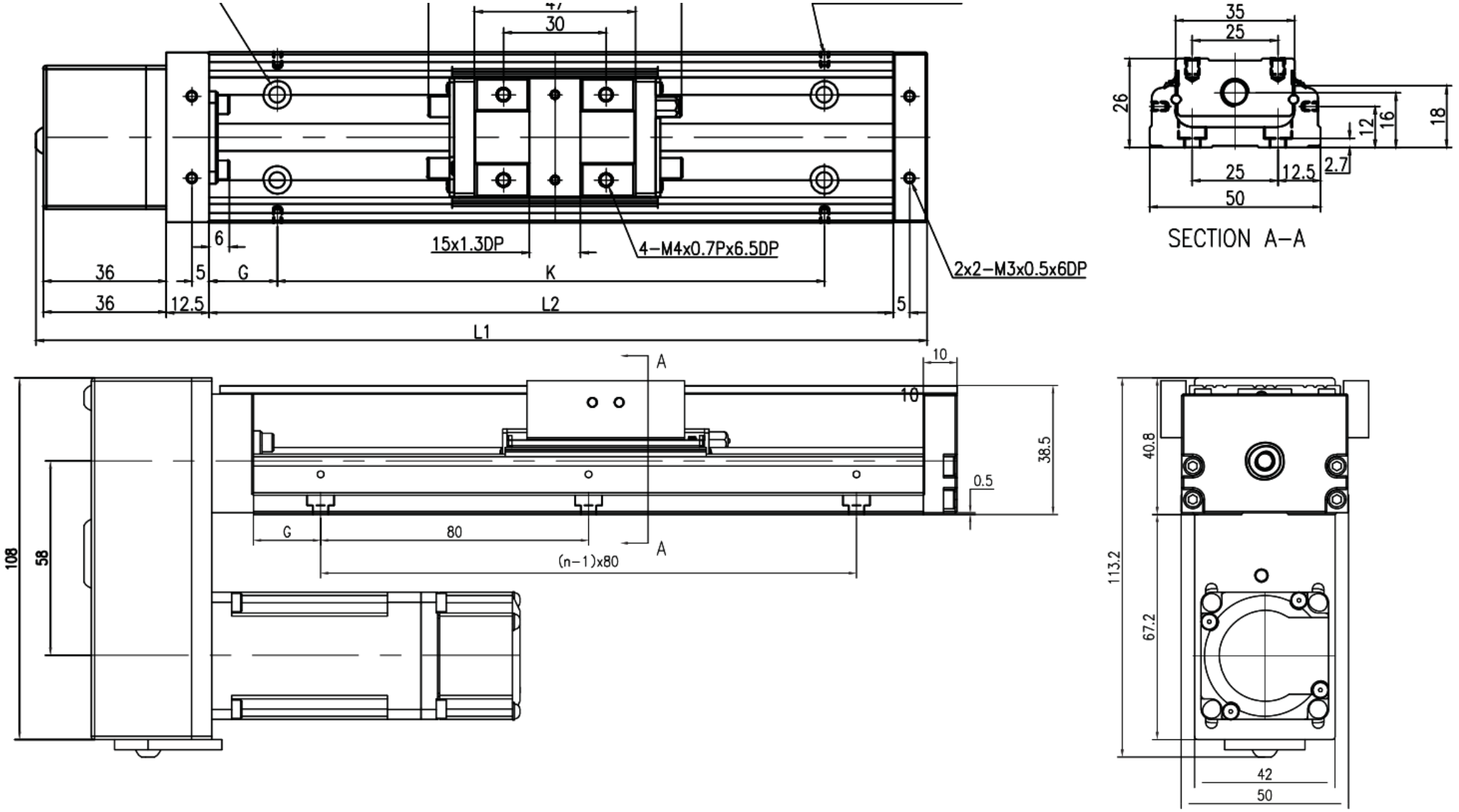

MKK50 · F0 · dengan penutup · panel 1

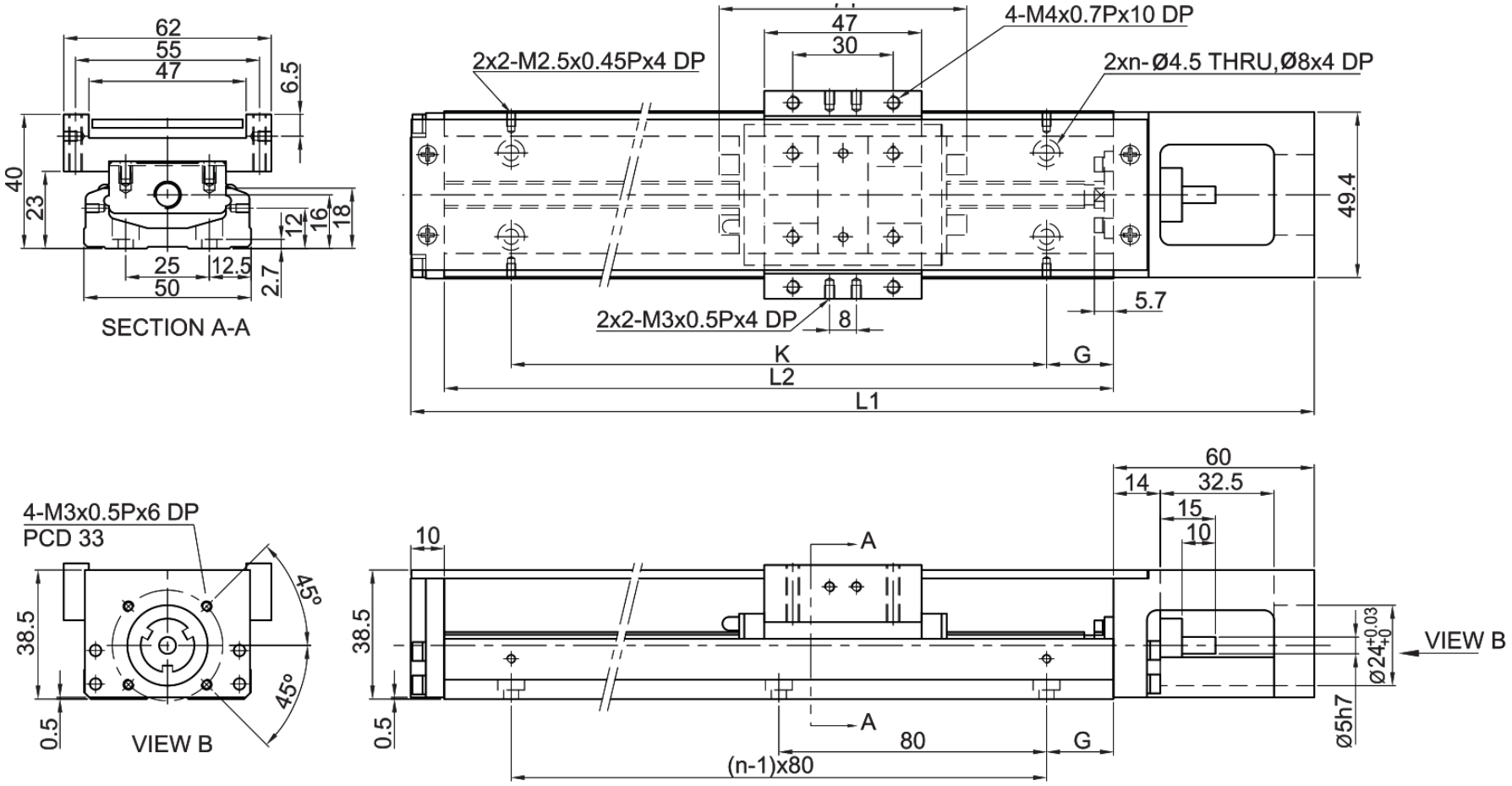

MKK50 · H0 · dengan penutup · panel 2

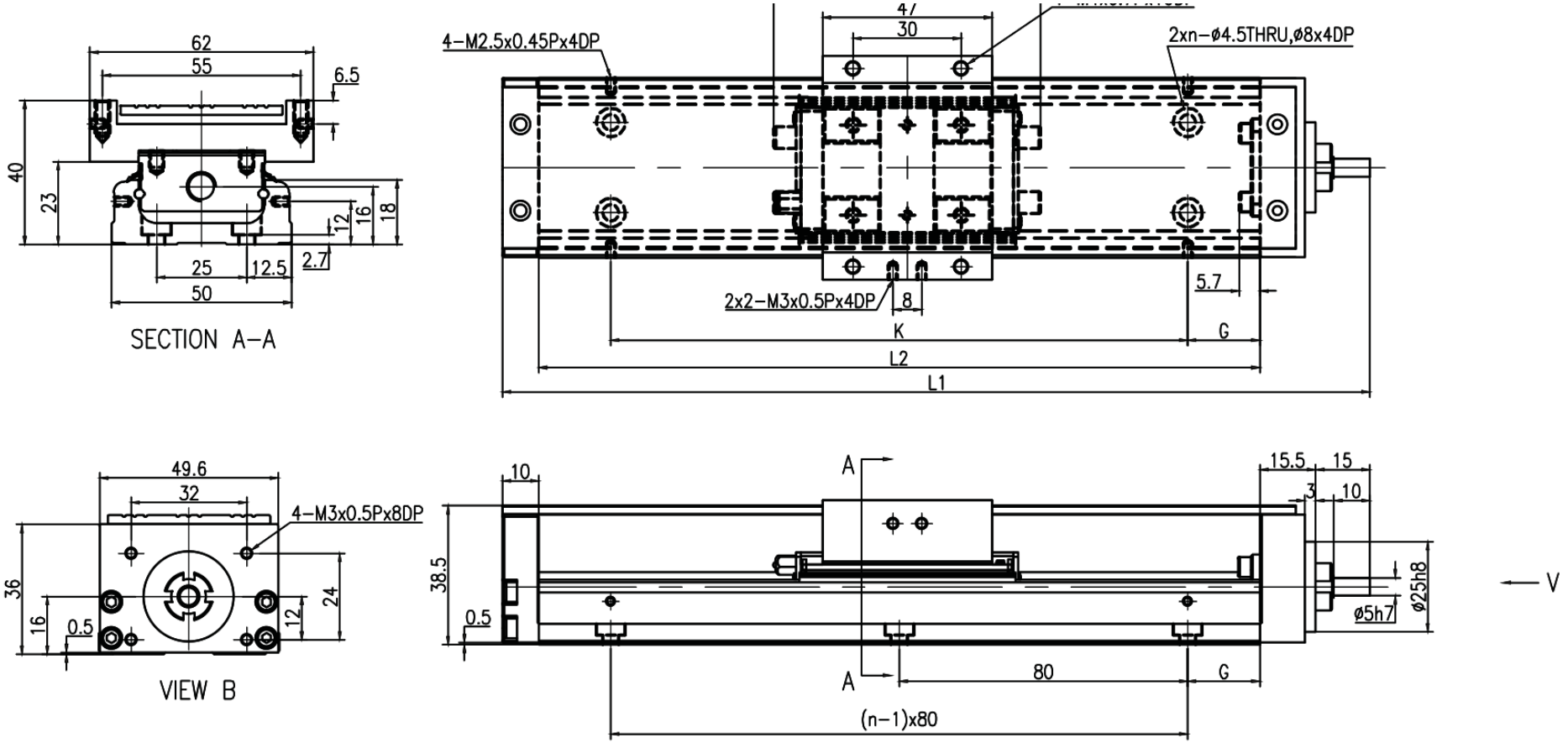

MKK50 · HR · dengan penutup · panel 1

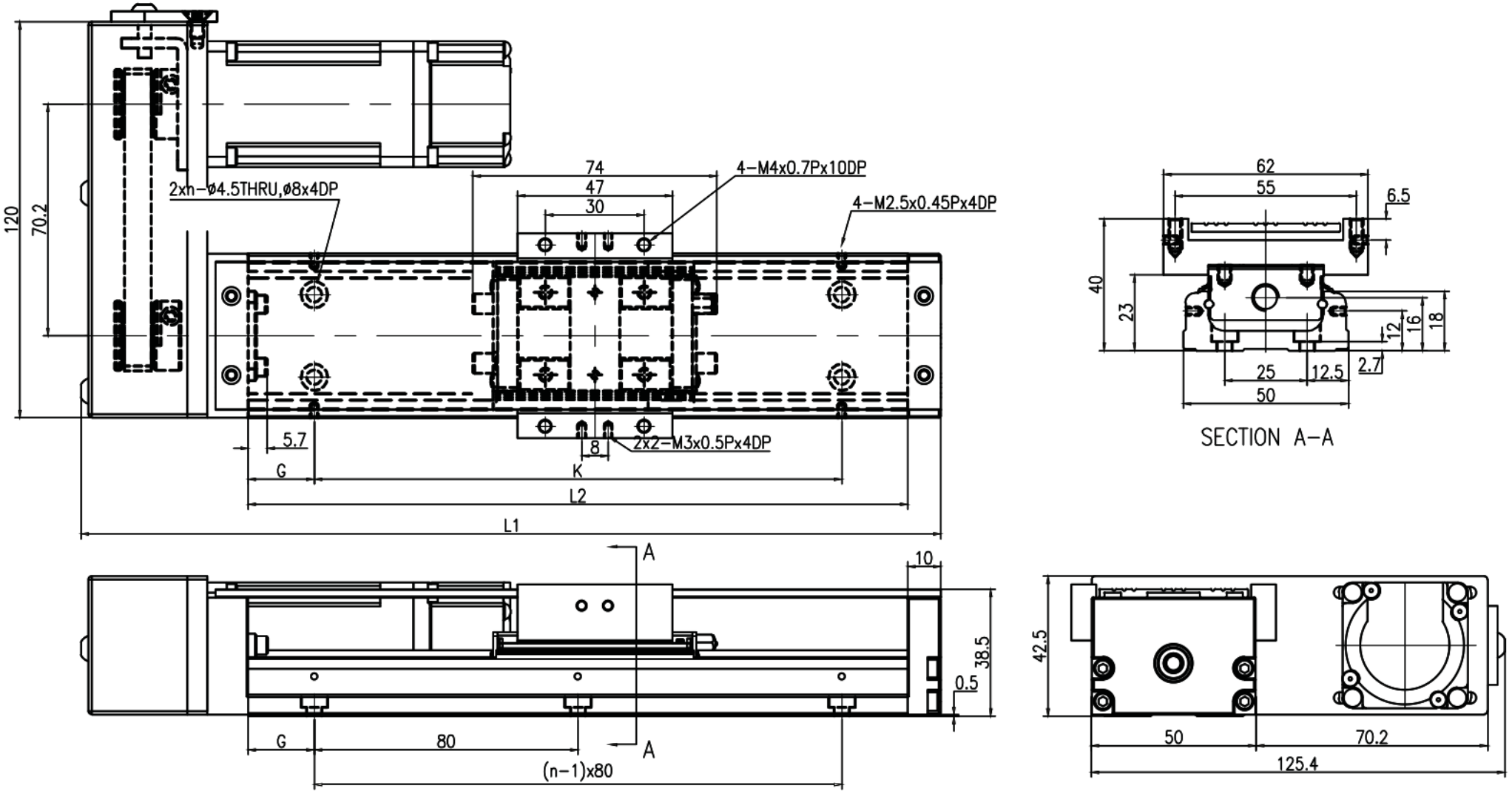

MKK50 · HL · dengan penutup · panel 2

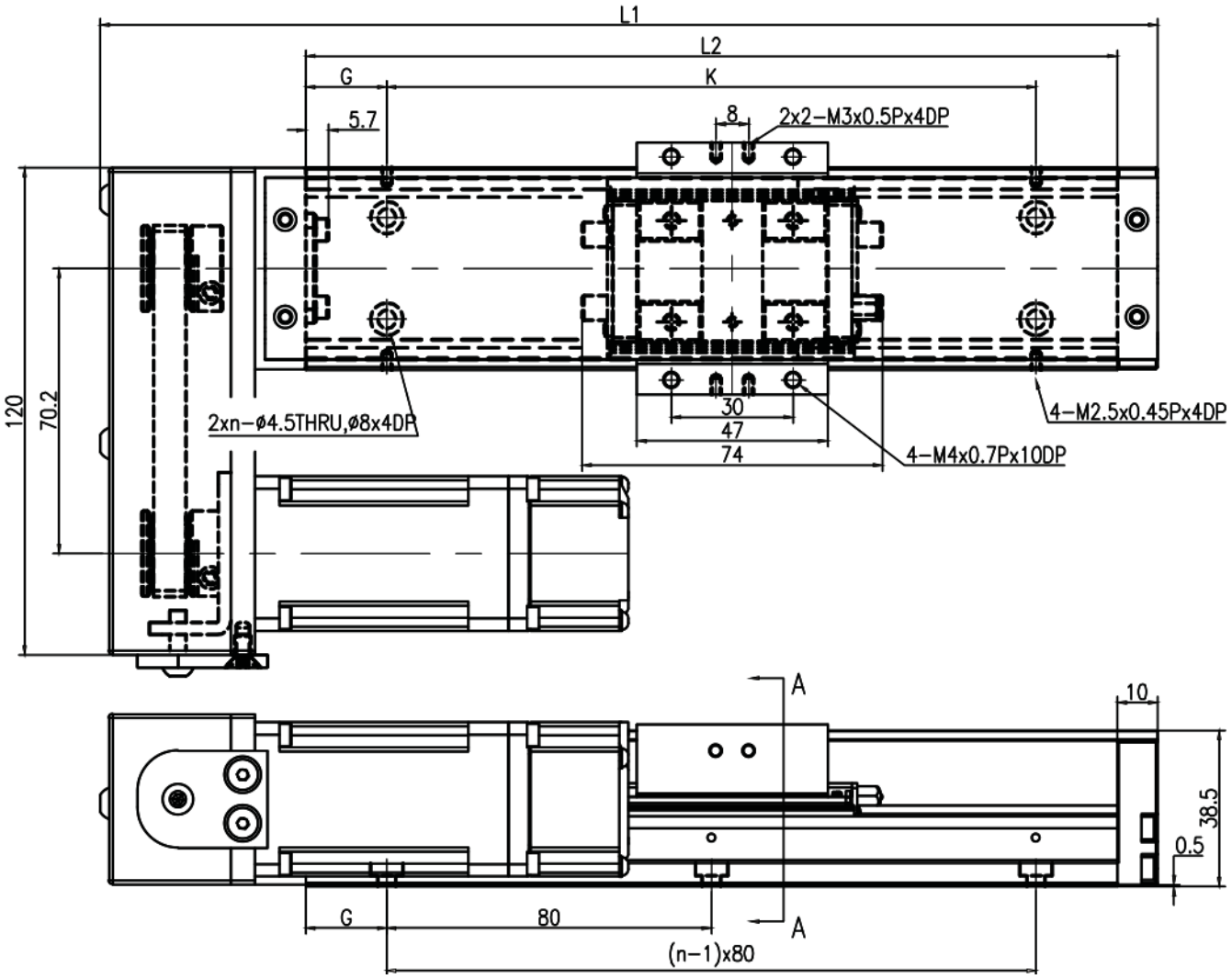

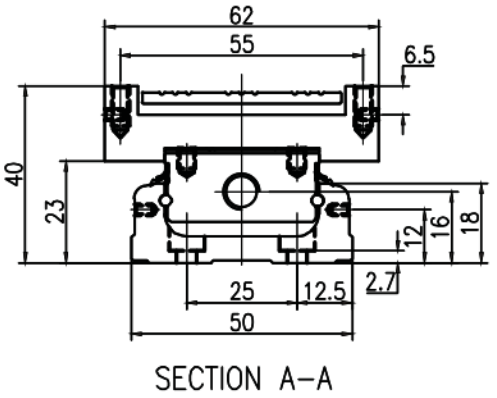

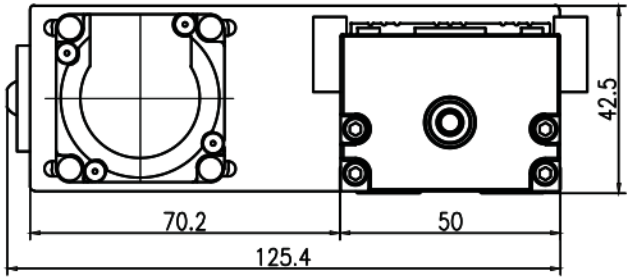

MKK50 · HS · dengan penutup · panel 1

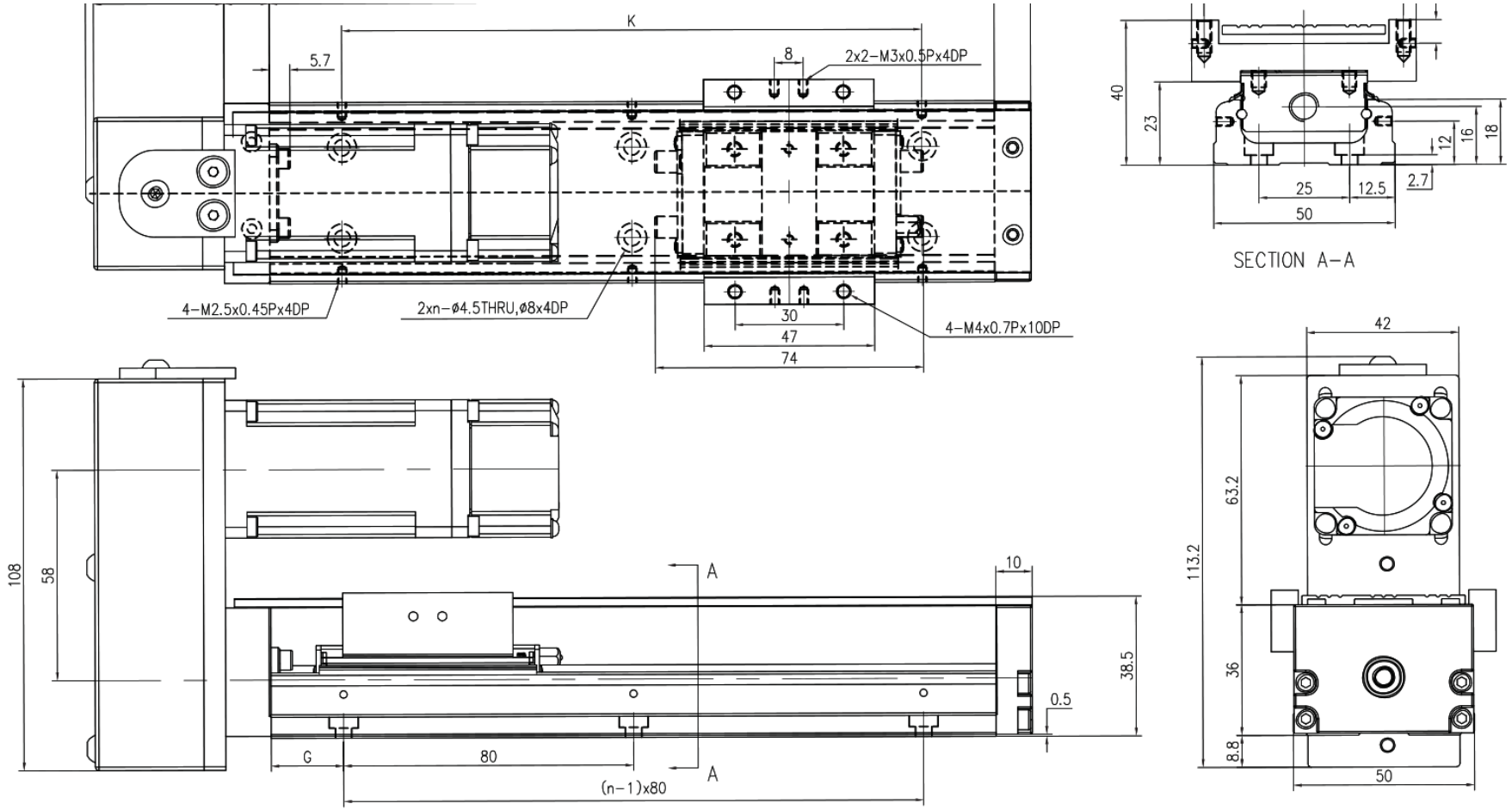

MKK50 · HM · dengan penutup · panel 2

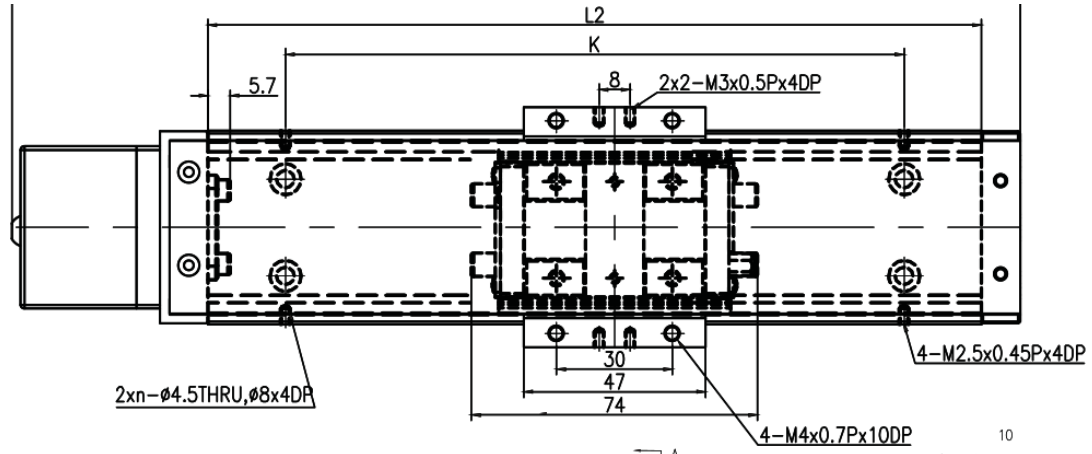

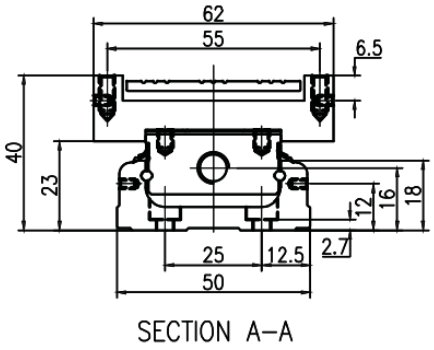

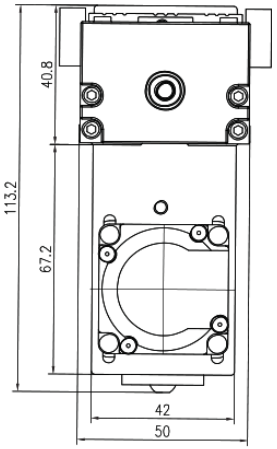

MKK50 · F0 penutup teleskopik · panel 1

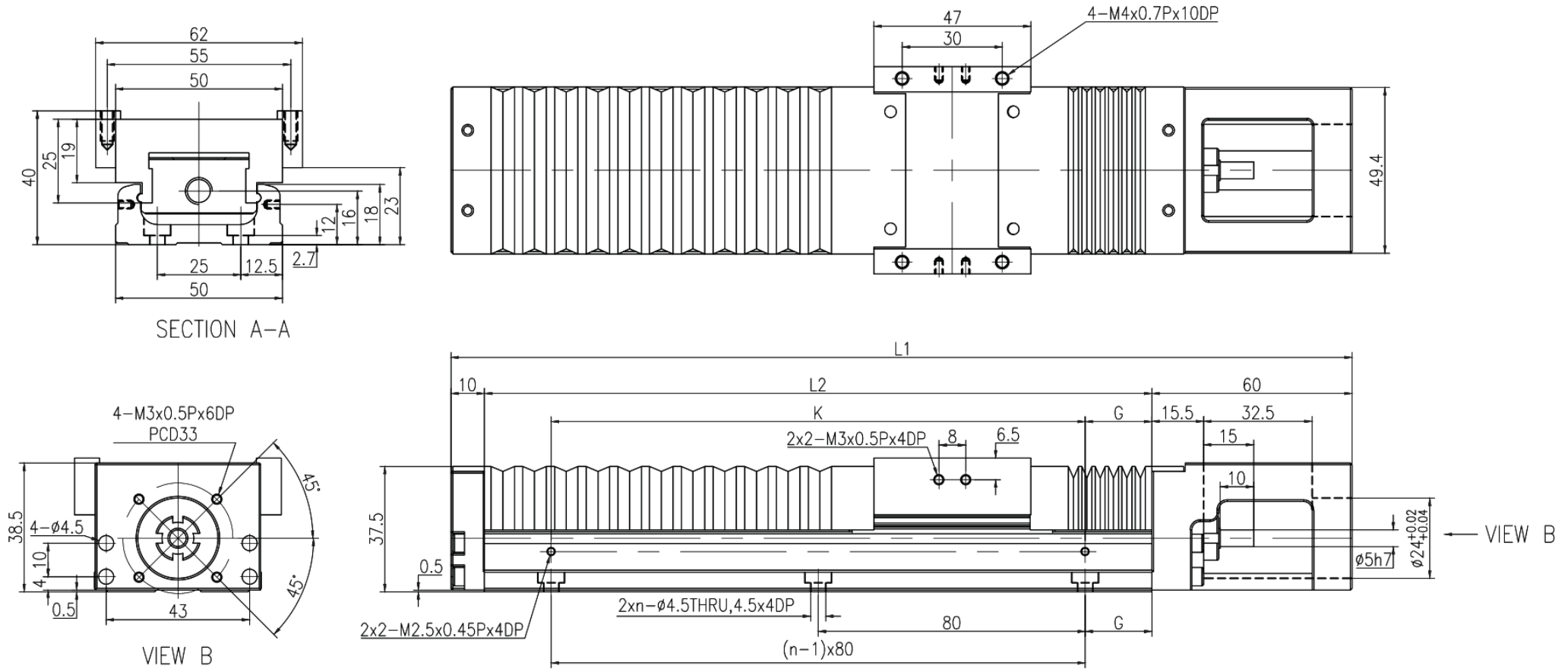

MKK50 · H0 penutup teleskopik · panel 2

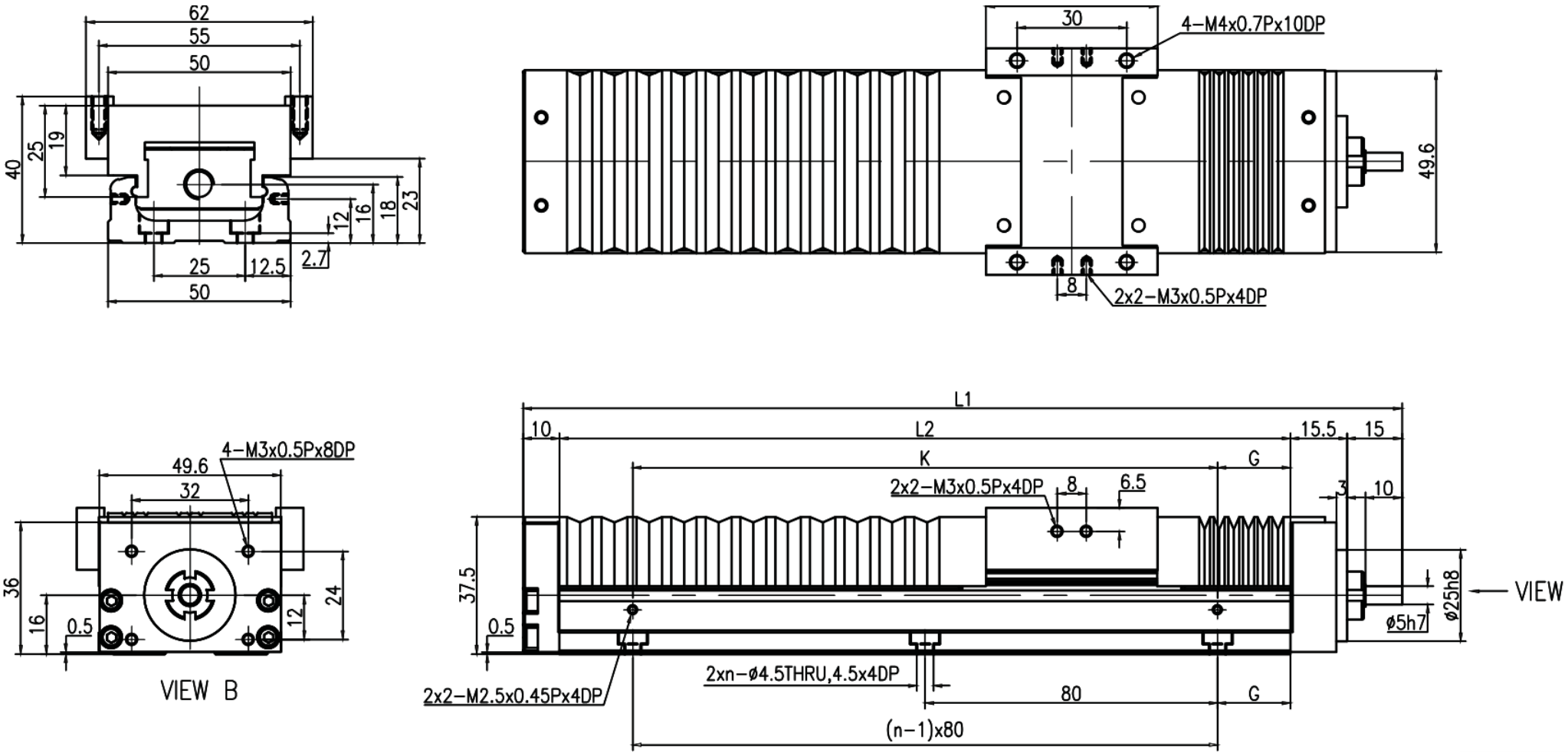

MKK50 · HR penutup teleskopik · panel 1

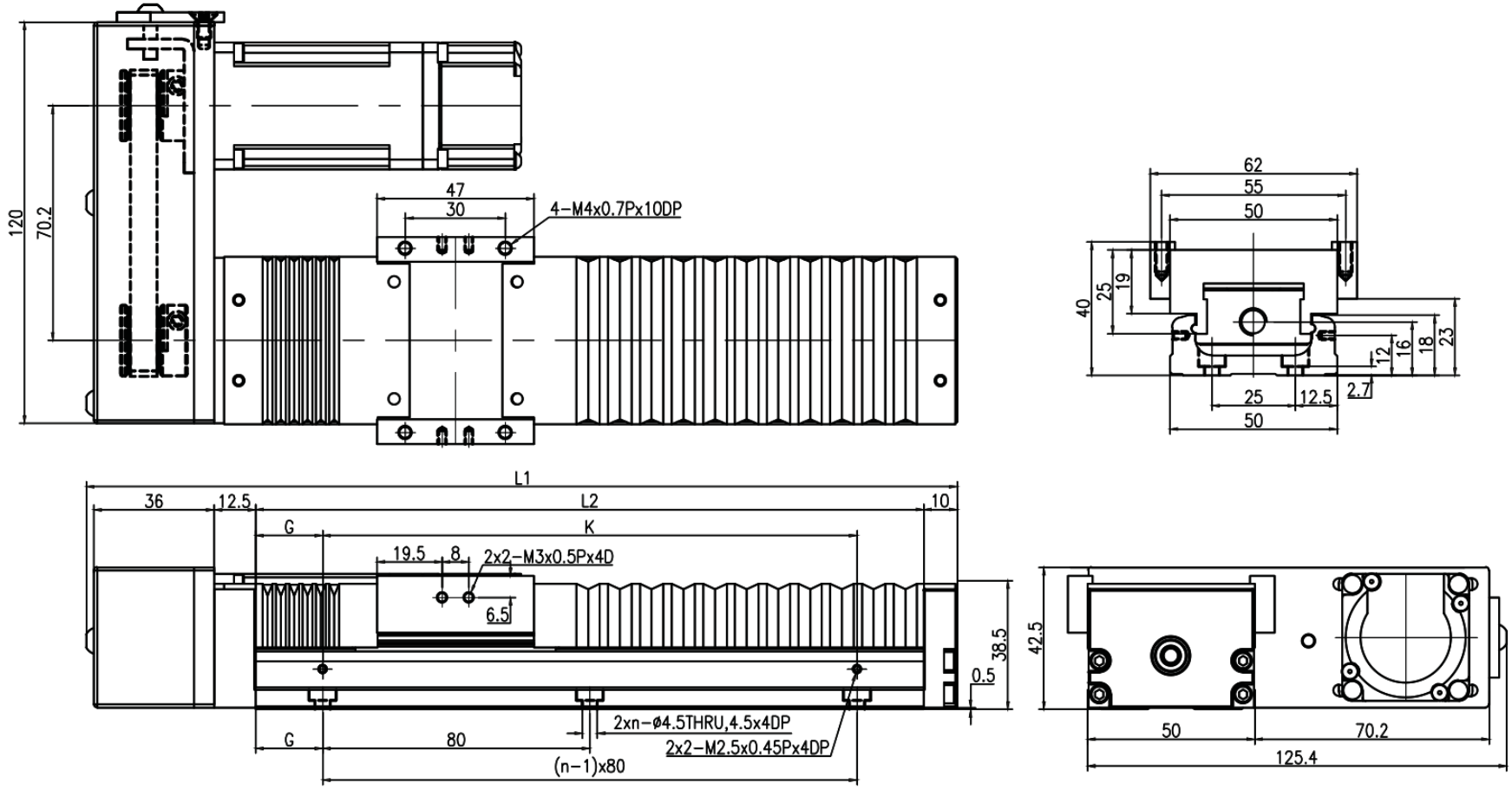

MKK50 · HL penutup teleskopik · panel 2

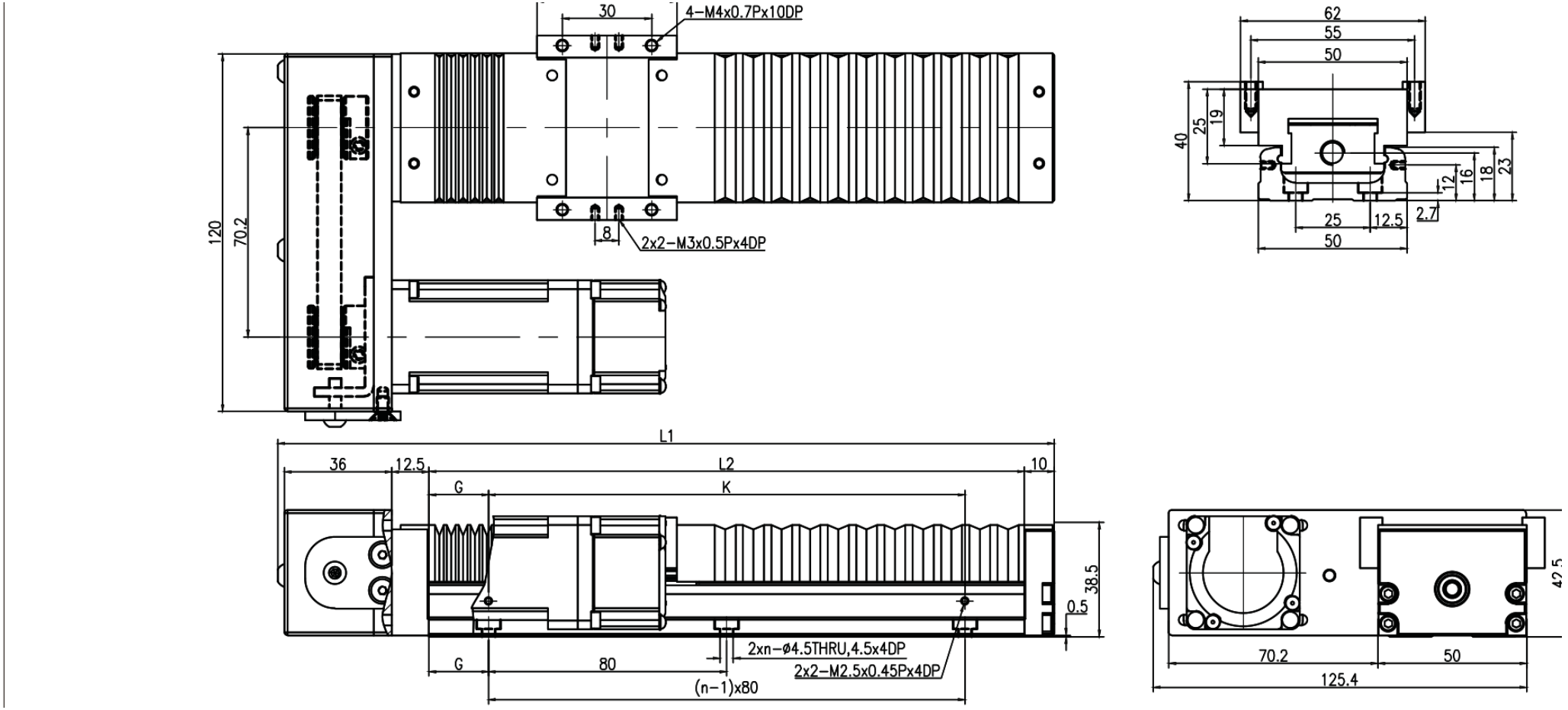

MKK50 · HS penutup teleskopik · panel 1

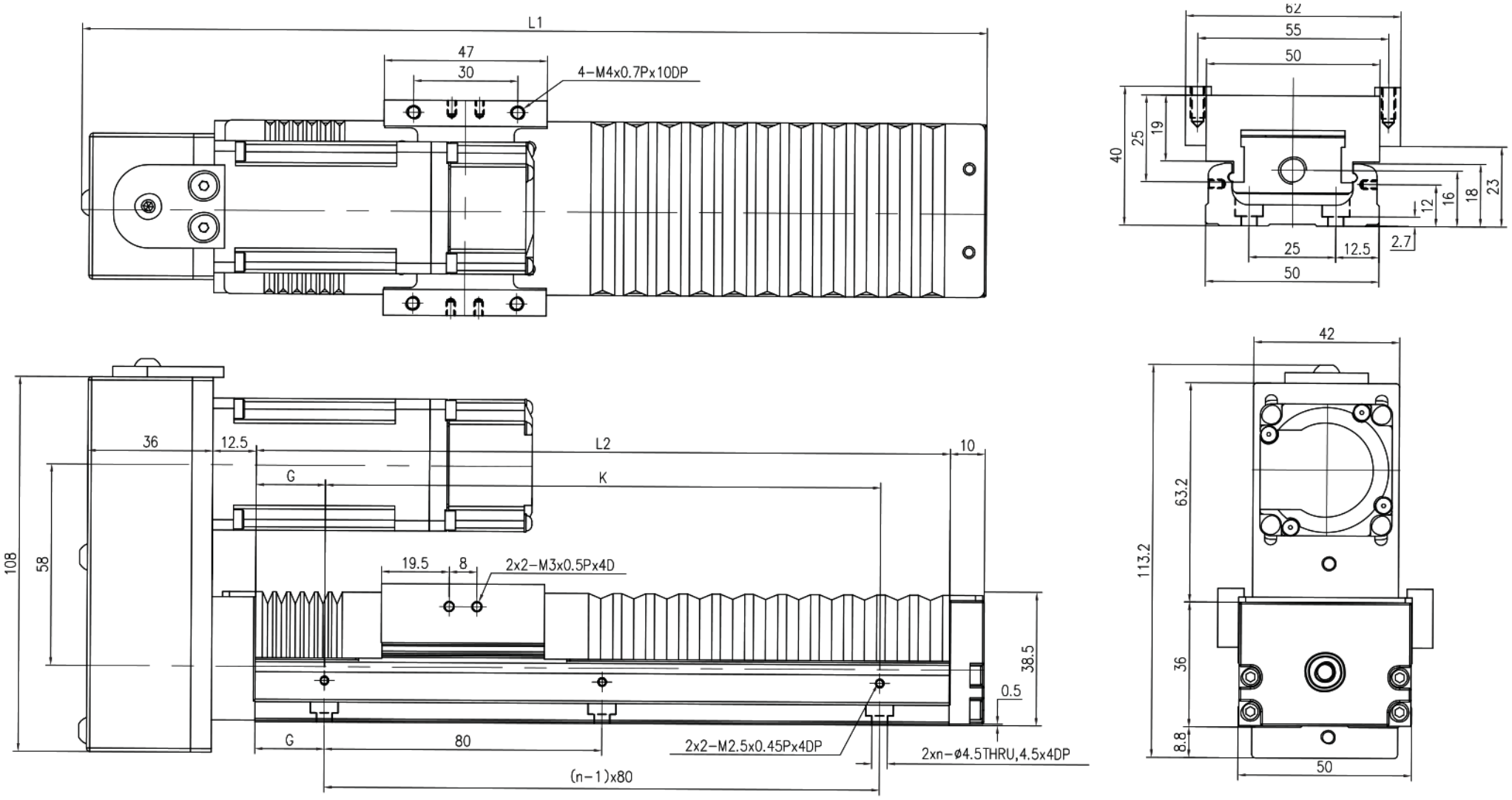

MKK50 · HM penutup teleskopik · panel 2

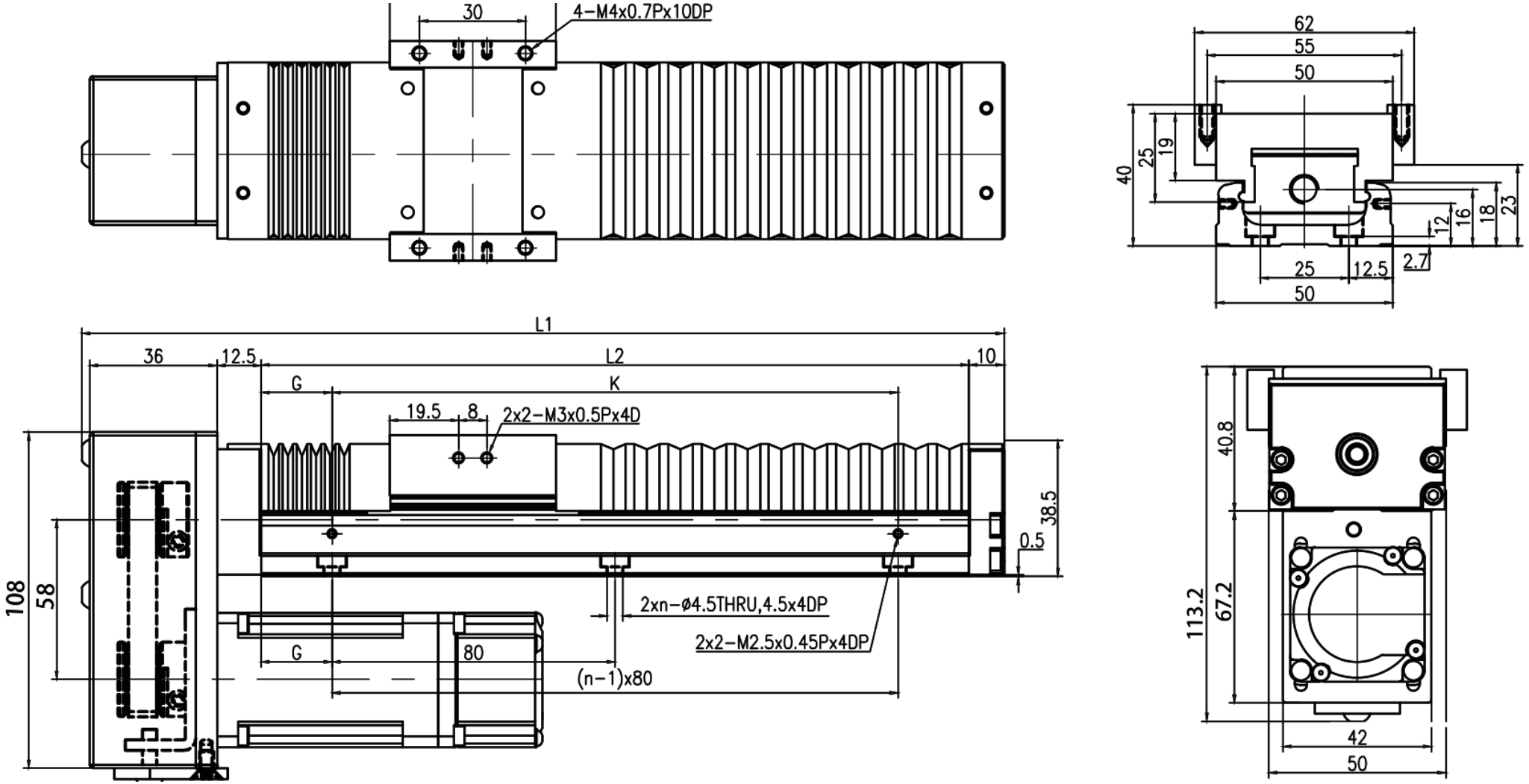

MKK50 · F0 · pasang F0

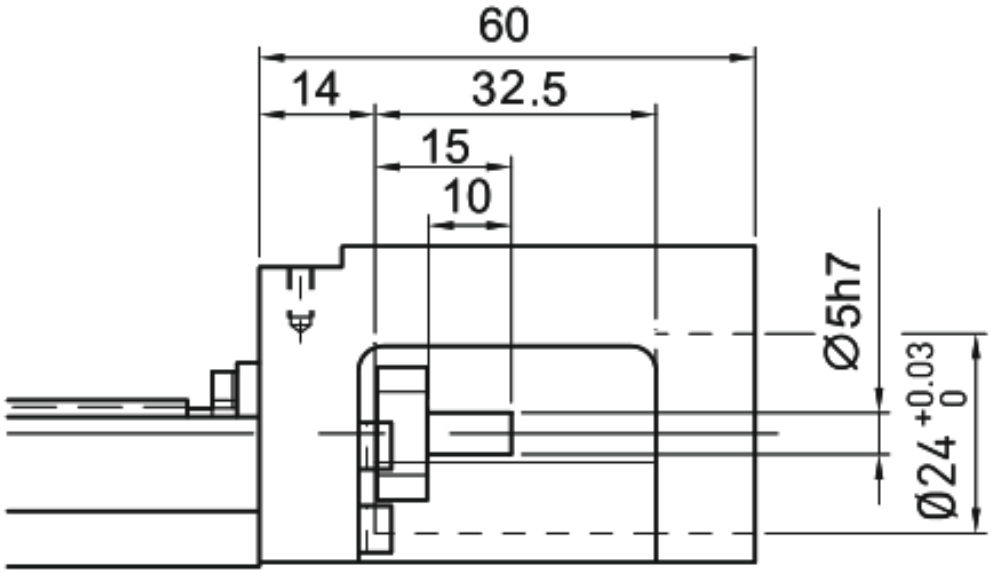

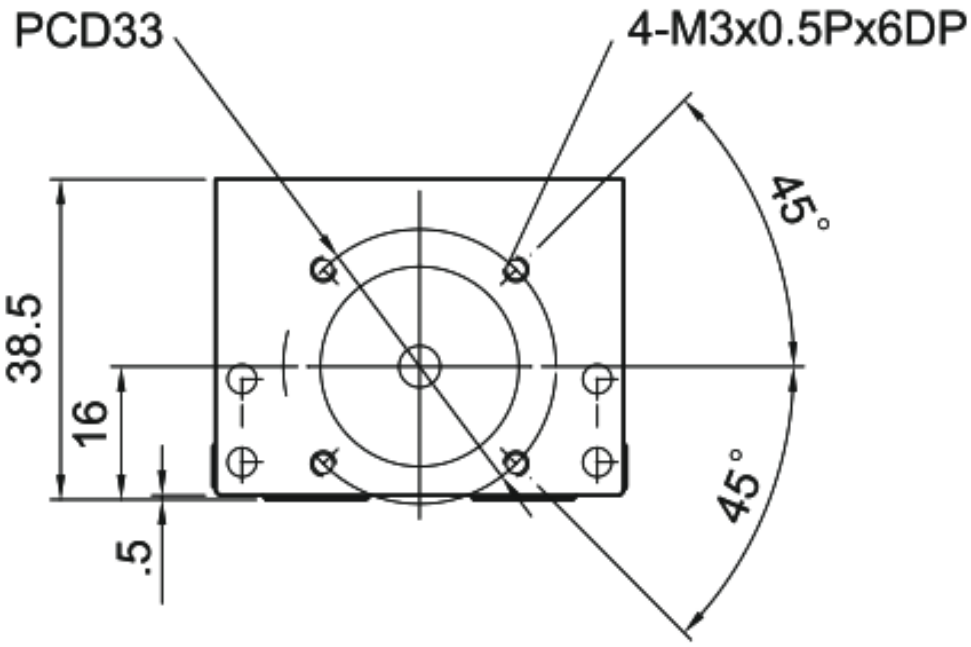

MKK50 · F1 · pasang F1

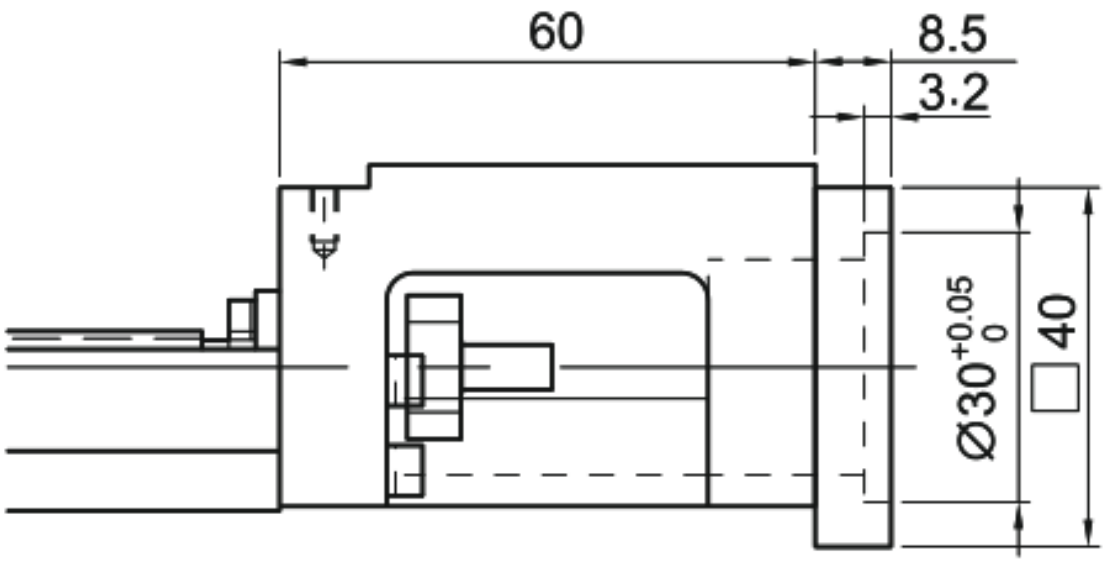

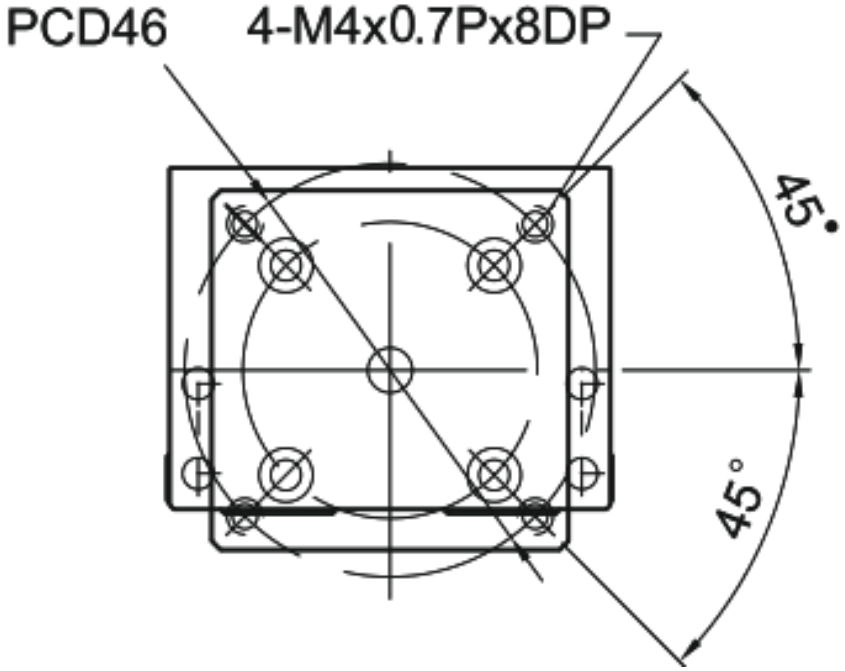

MKK50 · F2 · pasang F2

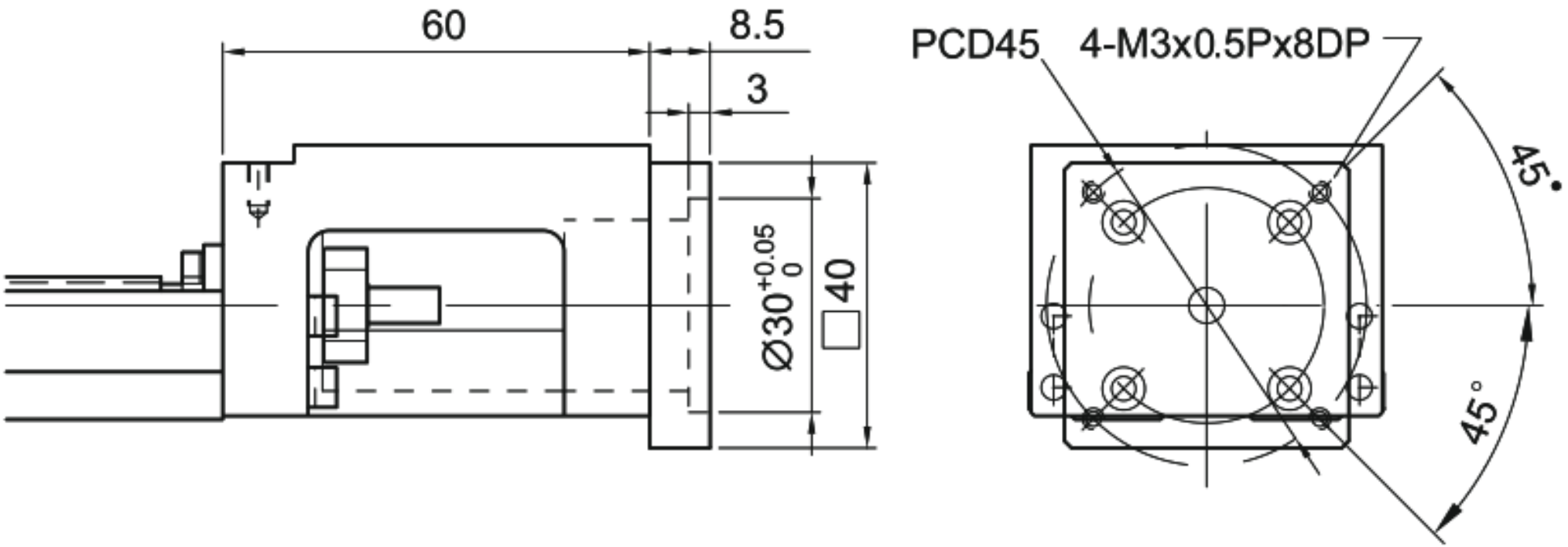

MKK50 · F3 · pasang F3

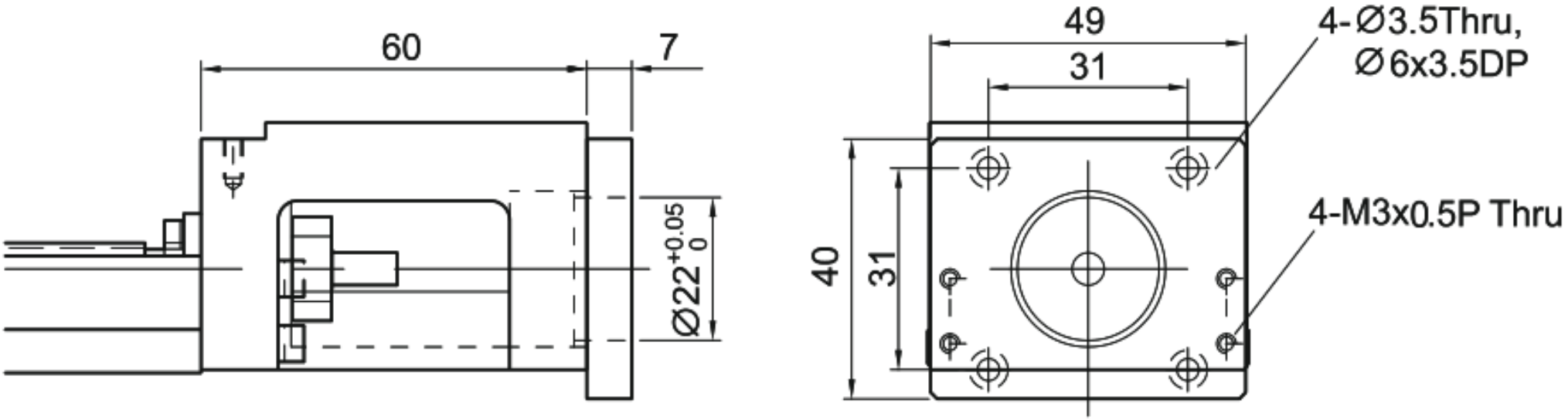

MKK50 · H0 · pasang H0

