MC135 / Zeichnungsatlas

Abmessungen und Einbau

Unabhängige Ansichten, gruppiert nach Motoranbau.

Zeichnungseinheit unbestätigt; ursprüngliche Maßbezeichnungen bleiben erhalten.

Referenzmaße; Einbau und Hub für Ihre Konfiguration bestätigen.

Beschriftete Maße verwenden; Zeichnungen nicht maßstäblich auswerten.

C außen 5 Ansichten | S. 2-4

D innen 5 Ansichten | S. 5-7

L links 5 Ansichten | S. 8-10

R rechts 5 Ansichten | S. 11-13

B unten 5 Ansichten | S. 14-16

Produktspezifikationen und Auswahlhinweise werden gesondert bereitgestellt.

Für konfigurationsspezifische Maße oder tatsächliche CAD-Dateien wenden Sie sich an HTROBOT.

MC135 / C außen

Ansicht 1

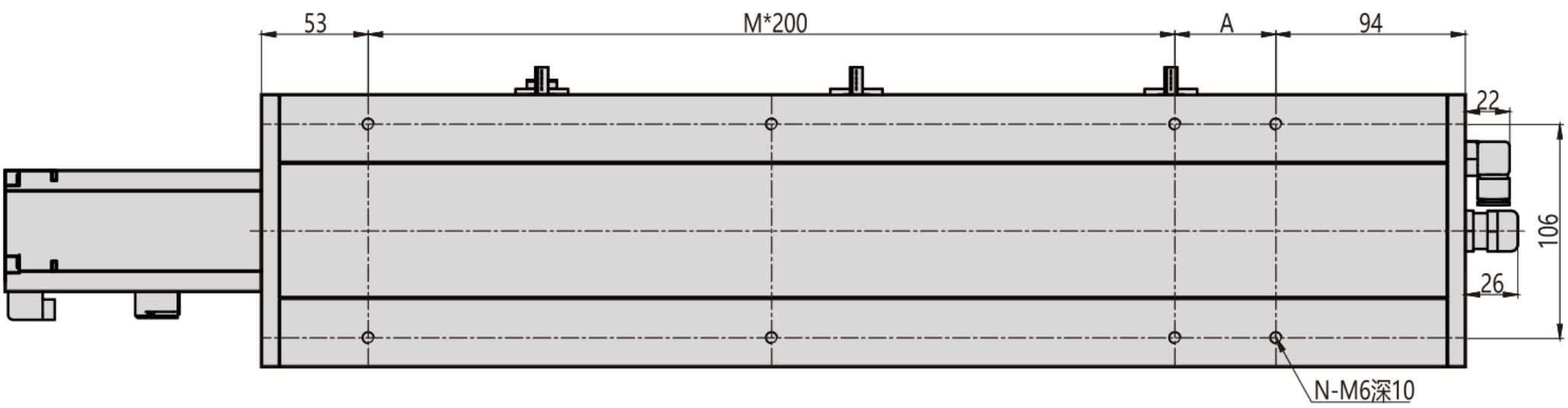

Ansicht 2

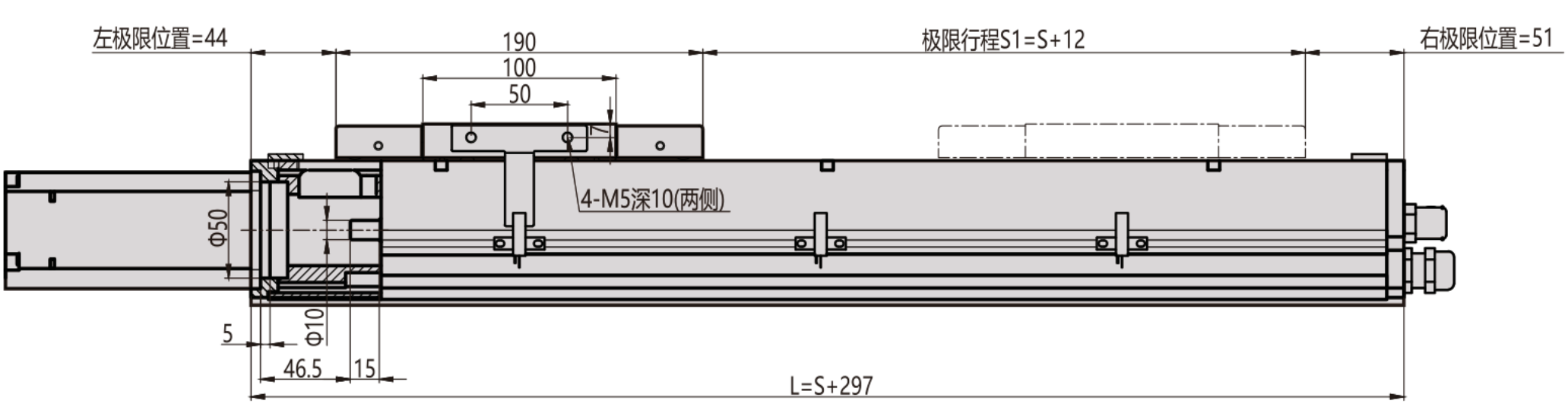

Ansicht 3

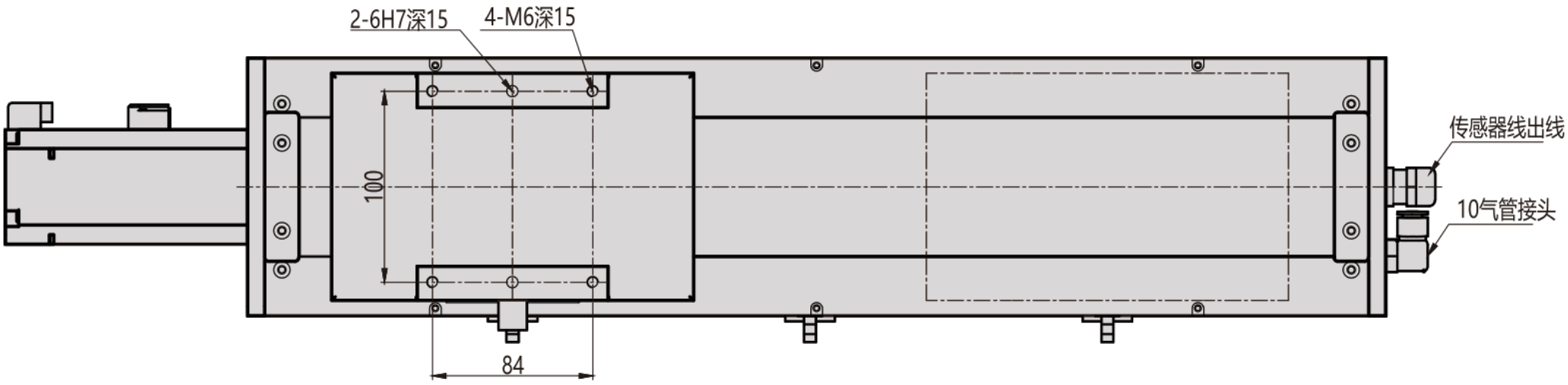

MC135 / C außen

Querschnitt Flansch

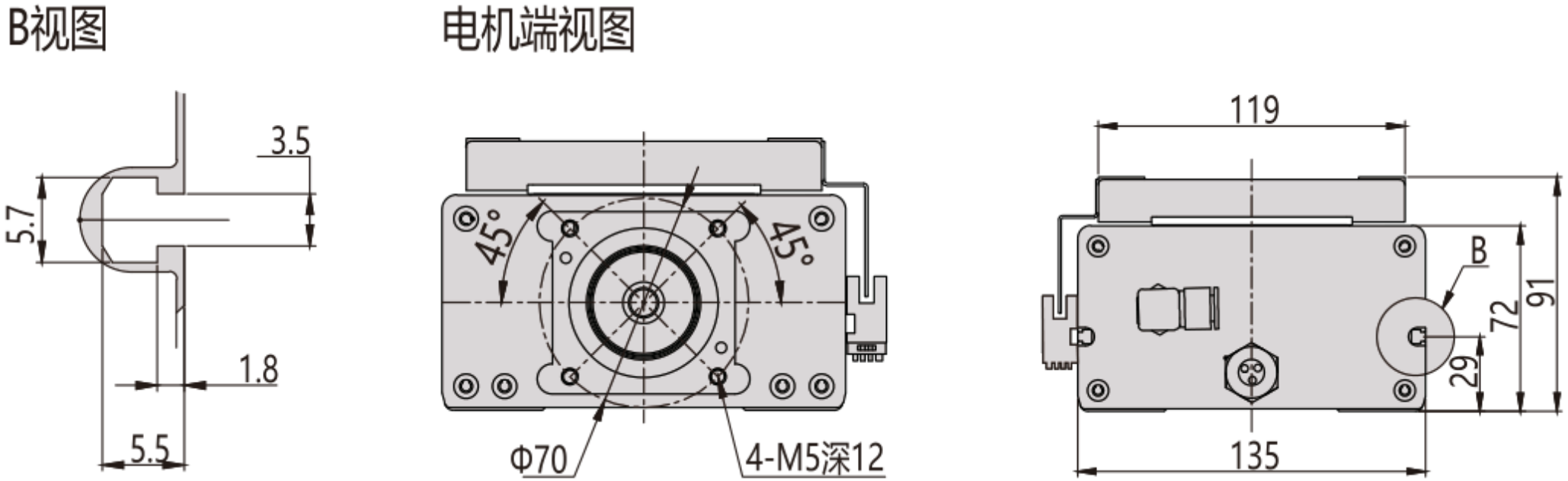

MC135 / C außen

Einbauüberblick

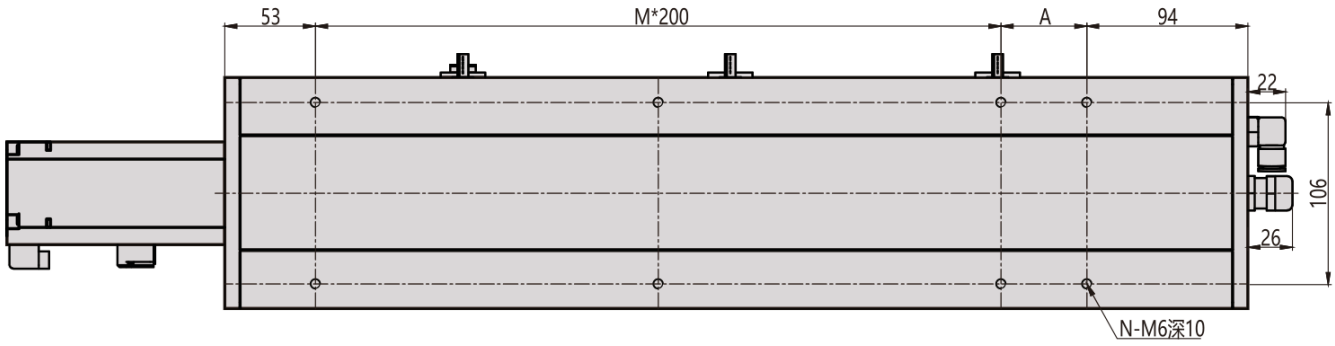

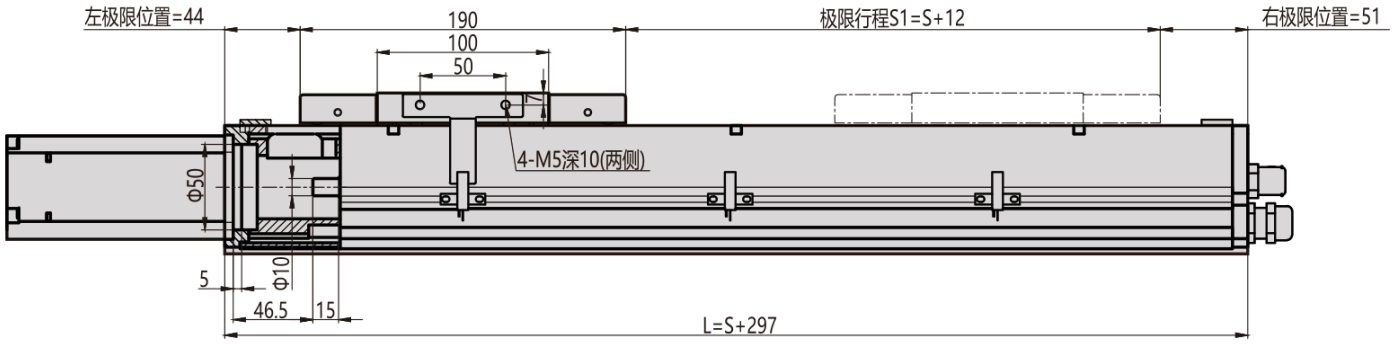

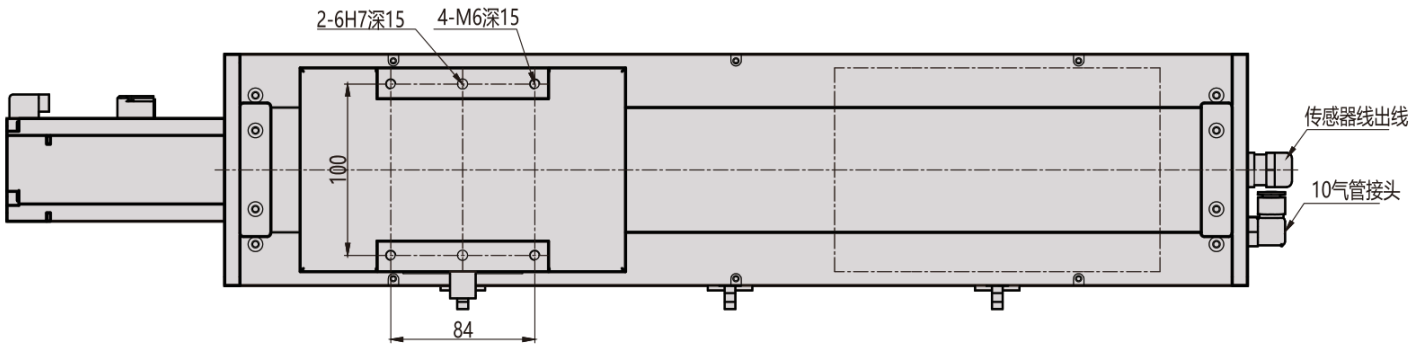

MC135 / D innen

Ansicht 1

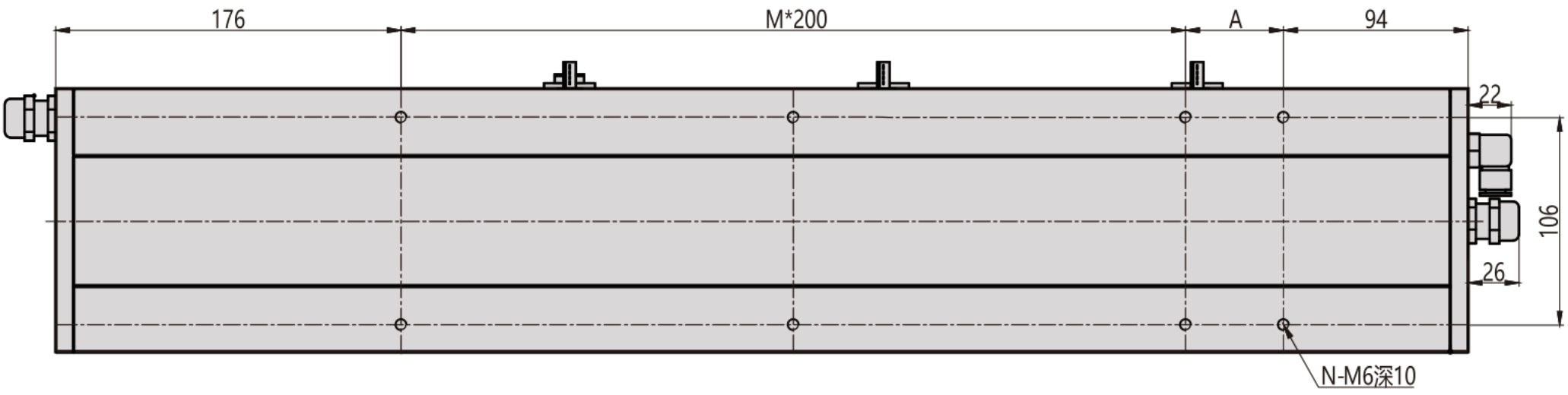

Ansicht 2

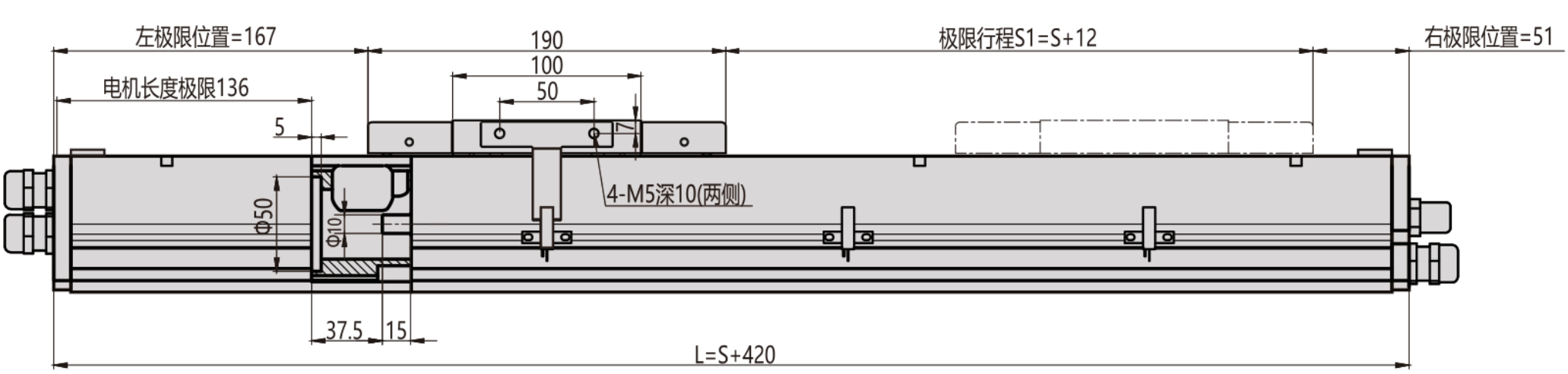

Ansicht 3

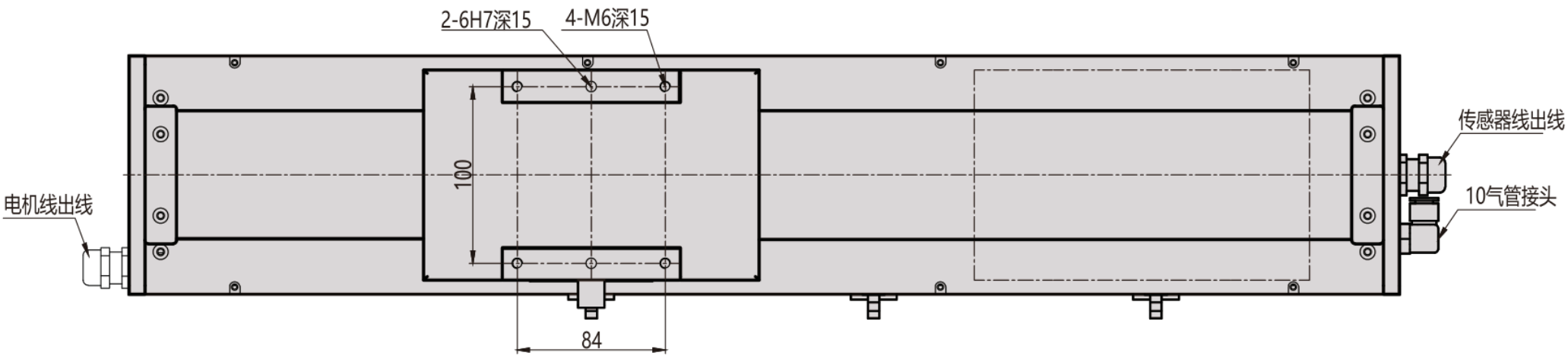

MC135 / D innen

Querschnitt Flansch

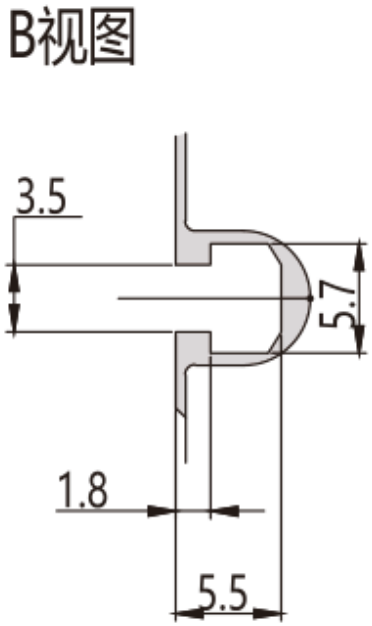

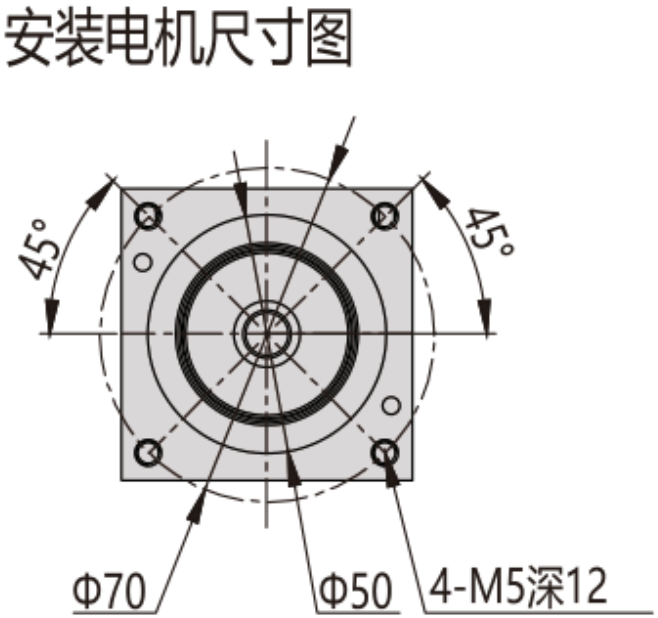

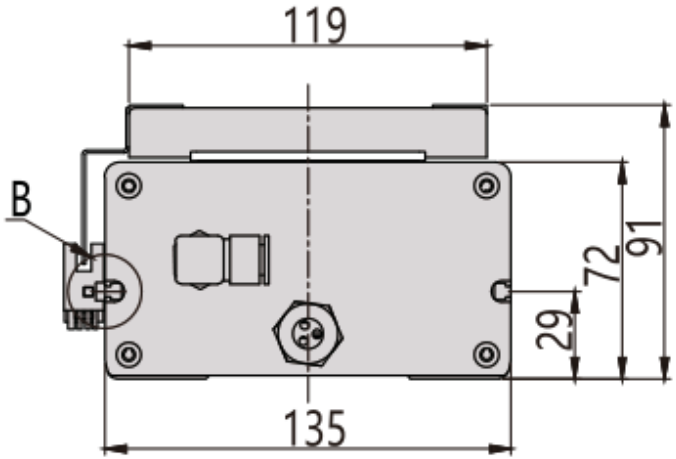

MC135 / D innen

Einbauüberblick

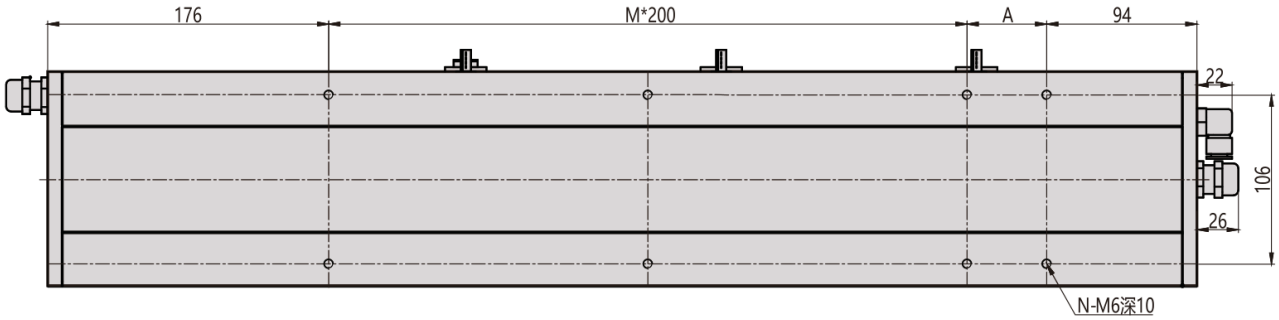

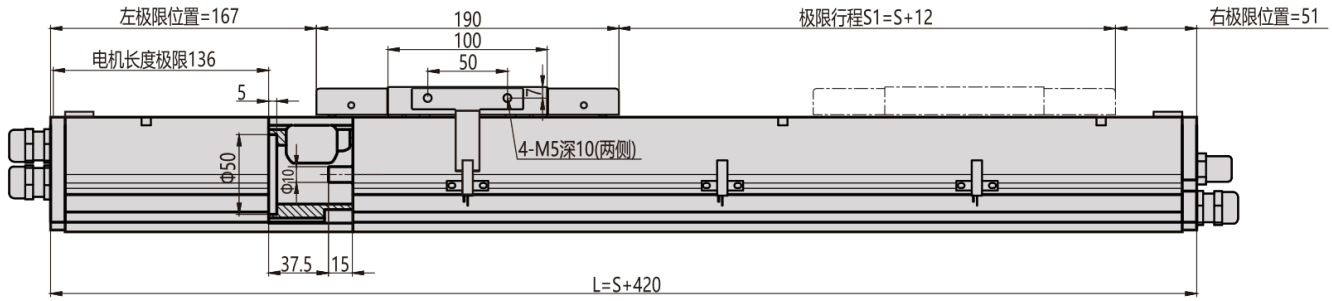

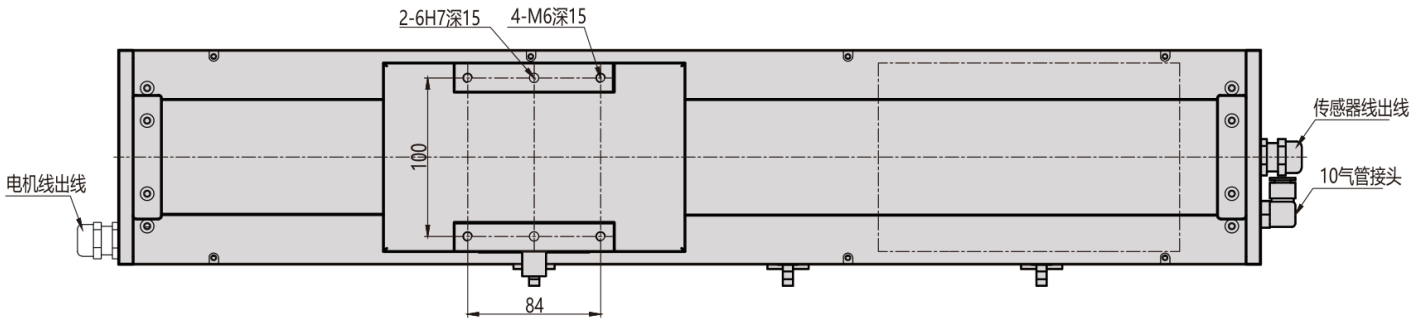

MC135 / L links

Ansicht 1

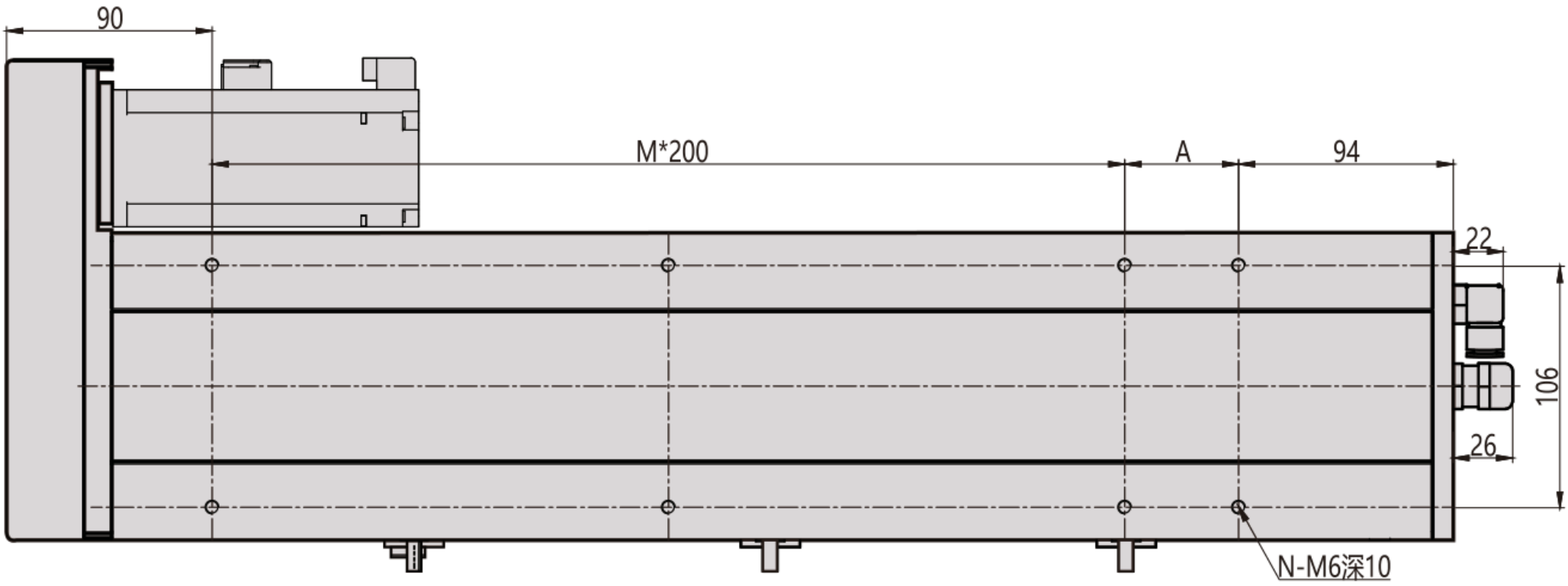

Ansicht 2

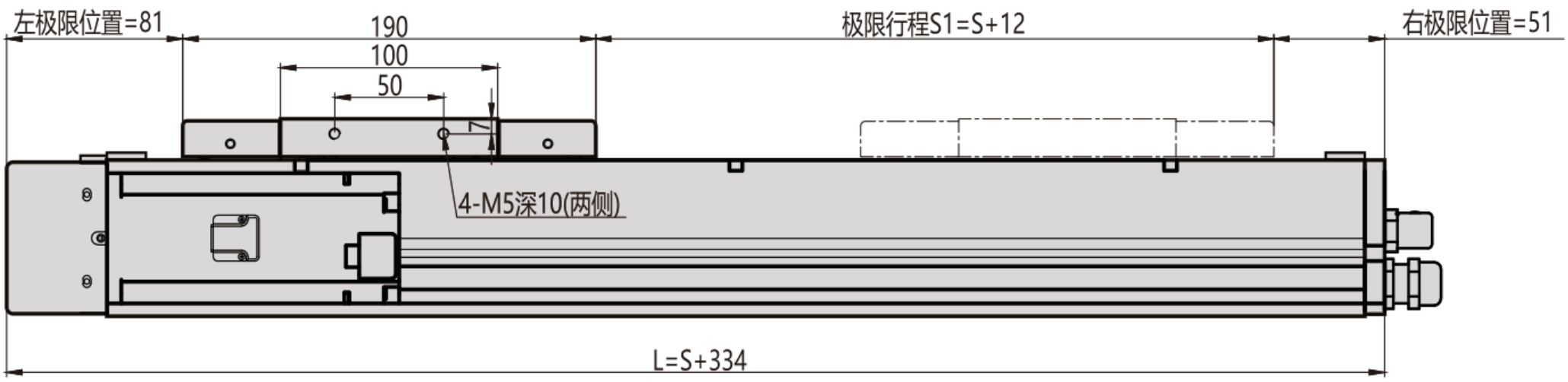

Ansicht 3

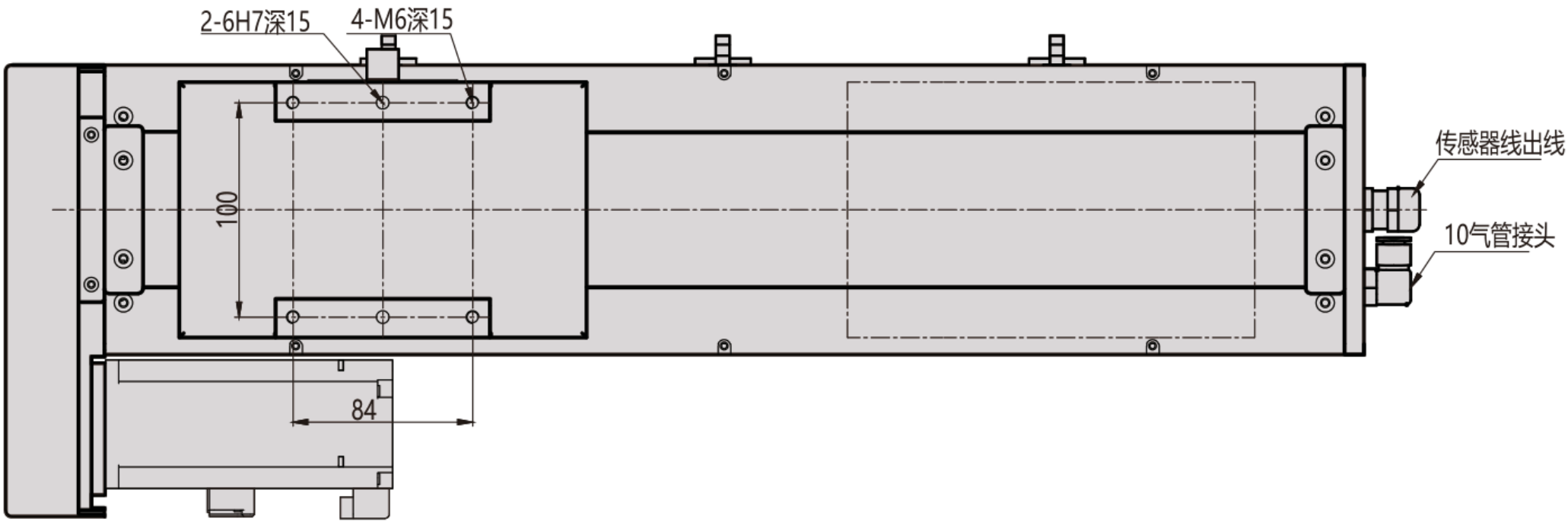

MC135 / L links

Querschnitt Flansch

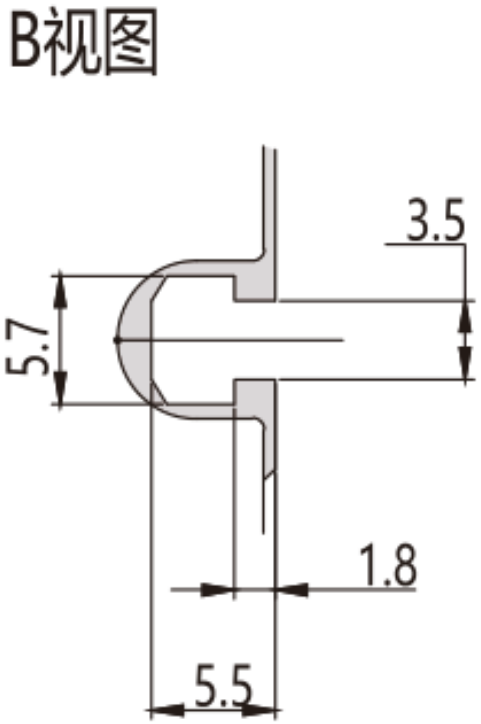

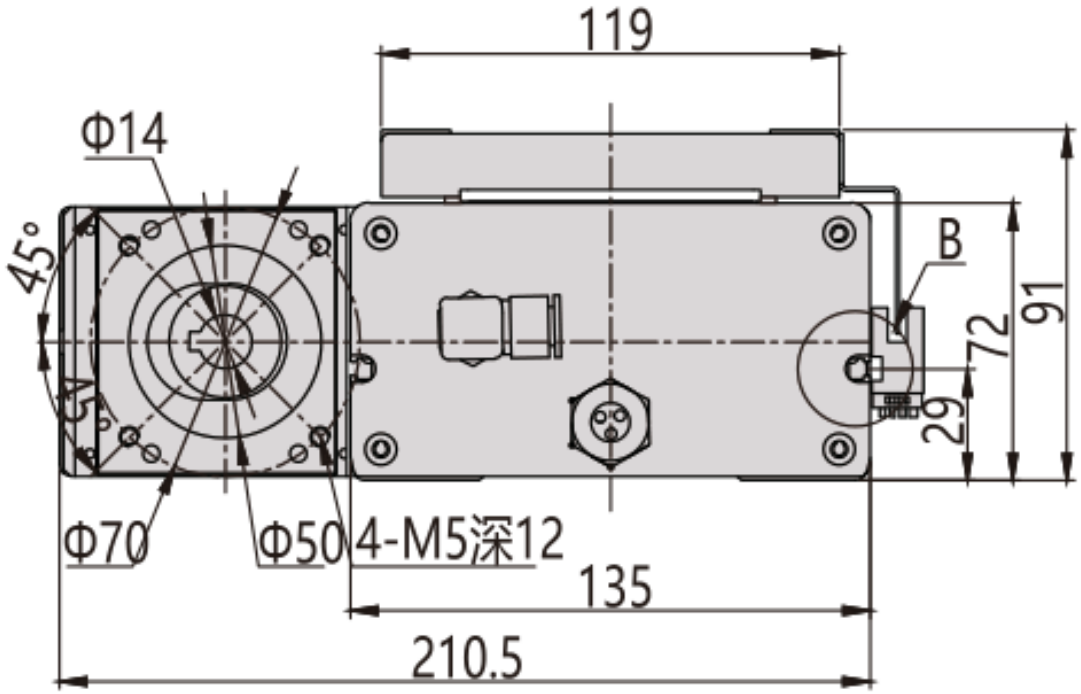

MC135 / L links

Einbauüberblick

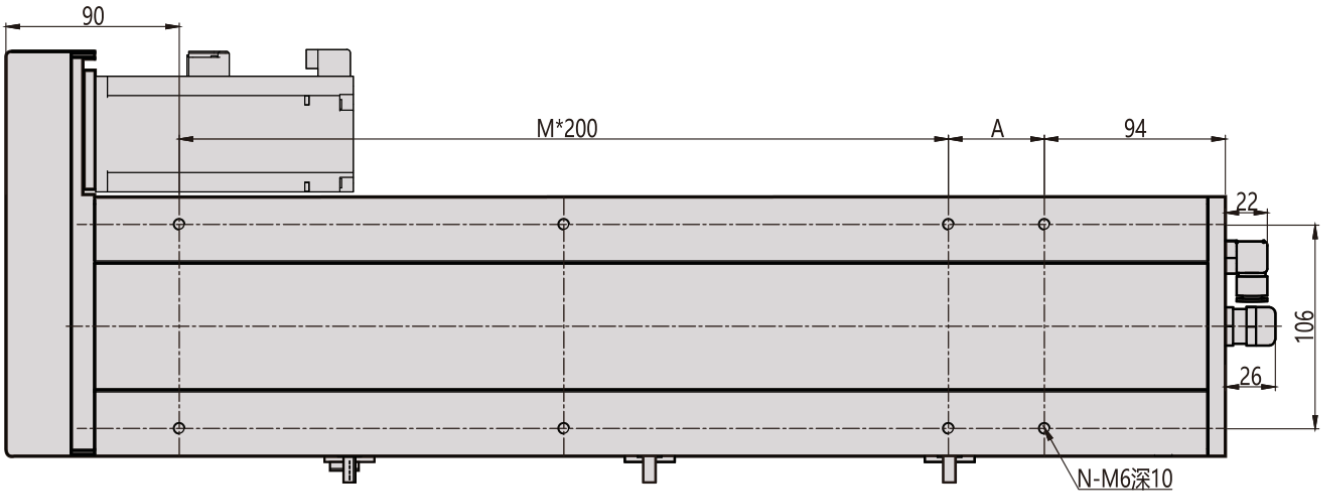

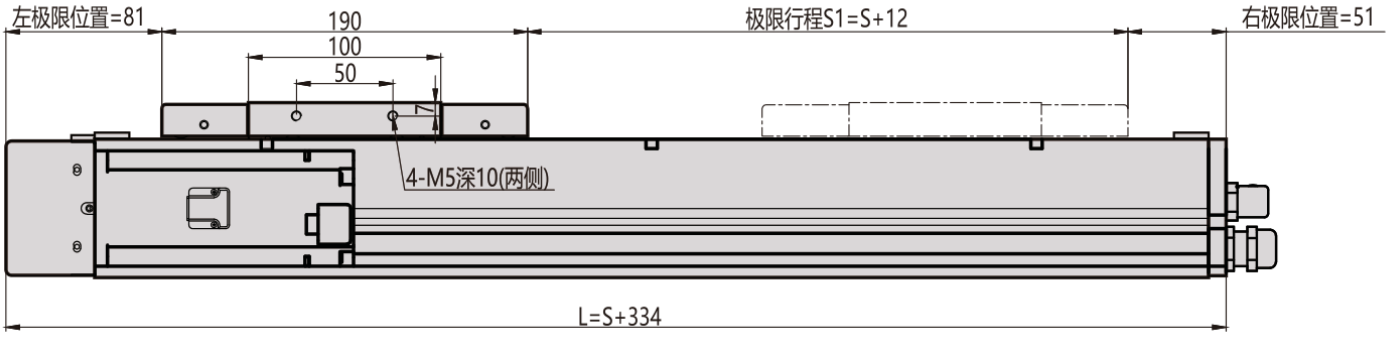

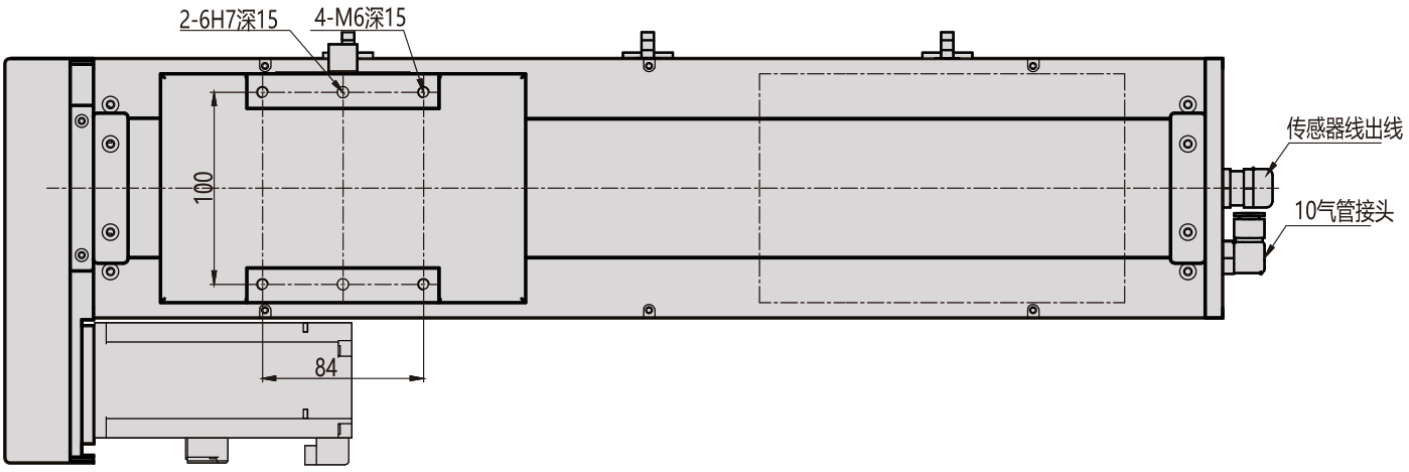

MC135 / R rechts

Ansicht 1

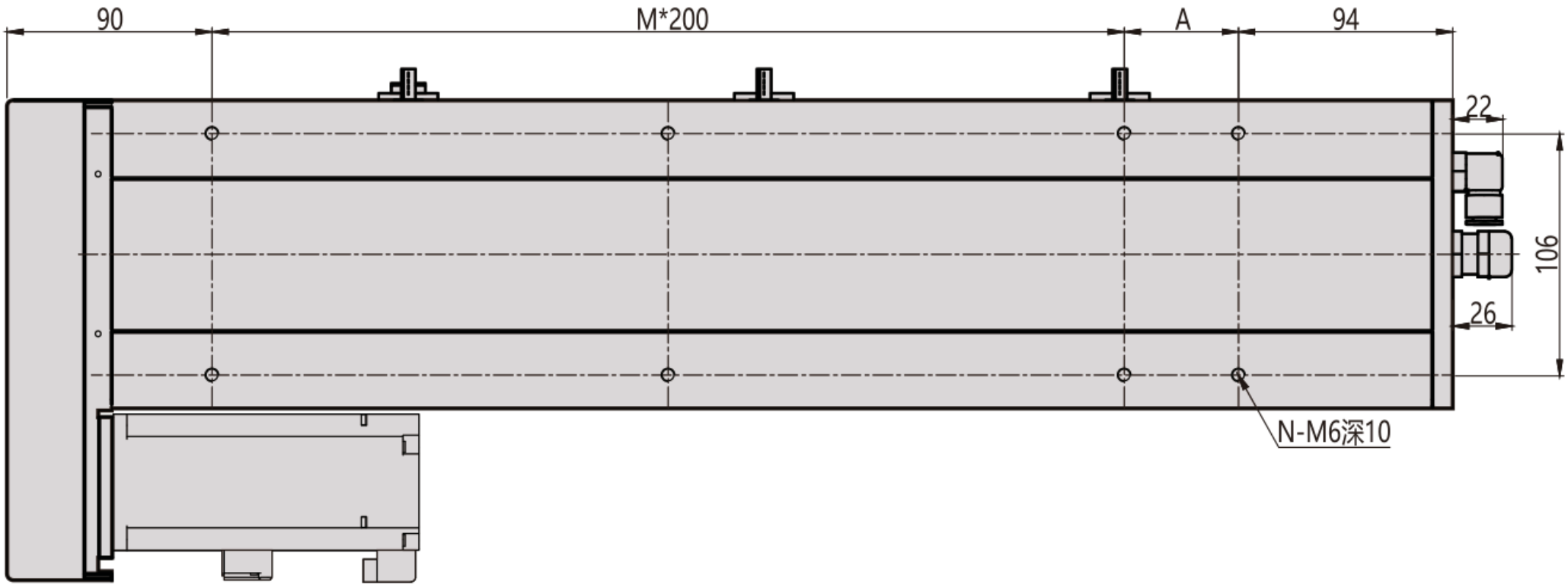

Ansicht 2

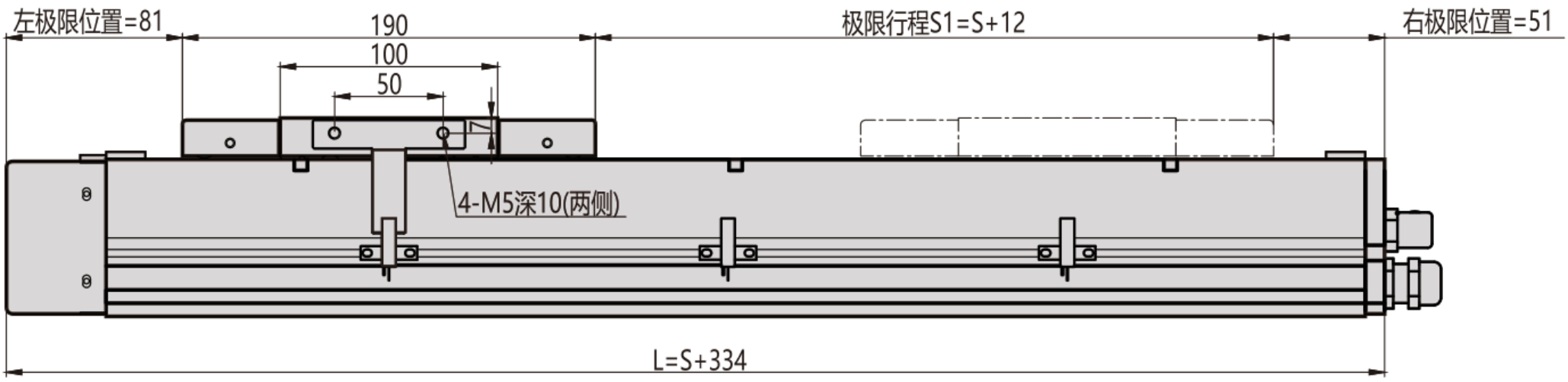

Ansicht 3

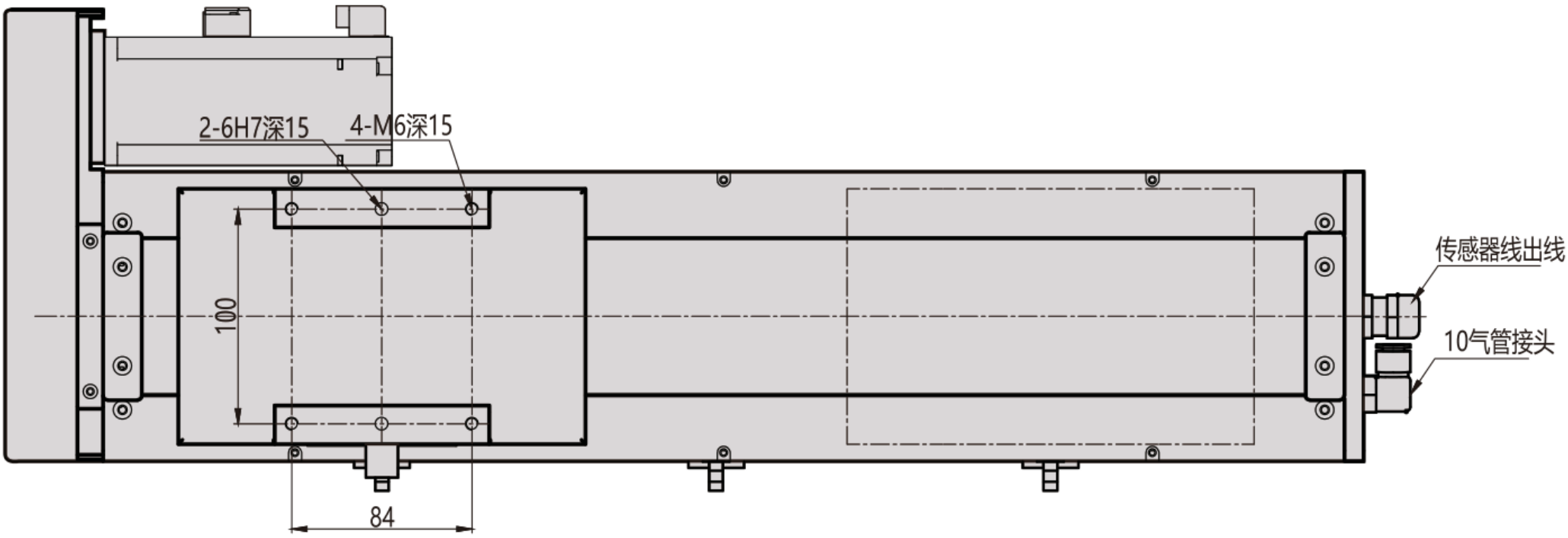

MC135 / R rechts

Querschnitt Flansch

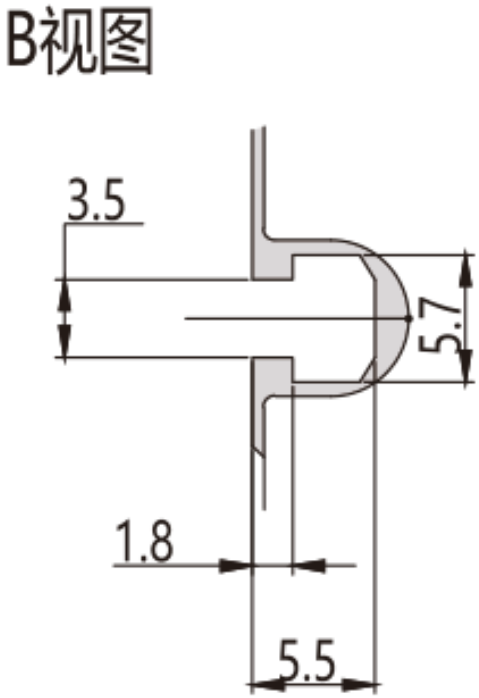

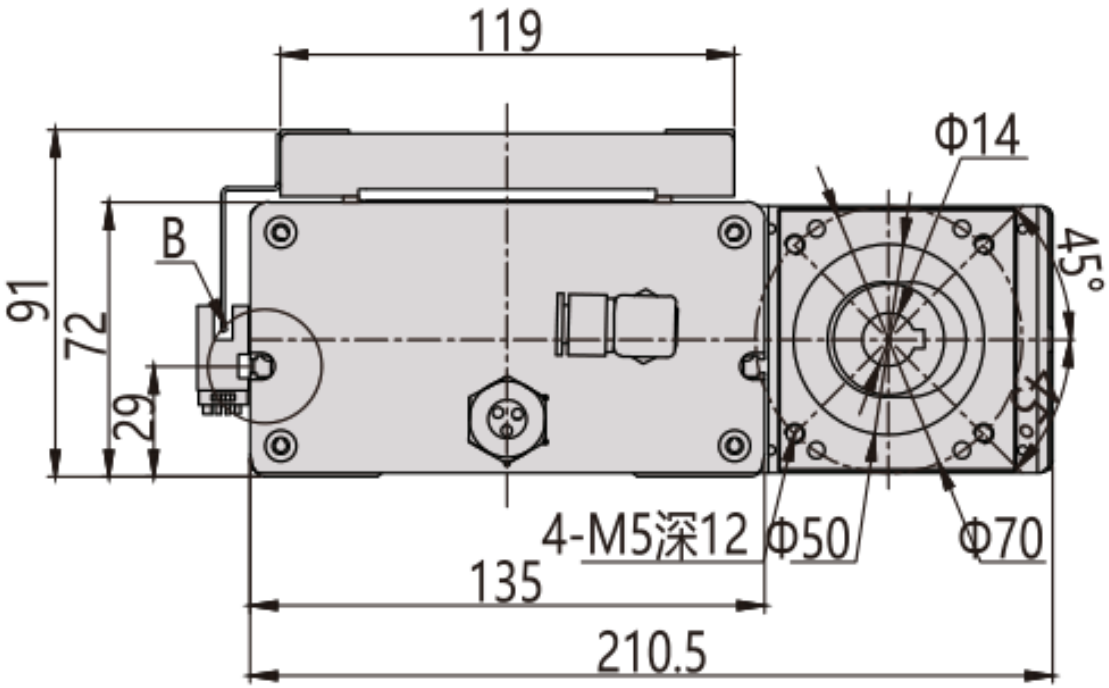

MC135 / R rechts

Einbauüberblick

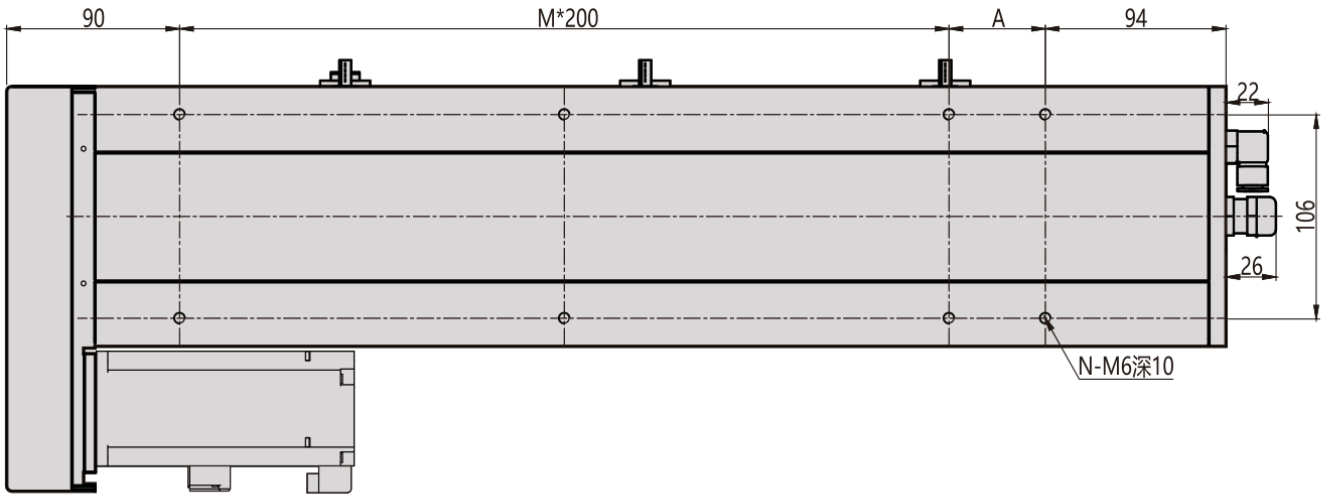

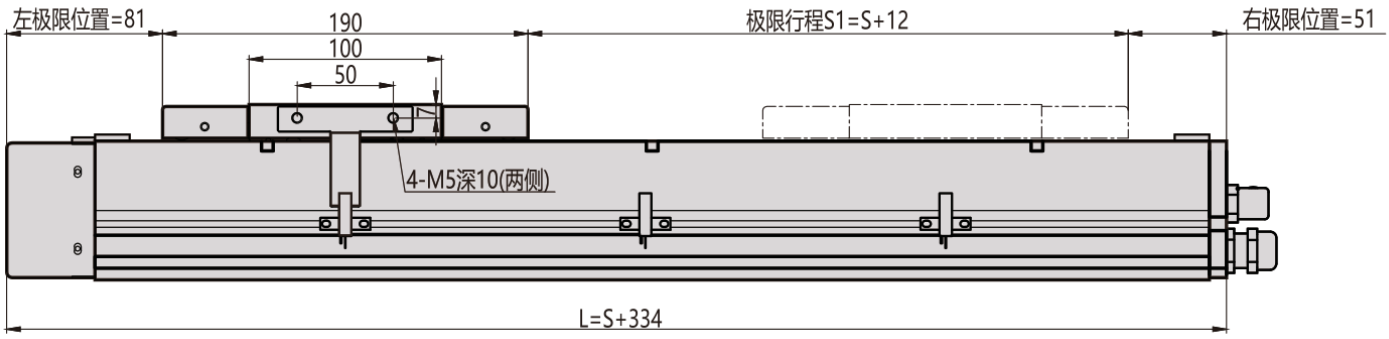

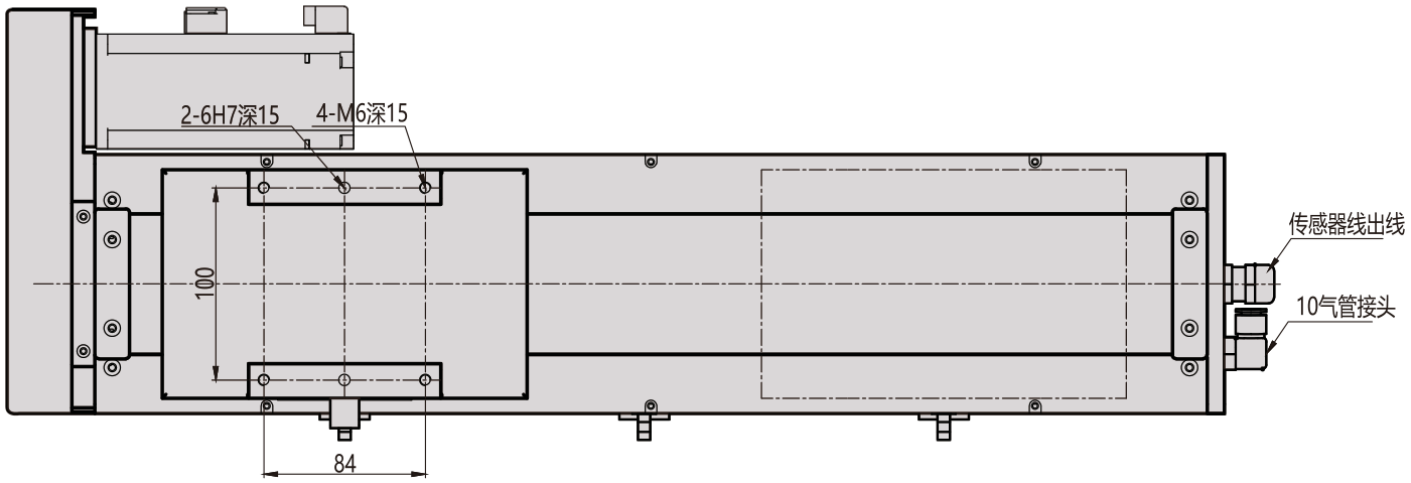

MC135 / B unten

Ansicht 1

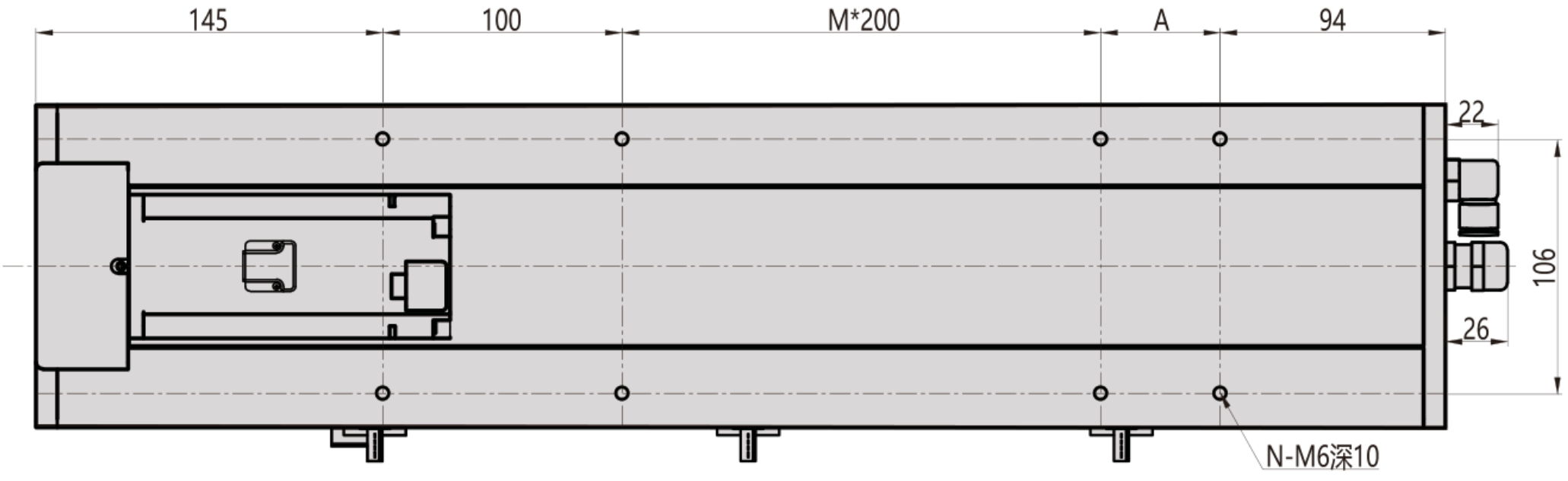

Ansicht 2

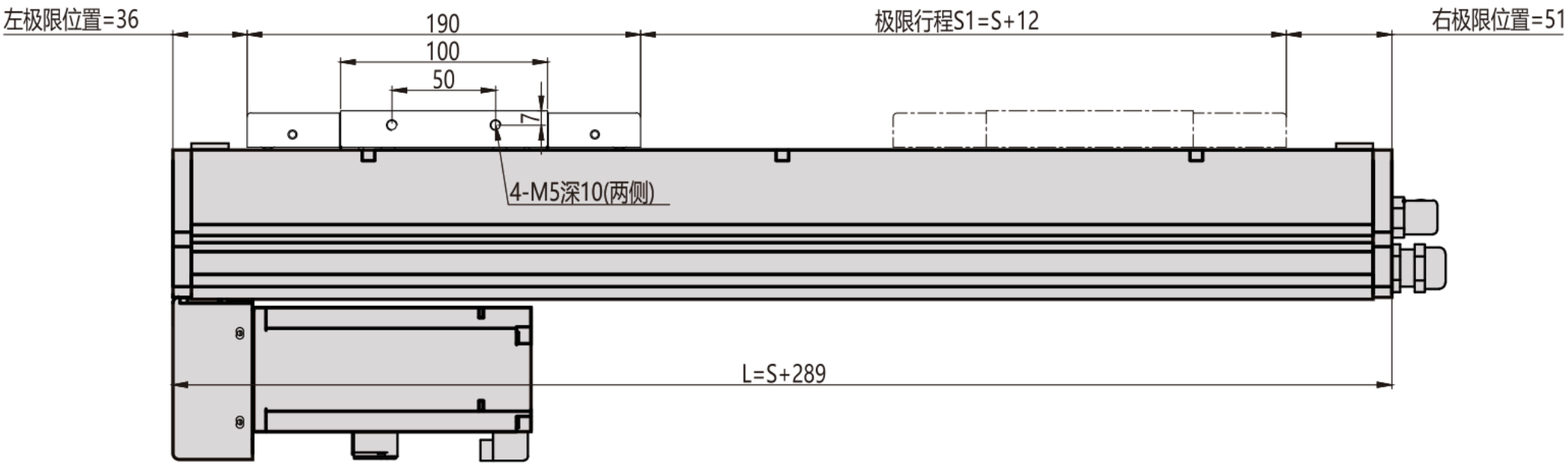

Ansicht 3

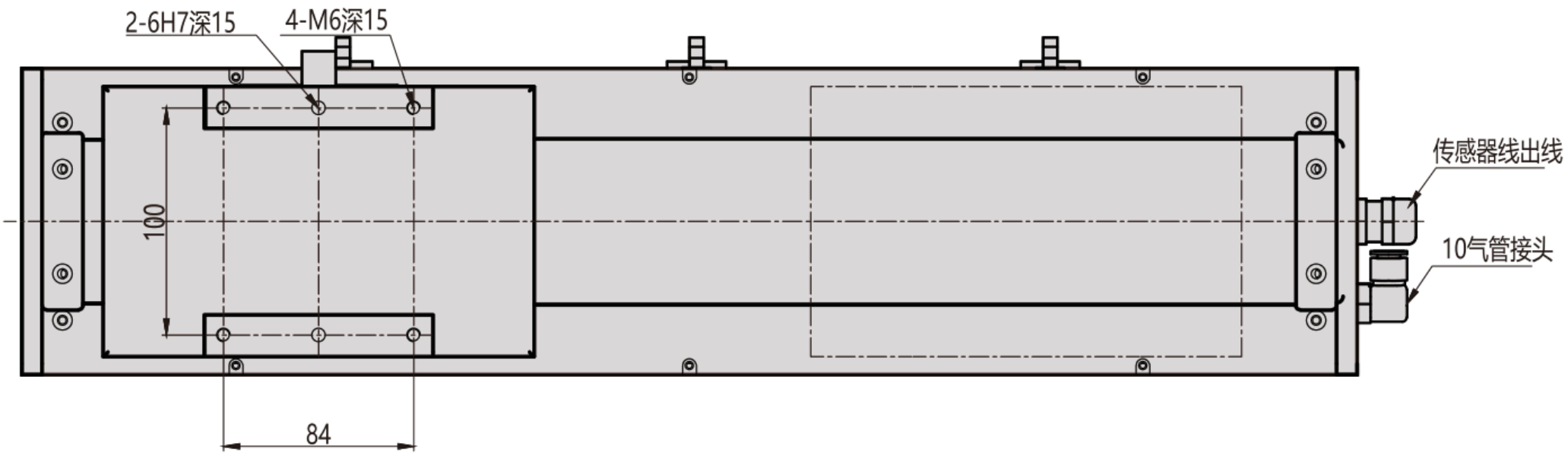

MC135 / B unten

Querschnitt Flansch

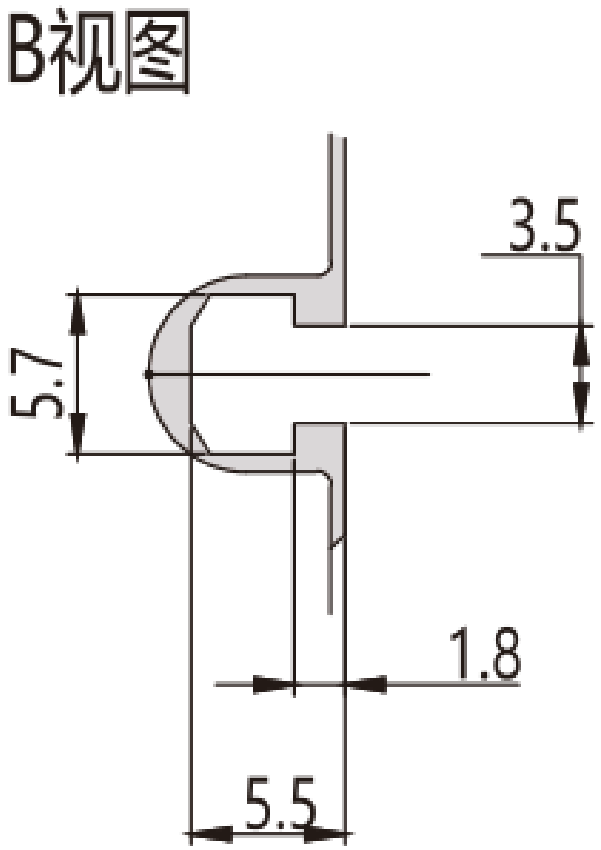

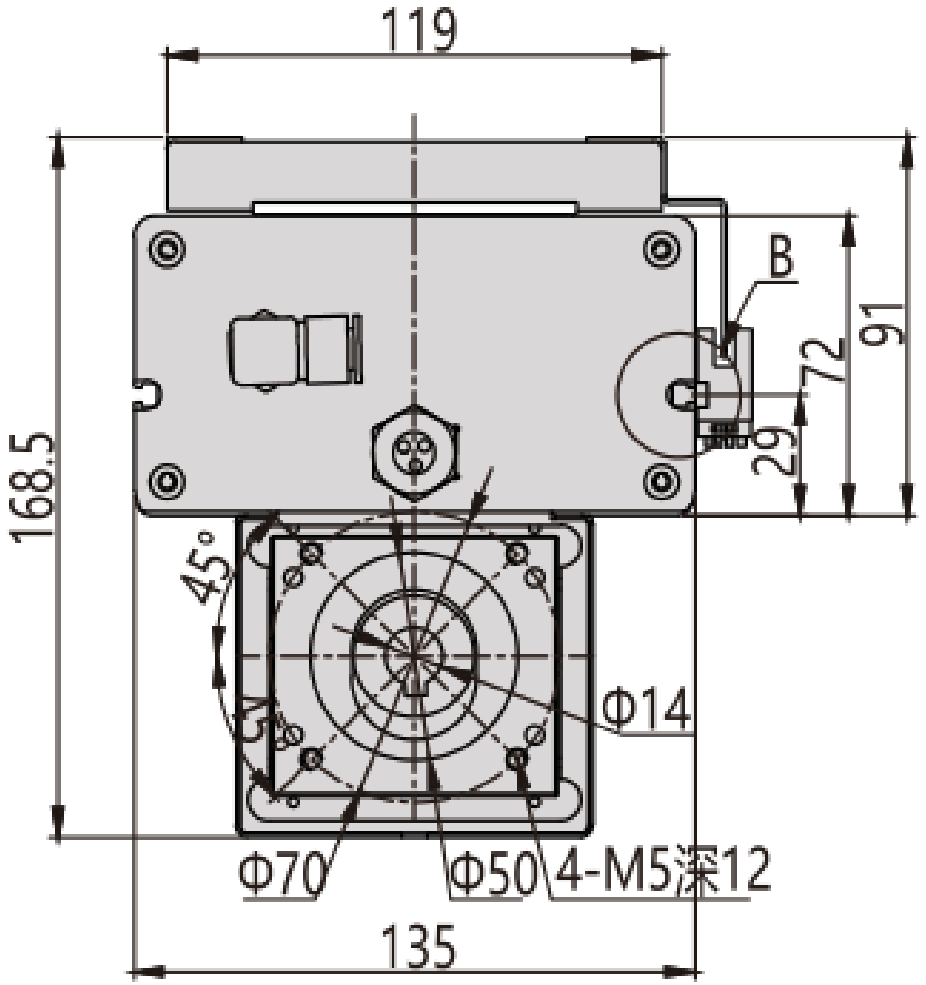

MC135 / B unten

Einbauüberblick

