MC22 / 도면 아틀라스

치수 및 설치

모터 설치별로 묶은 독립 뷰.

도면 단위 미검증; 원 치수 라벨을 유지합니다.
참조 치수입니다. 구성의 장착과 스트로크를 확인하십시오.
치수는 라벨 표기를 사용하고 도면을 축척하지 마십시오.

C 4 뷰 | 쪽 2-3

D 4 뷰 | 쪽 4-5

L 4 뷰 | 쪽 6-7

R 4 뷰 | 쪽 8-9

B 4 뷰 | 쪽 10-11

제품 사양과 선정 안내는 별도로 제공됩니다.
구성별 치수 또는 실제 CAD 파일은 HTROBOT에 문의하십시오.

MC22 / C

상면

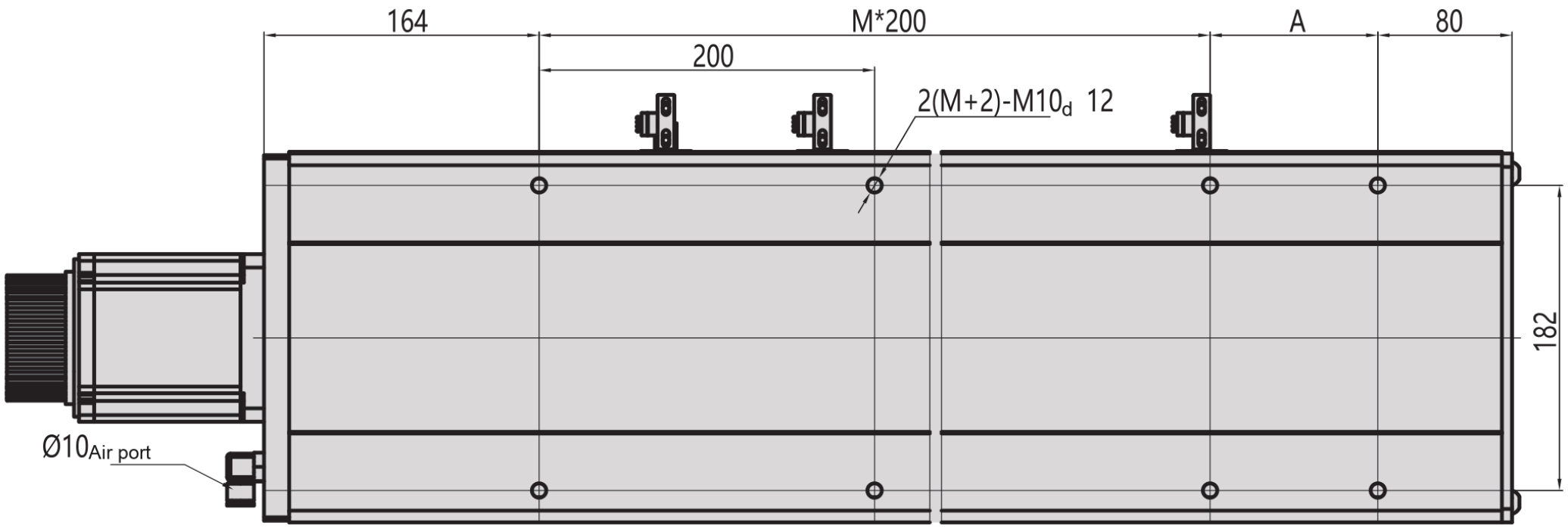

측면

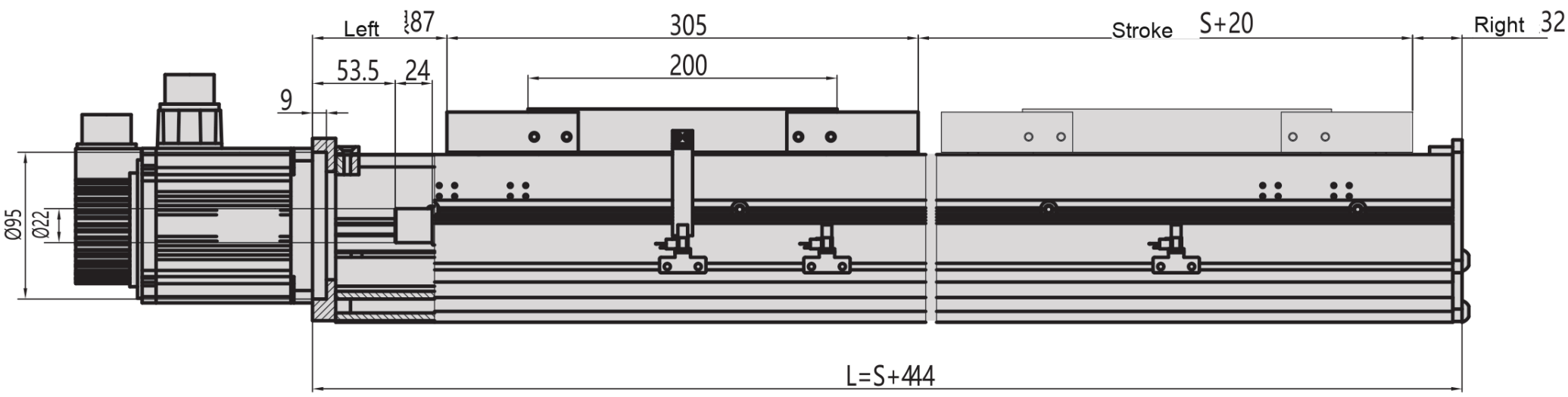

하단

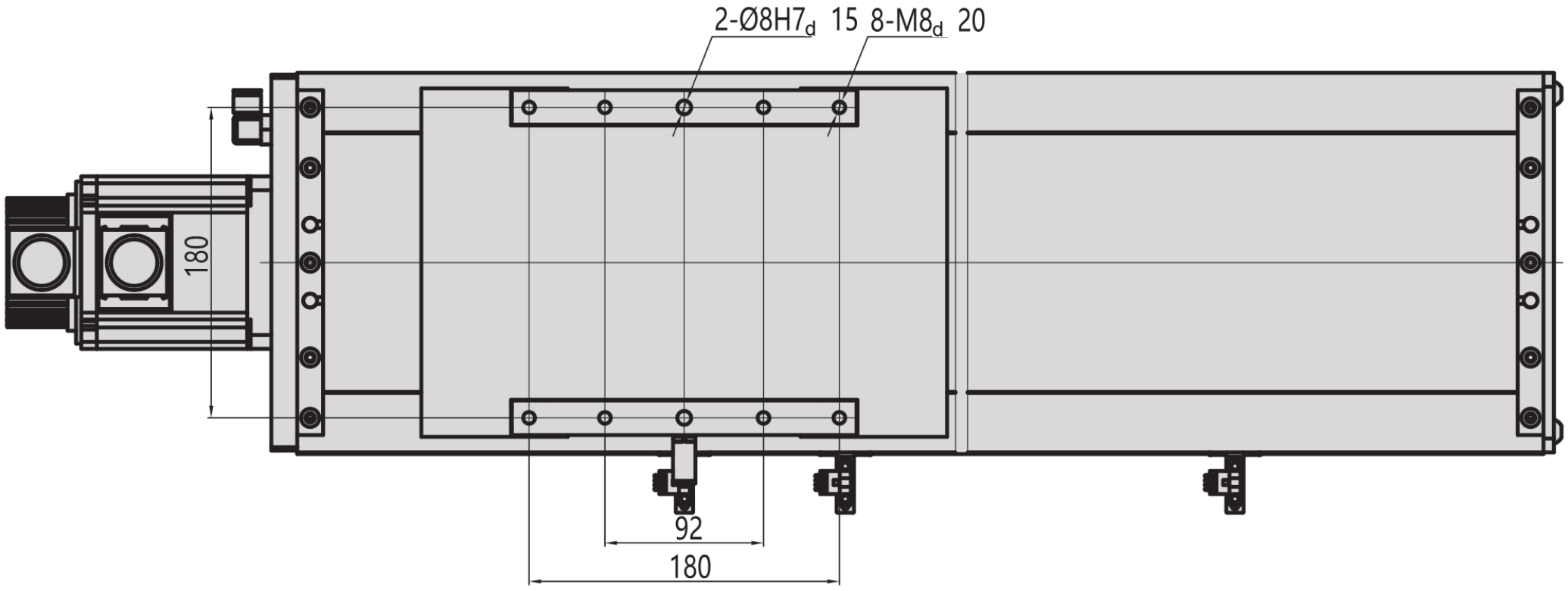

MC22 / C

플랜지

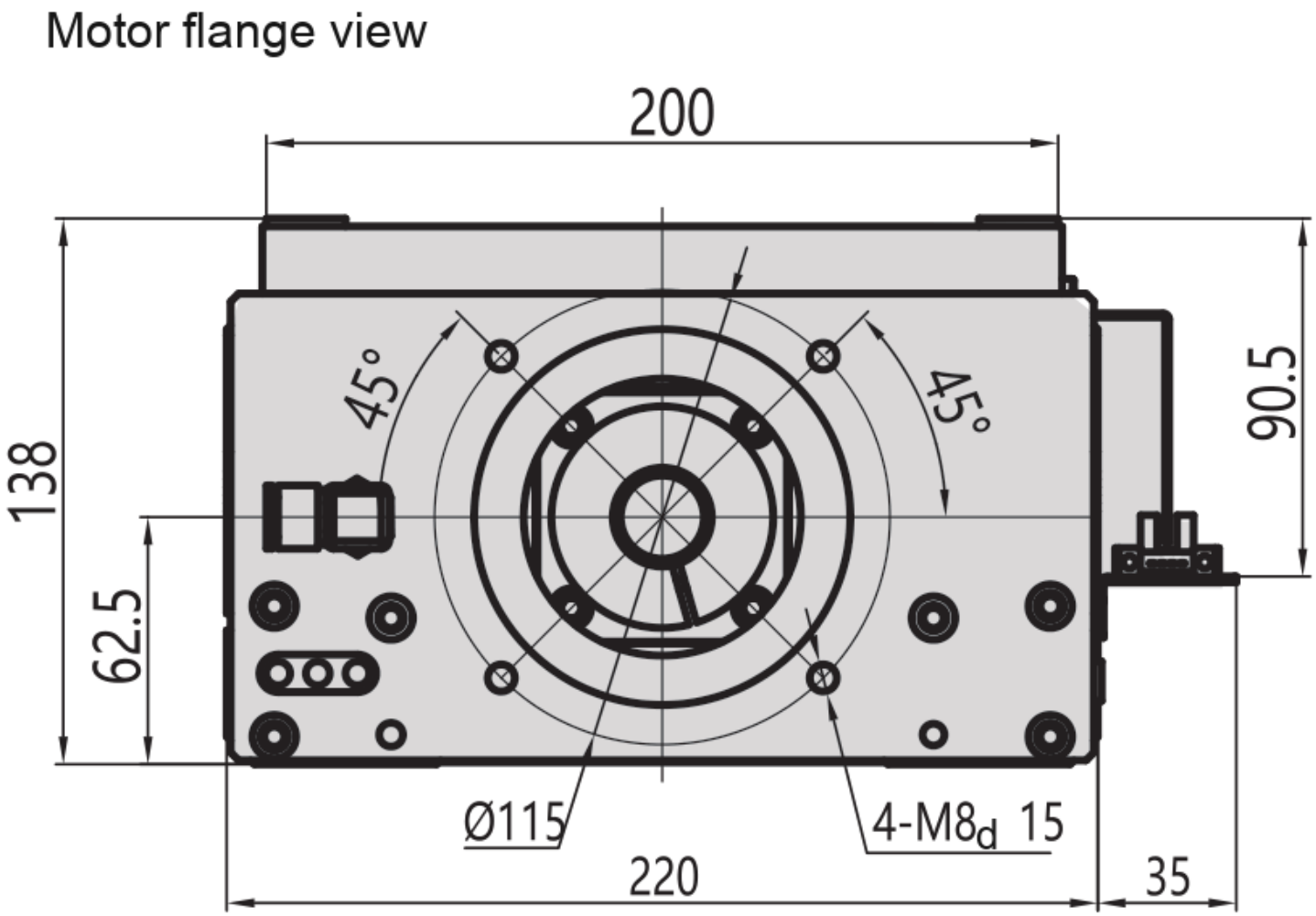

MC22 / D

상면

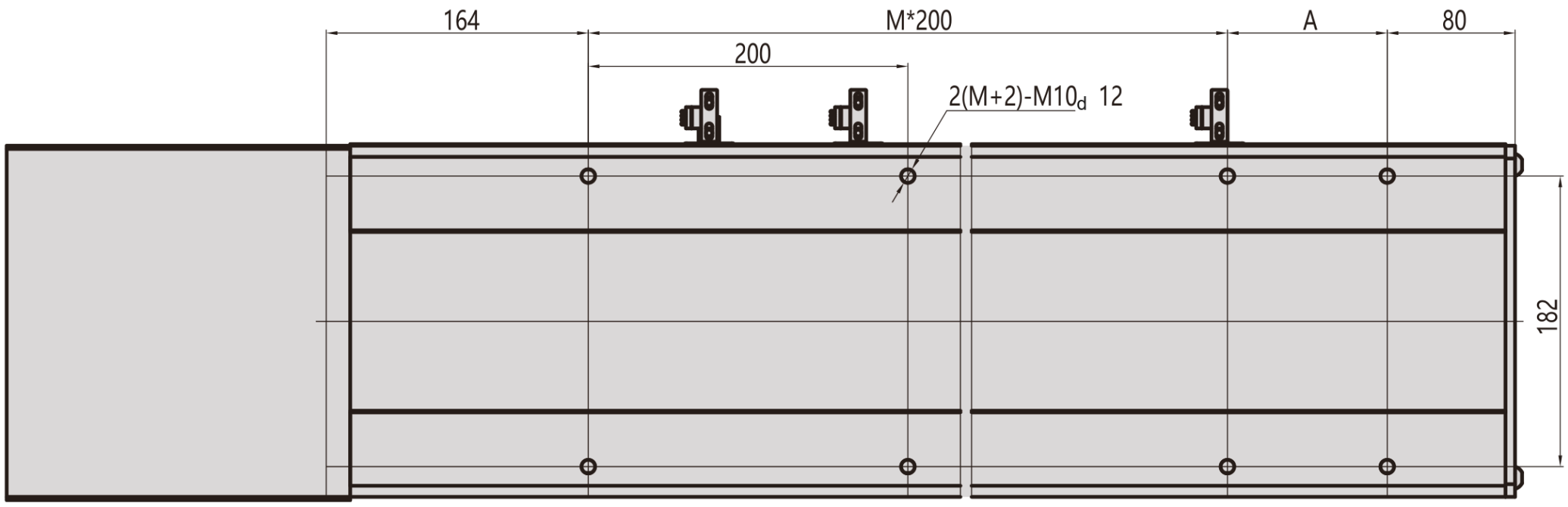

측면

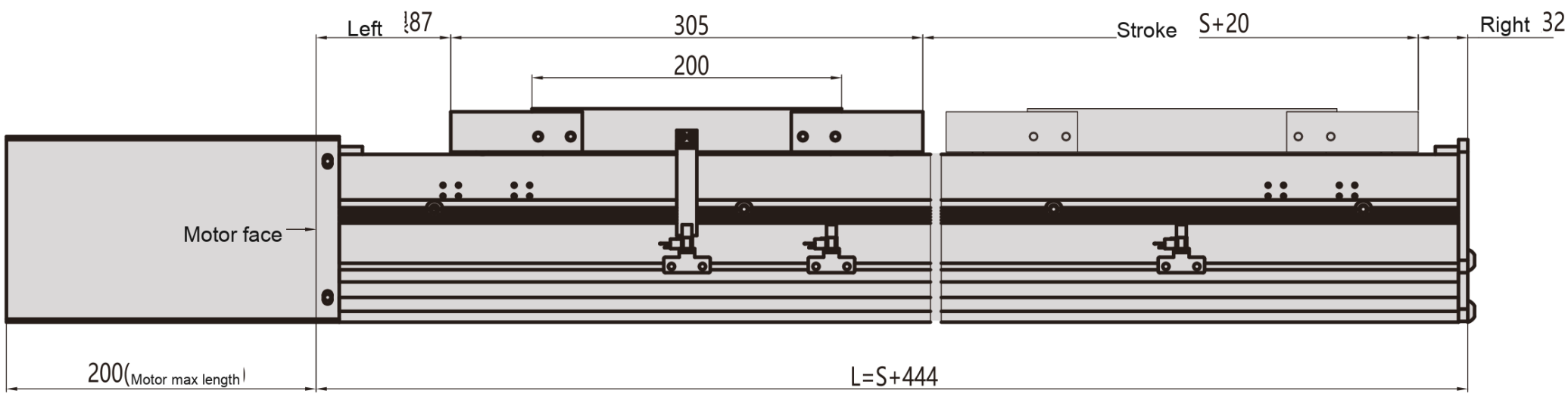

하단

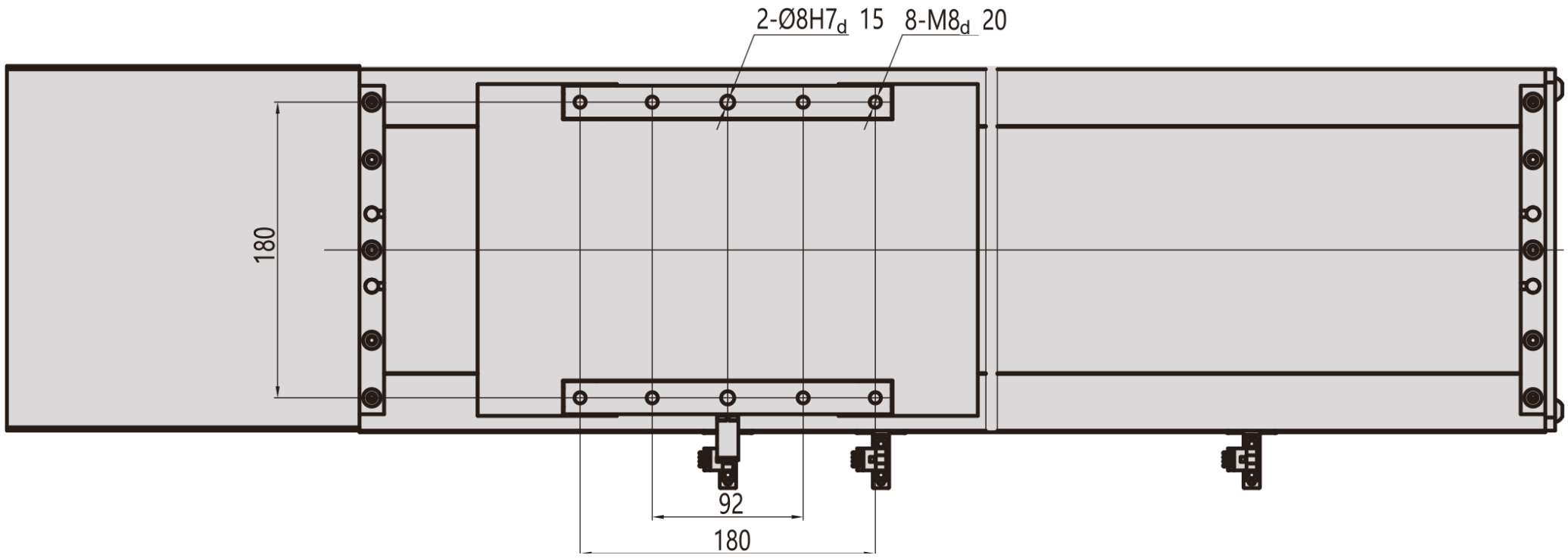

MC22 / D

플랜지

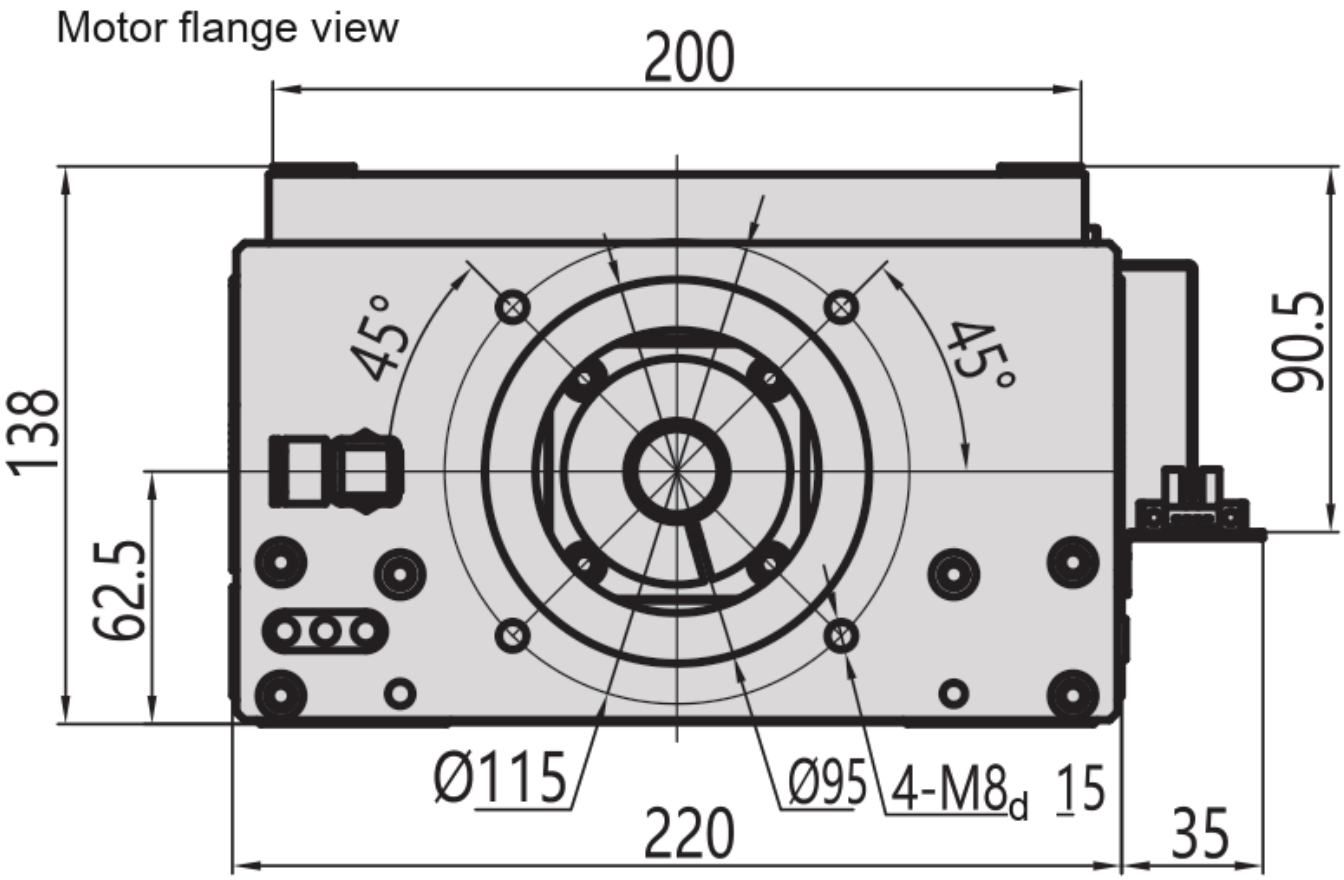

MC22 / L

상면

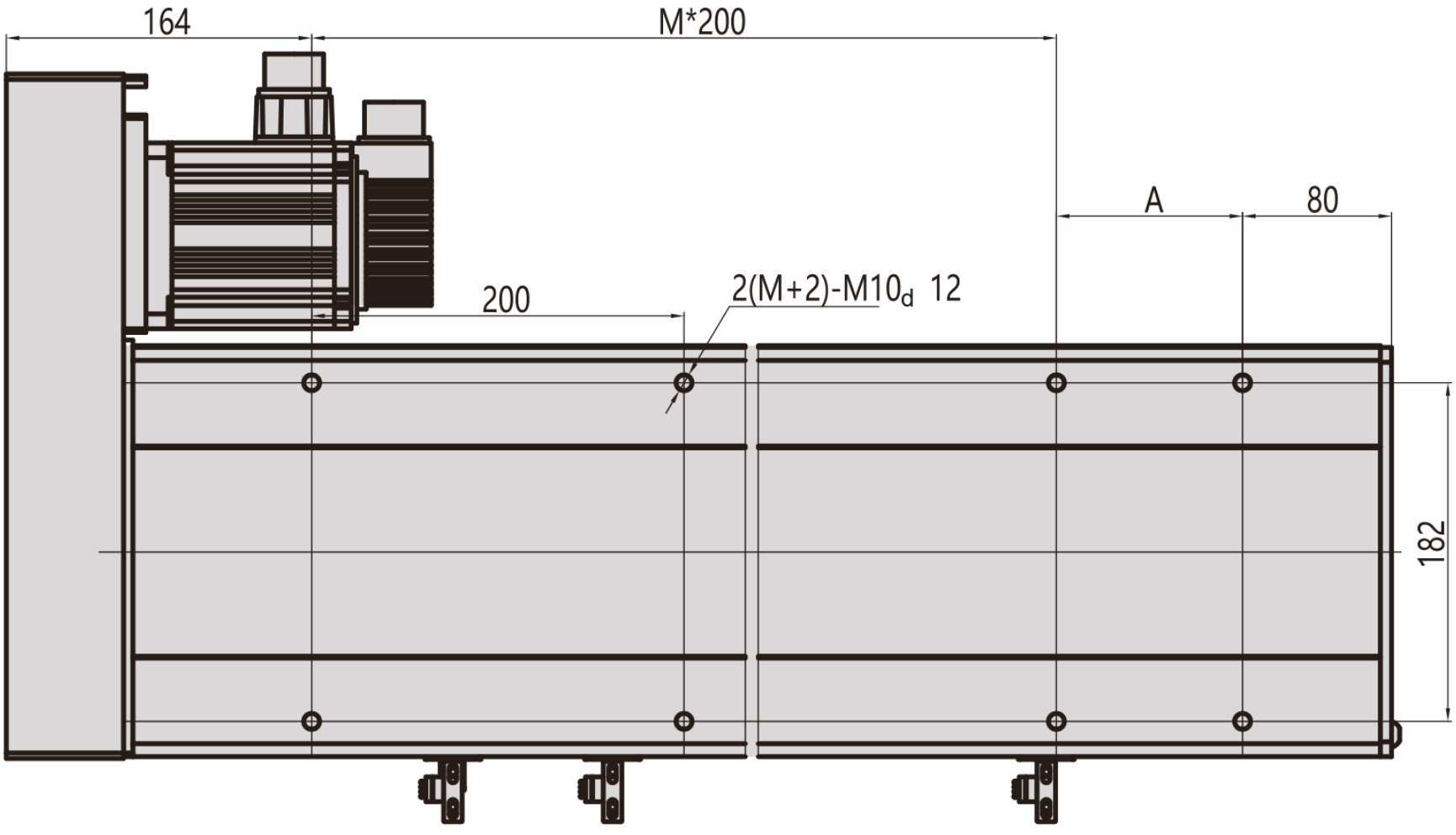

측면

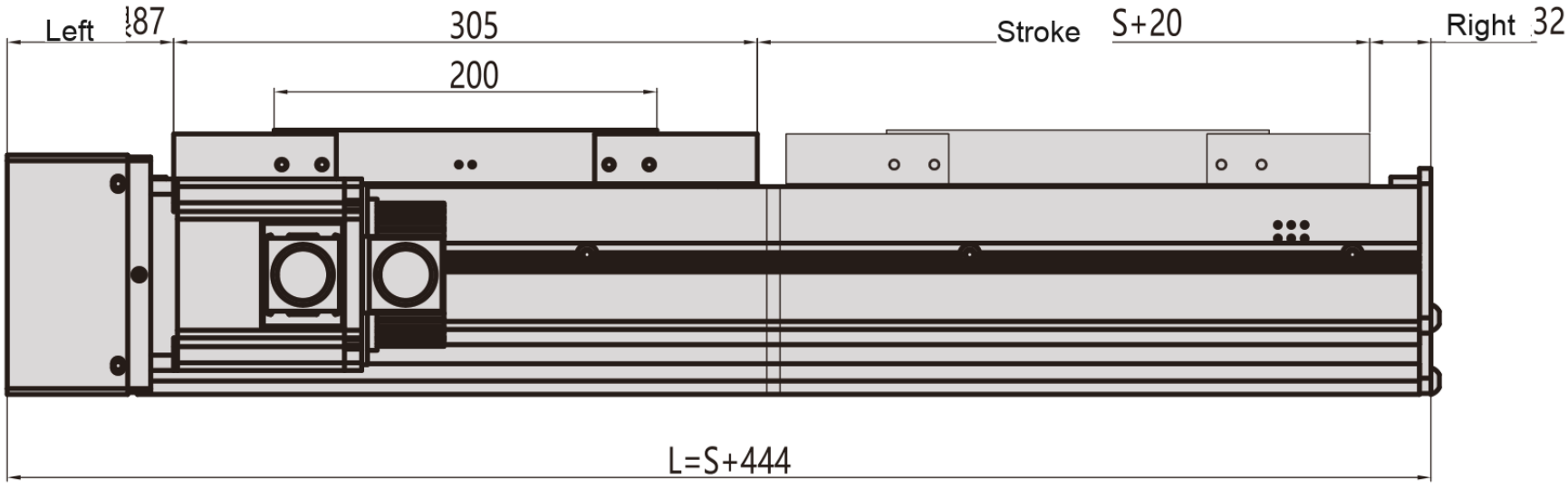

하단

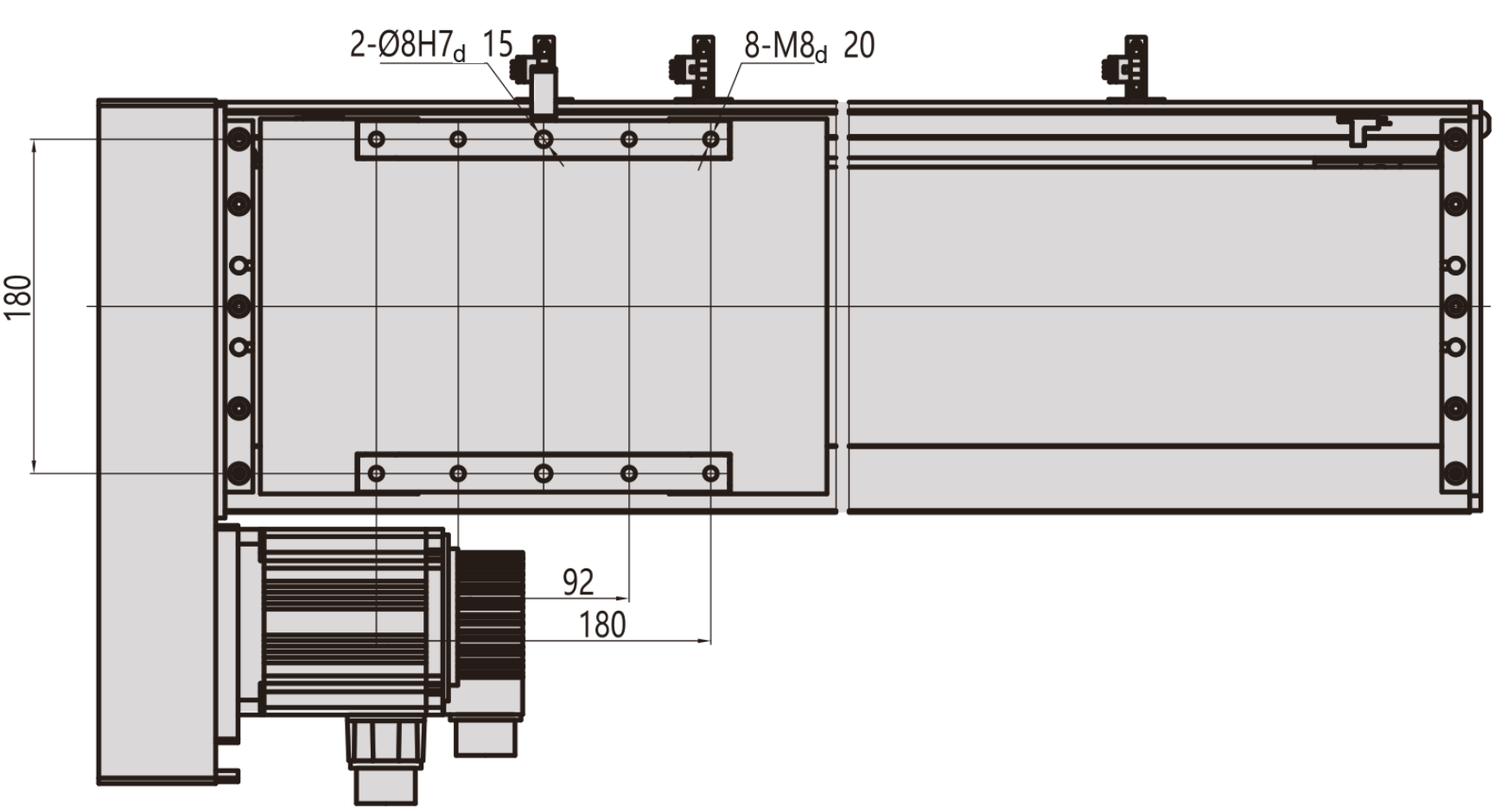

MC22 / L

플랜지

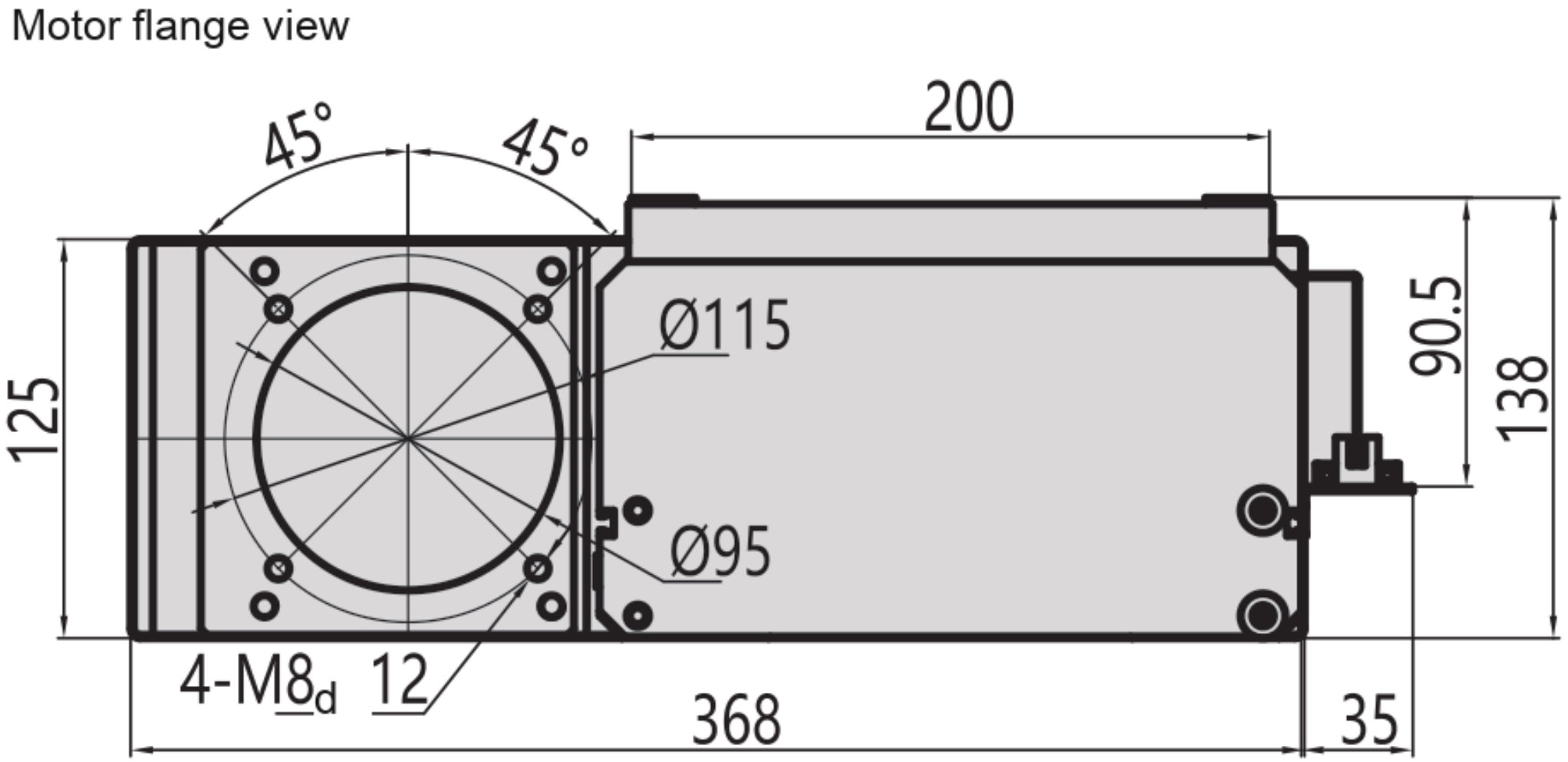

MC22 / R

상면

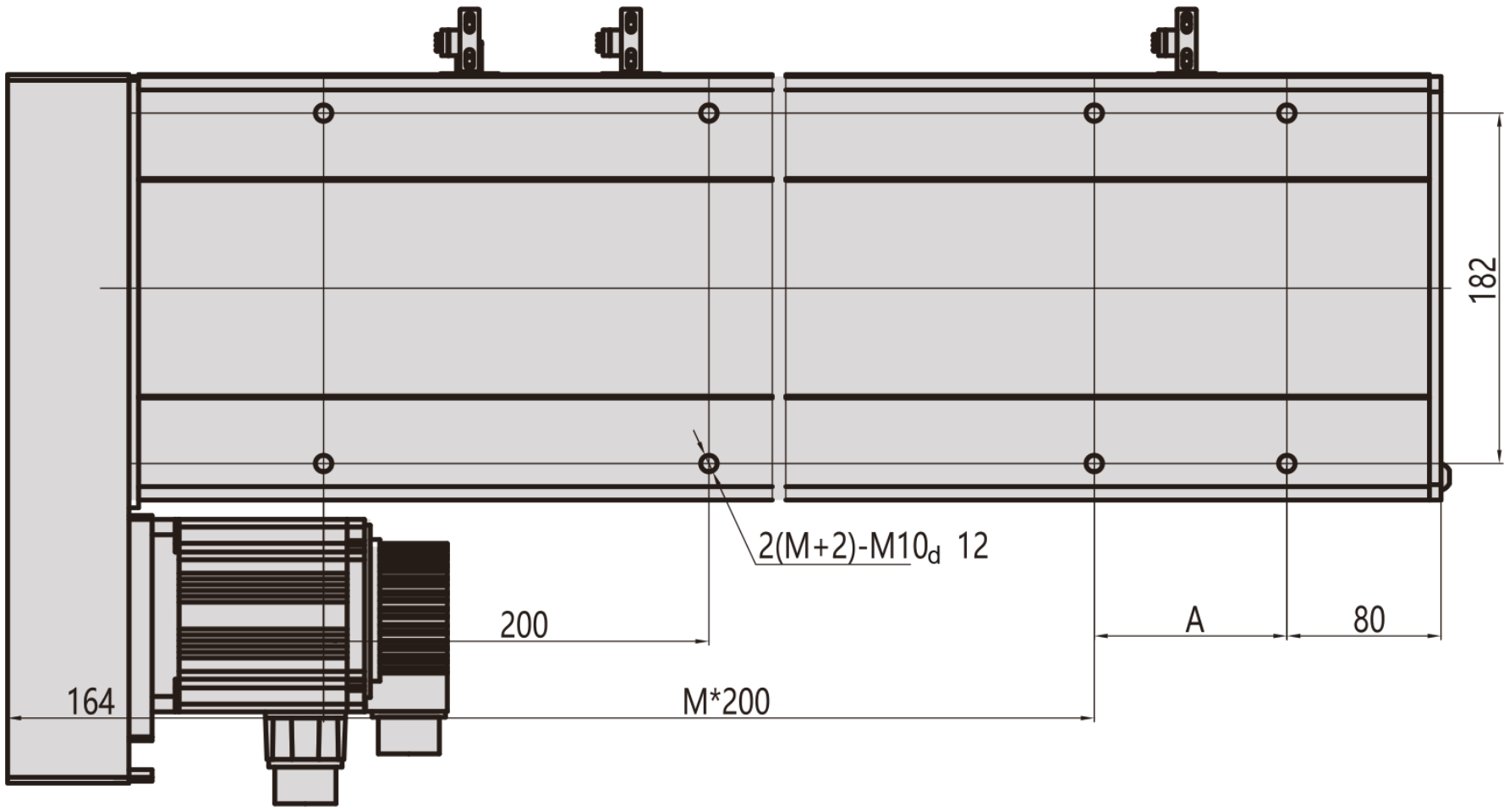

측면

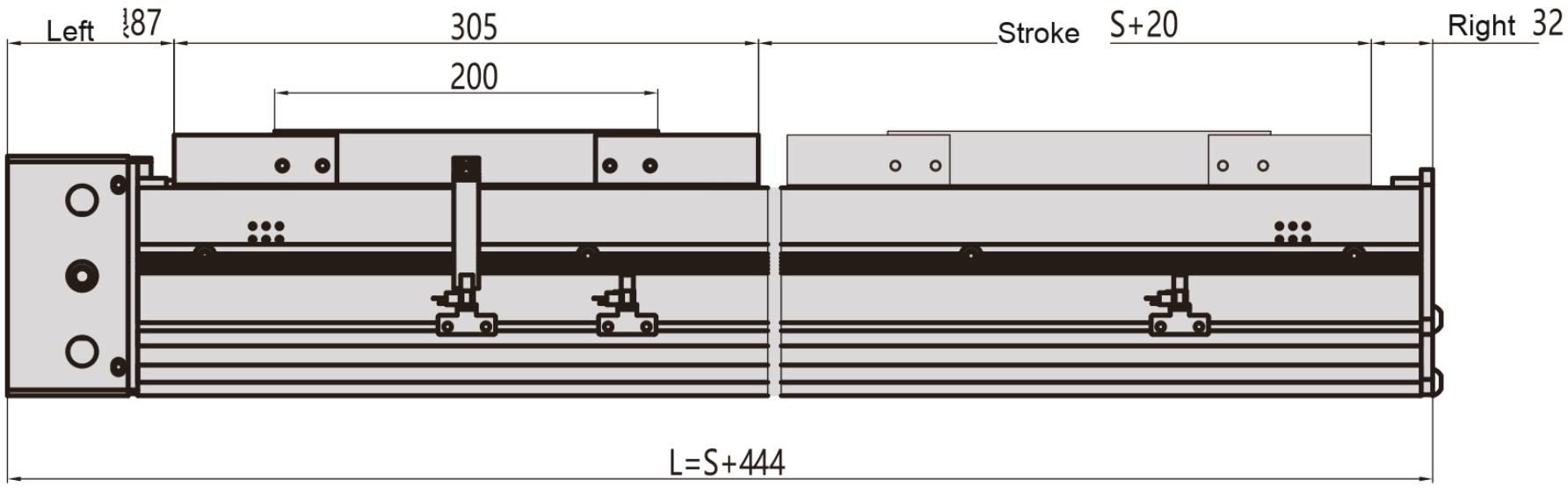

하단

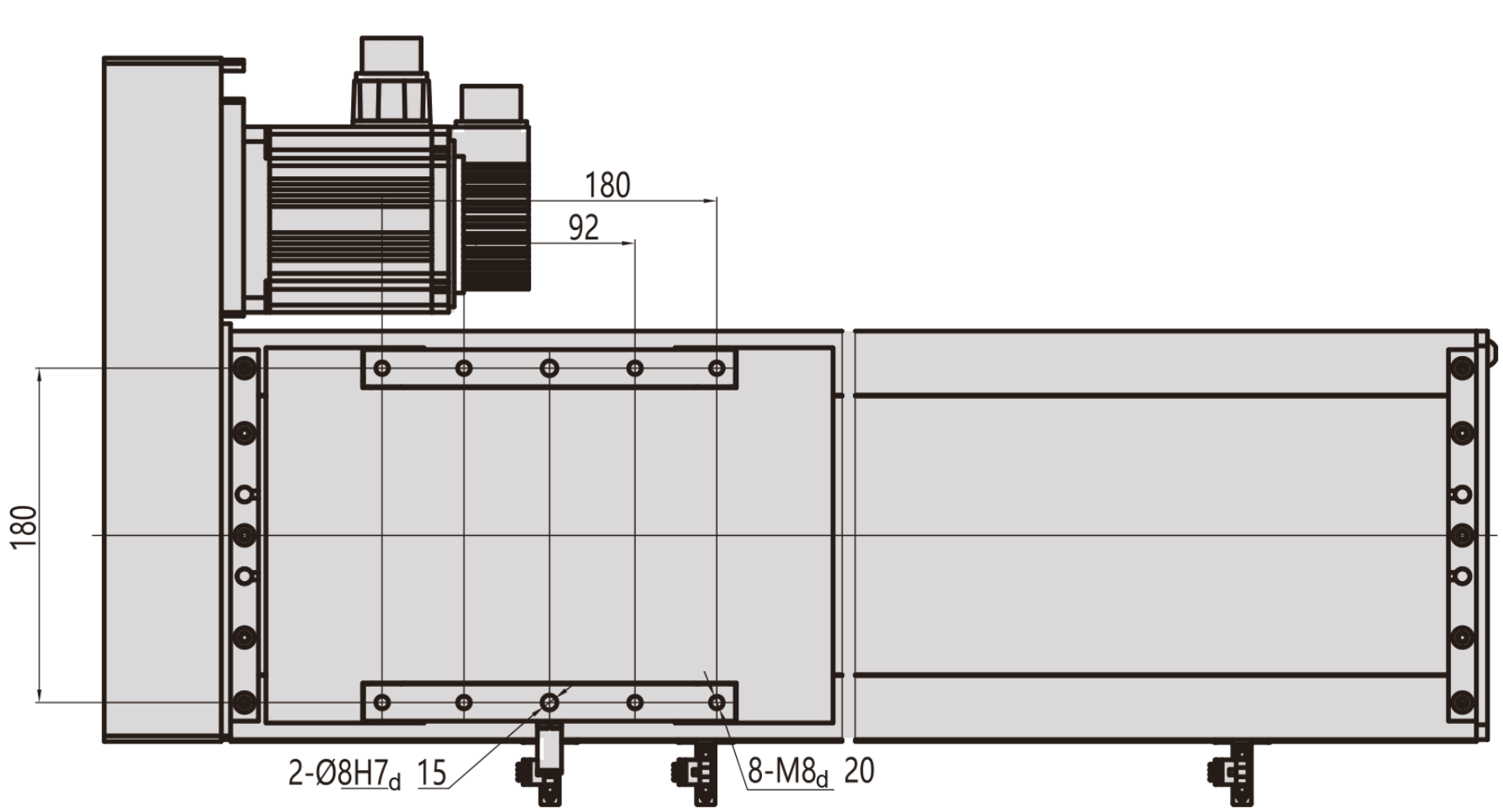

MC22 / R

플랜지

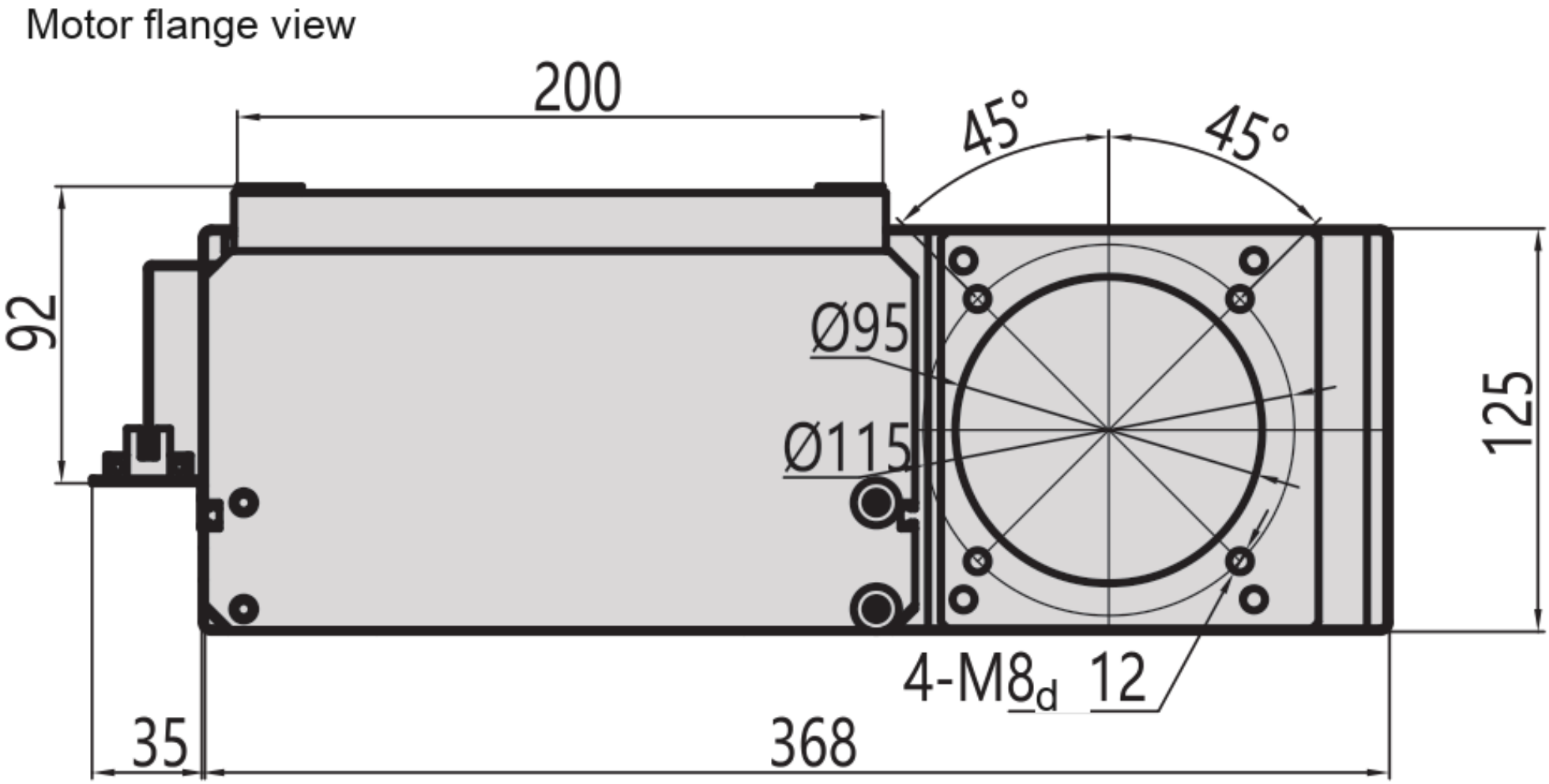

MC22 / B

상면

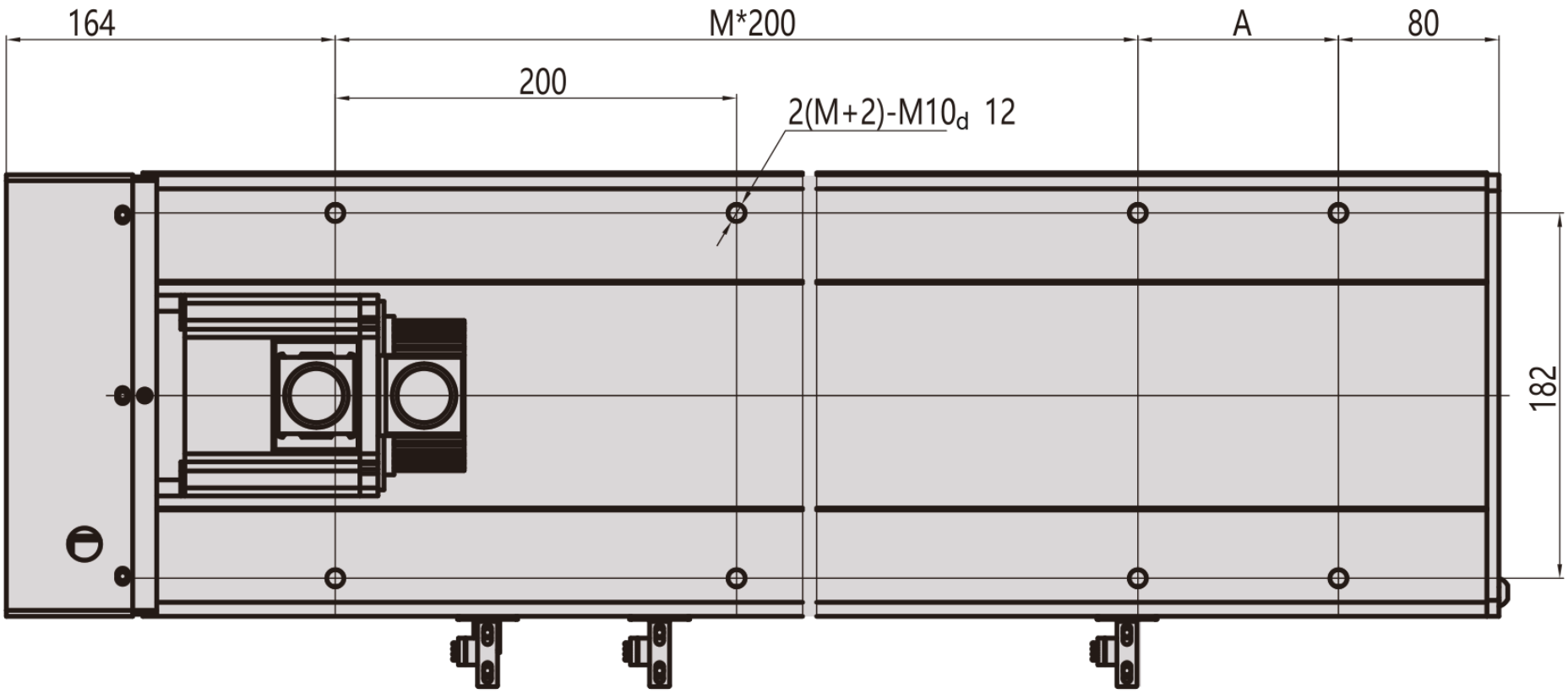

측면

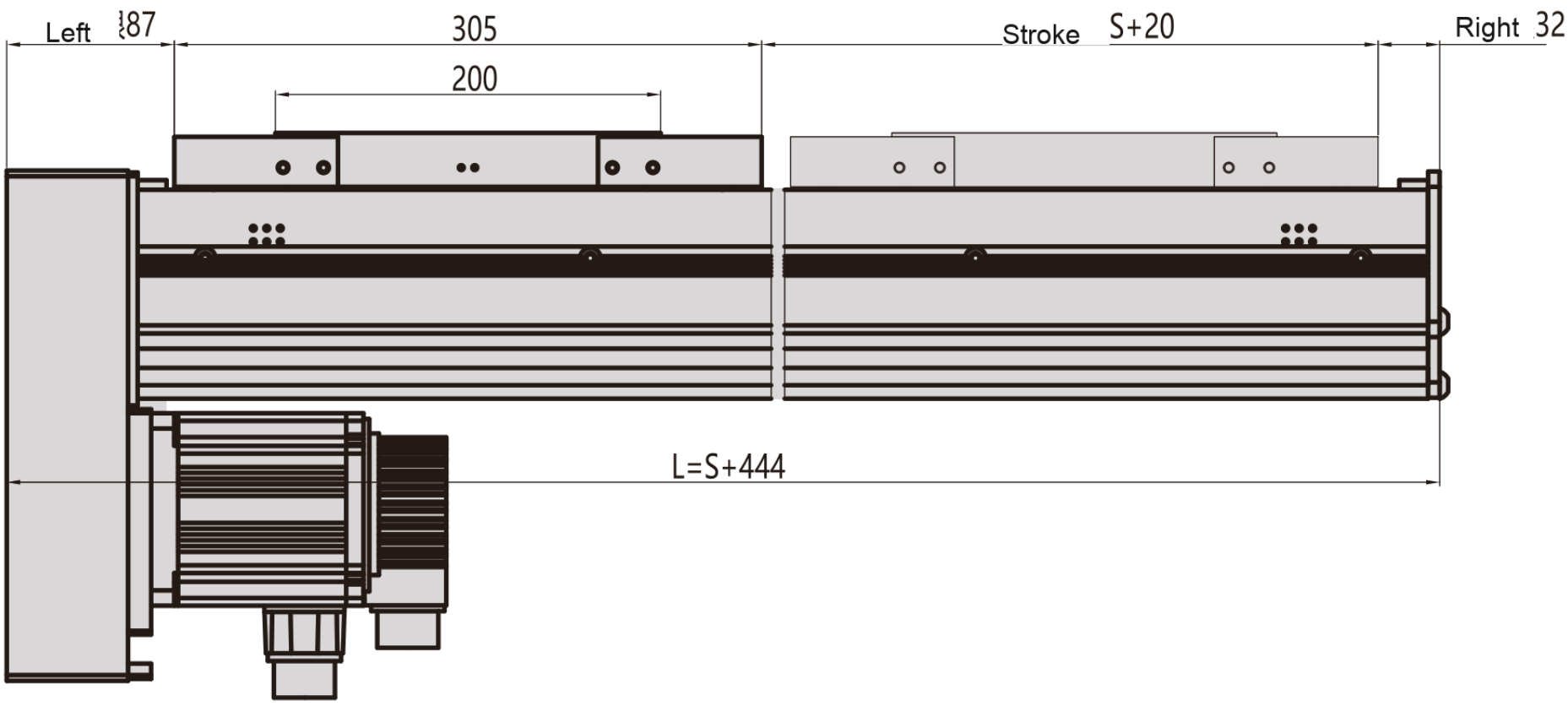

하단

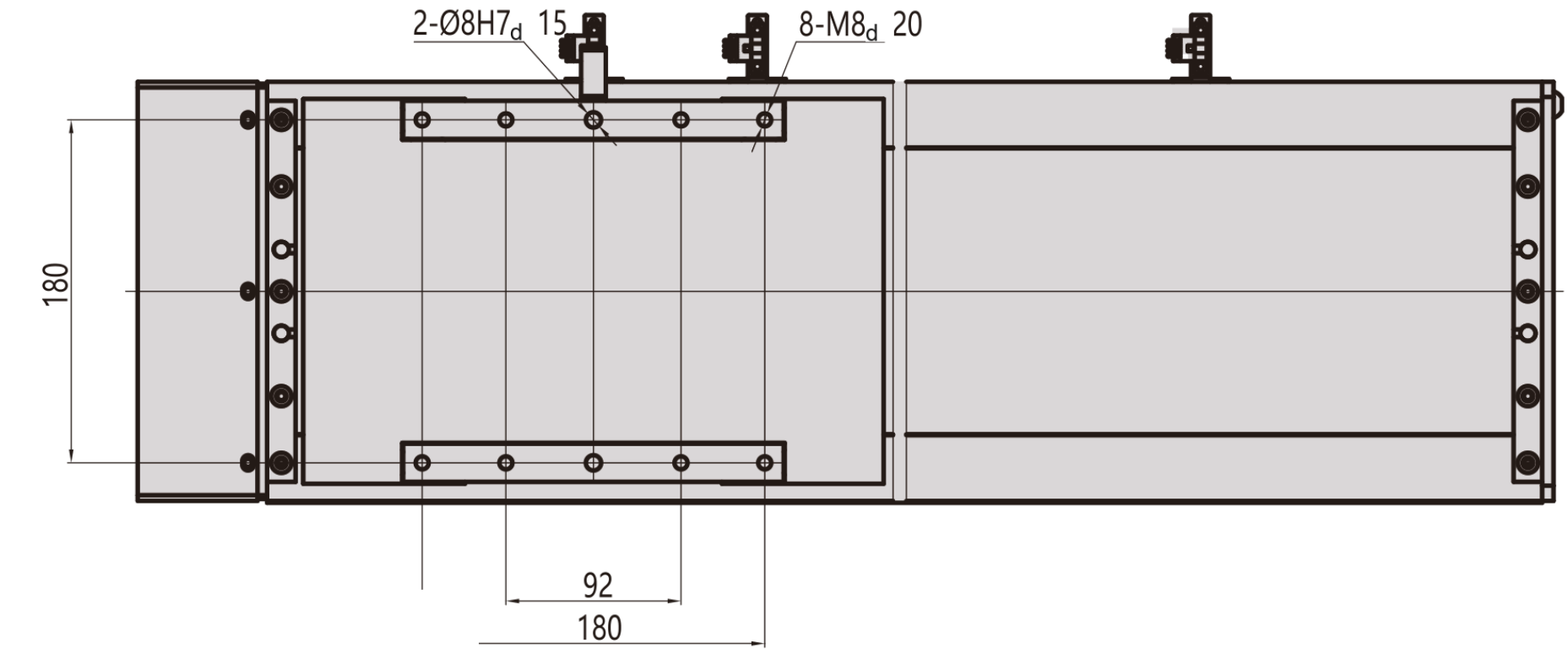

MC22 / B

플랜지

Motor flange view

