MD135 ຂະໜາດ

ມຸມມອງຂະໜາດ ແລະຕົດຕັ້ງ. ຫົວໜ່ວຍແມ່ນຢ້າຍທີ່ພົມໃນແຕ່ລະມຸມມອງ.

ແຜນເຫຼົ່ານີ້ບໍ່ໄດ້ເລືອກຊະໂກ. ຢືນຢັນການຕົດຕັ້ງຕາມການຕັ້ງຄ່າທີ່ທ່ານສັ່ງ.

ຊ້າຍ L: 4 ມຸມມອງ. ມຸມມອງ 1, ມຸມມອງ 2, ມຸມມອງ 3, ແຢນໜ້າຕັດ

ຂວາ R: 4 ມຸມມອງ. ມຸມມອງ 1, ມຸມມອງ 2, ມຸມມອງ 3, ແຢນໜ້າຕັດ

ຊ້າຍ L: 1 ມຸມມອງ. ພາບລວມວິສະວະກໍາ

ຂວາ R: 1 ມຸມມອງ. ພາບລວມວິສະວະກໍາ

MD135 · ຊ້າຍ L · ມຸມມອງ 1

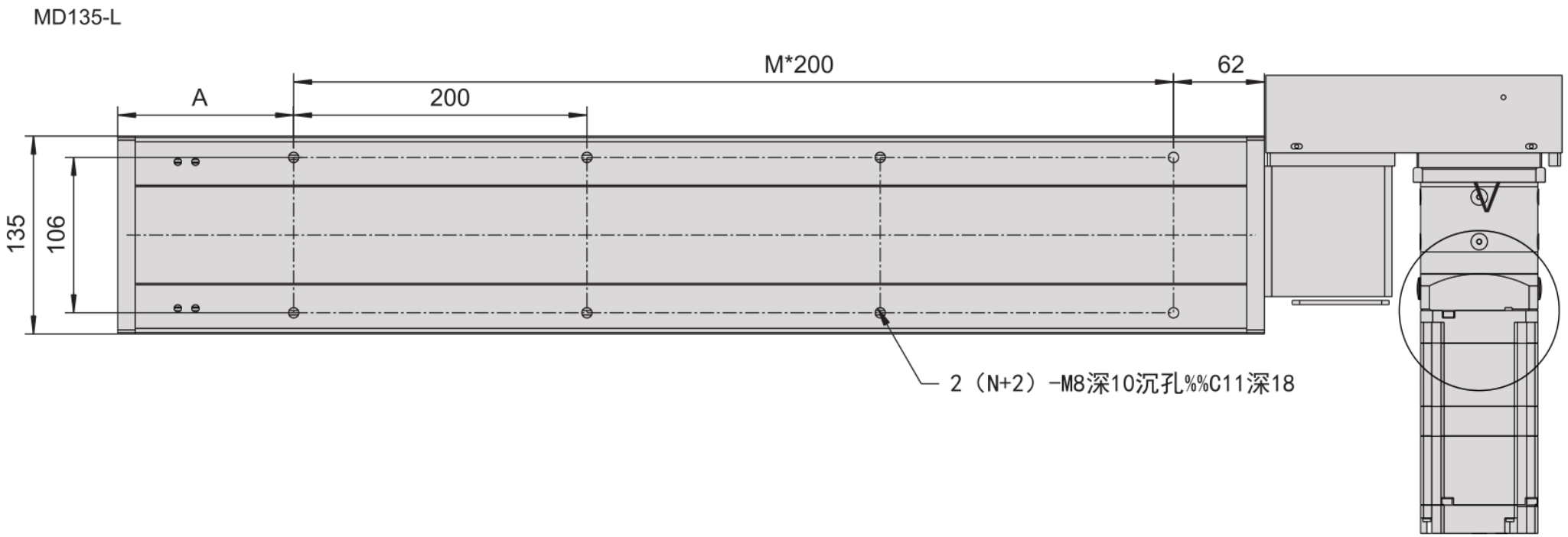

MD135 · ຊ້າຍ L · ມຸມມອງ 2

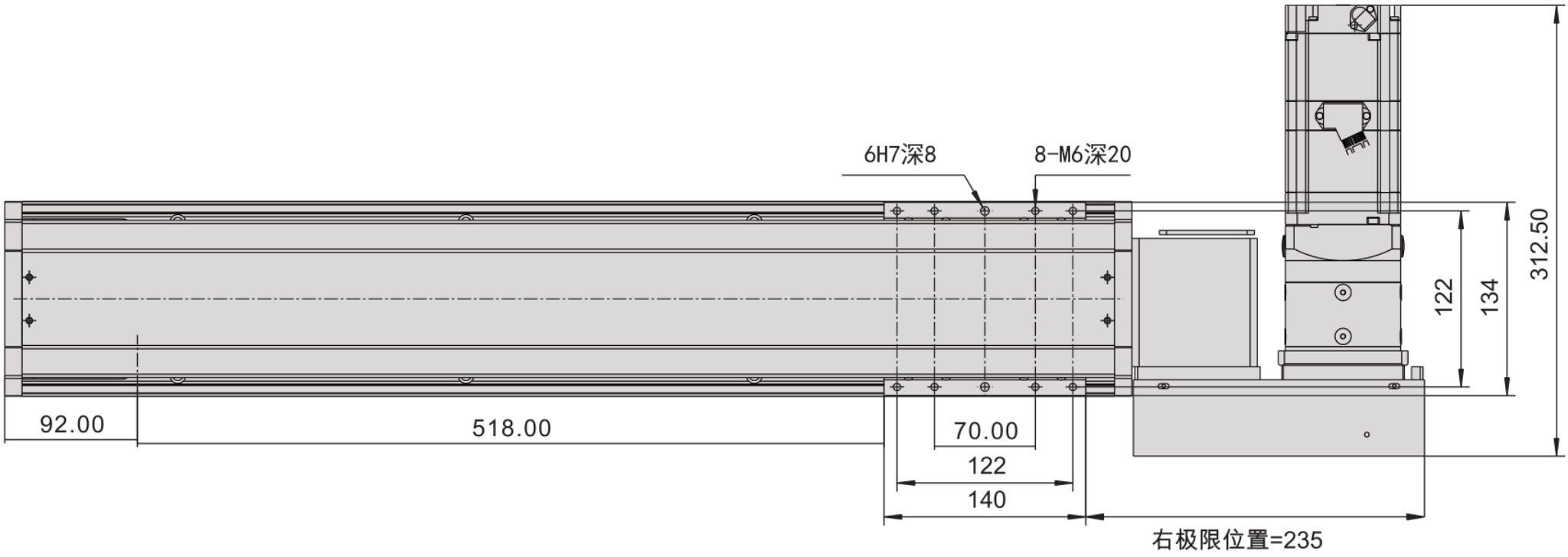

MD135 · ຊ້າຍ L · ມຸມມອງ 3

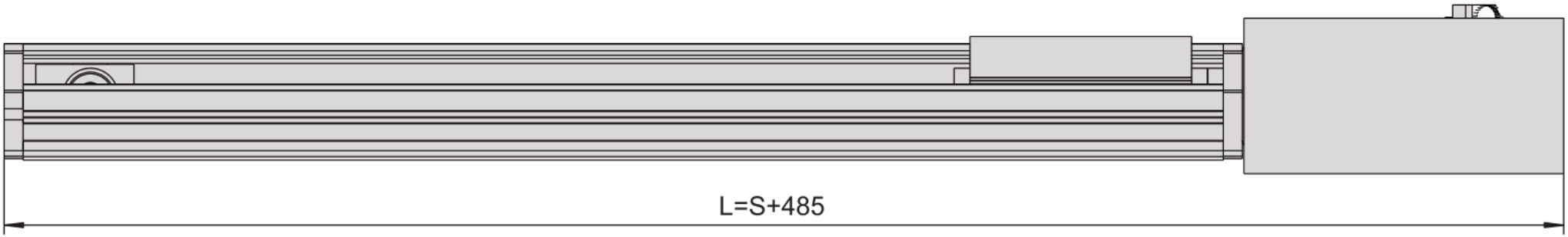

MD135 · ຊ້າຍ L · ແປນໜ້າຕັດ

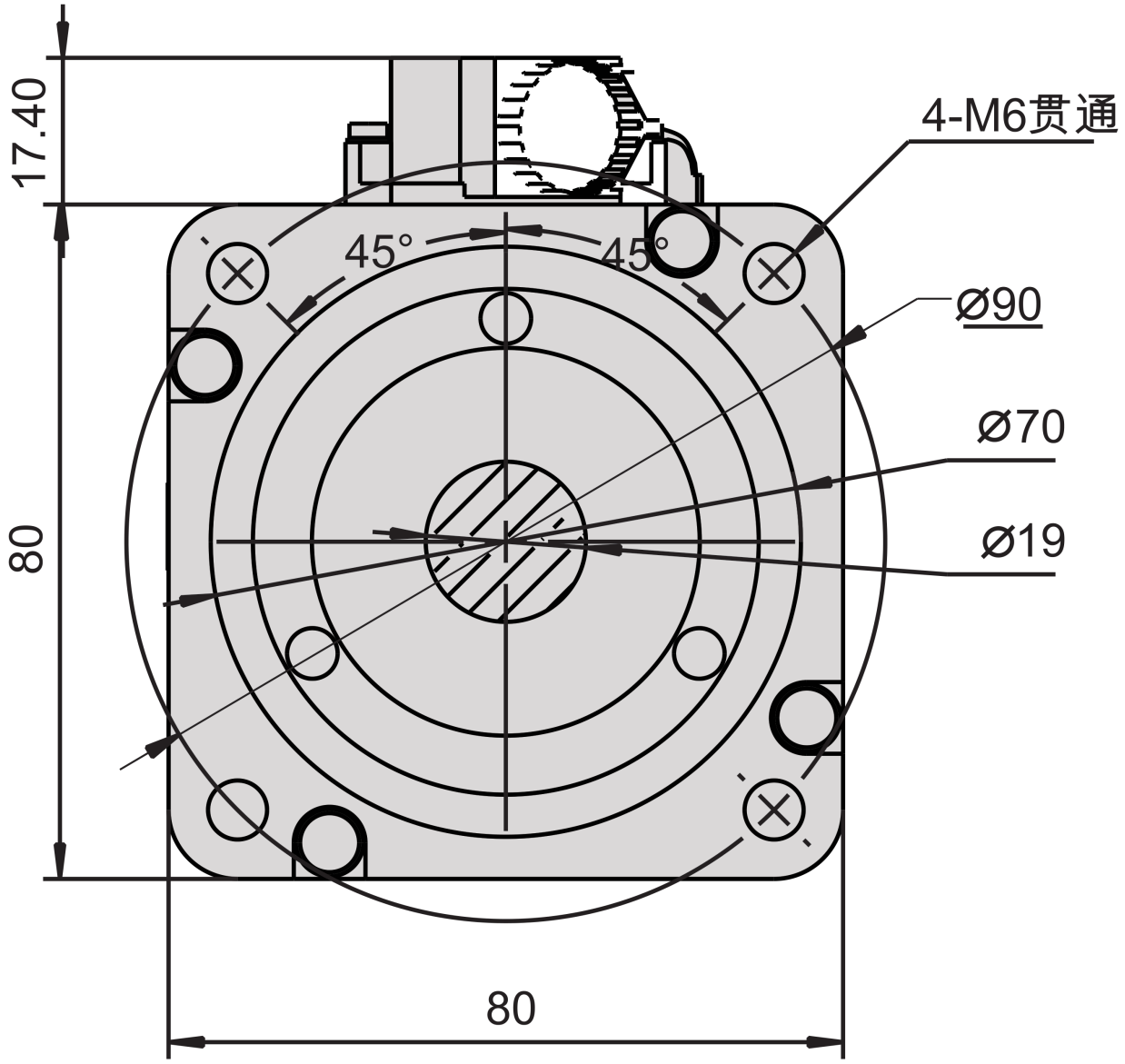

MD135 · ຂວາ R · ມຸມມອງ 1

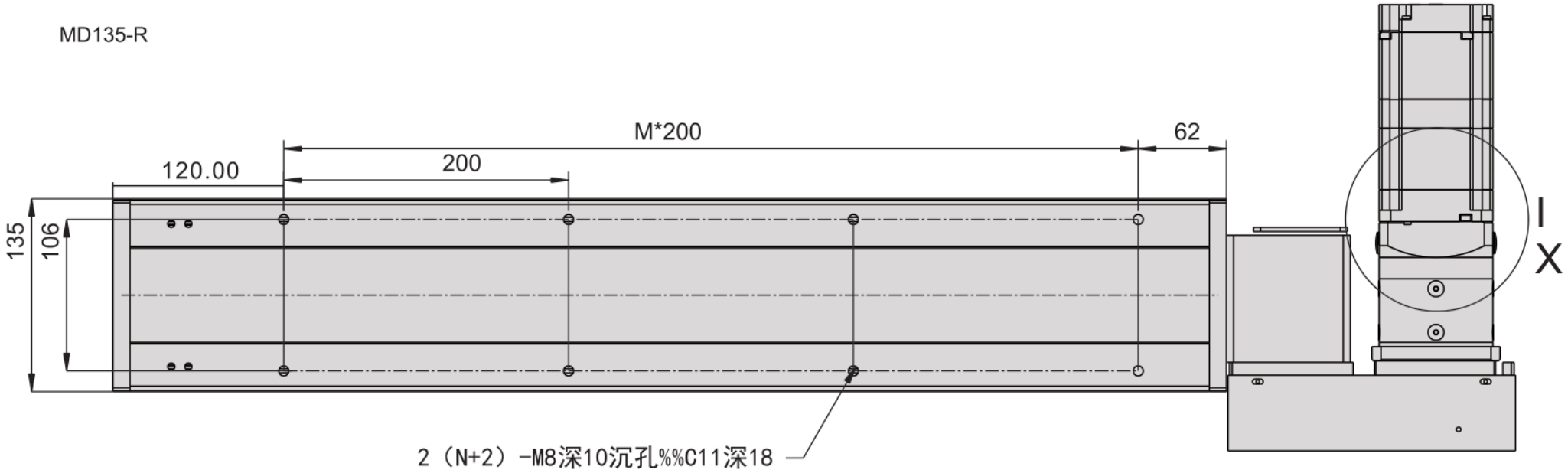

MD135 · ຂວາ R · ມຸມມອງ 2

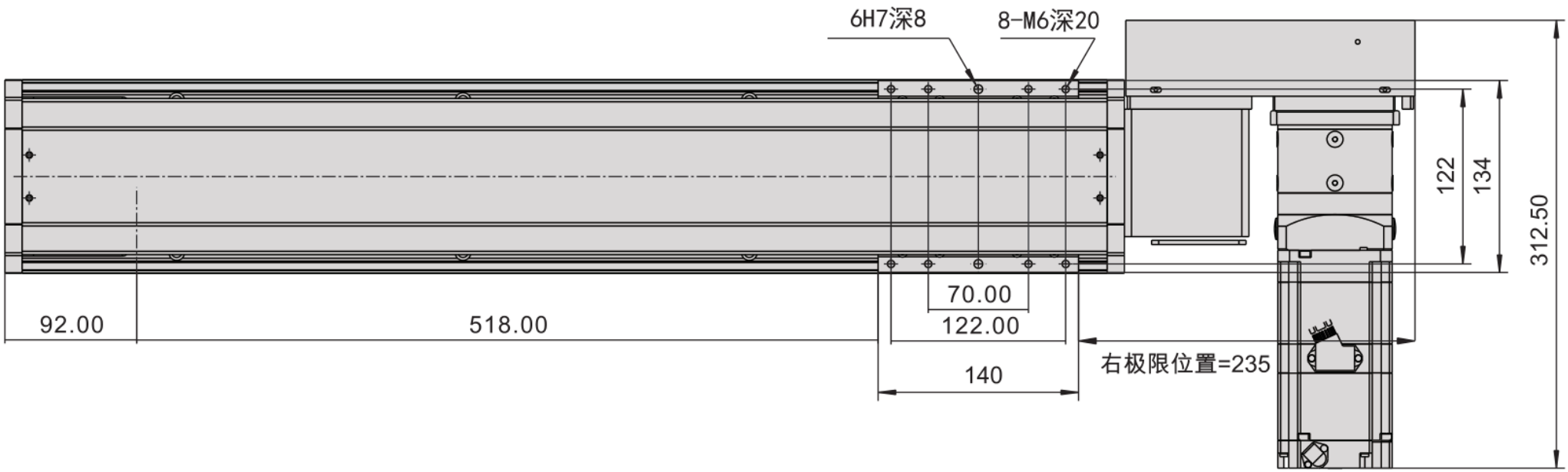

MD135 · ຂວາ R · ມຸມມອງ 3

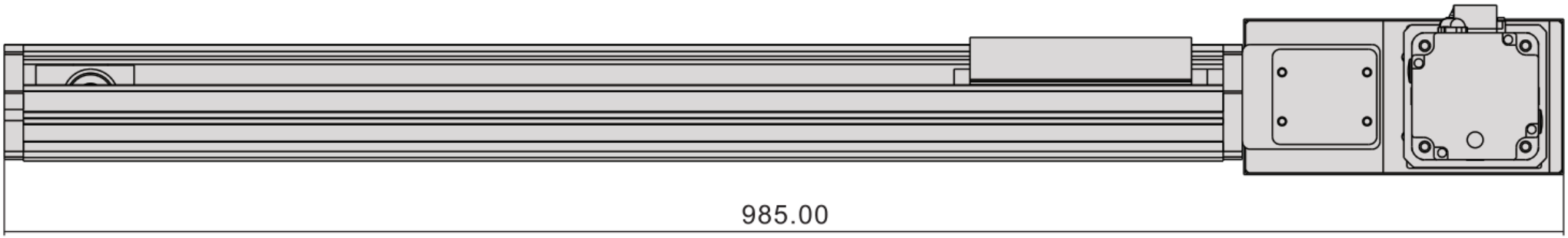



MD135 · ຂວາ R · ແປນໜ້າຕັດ

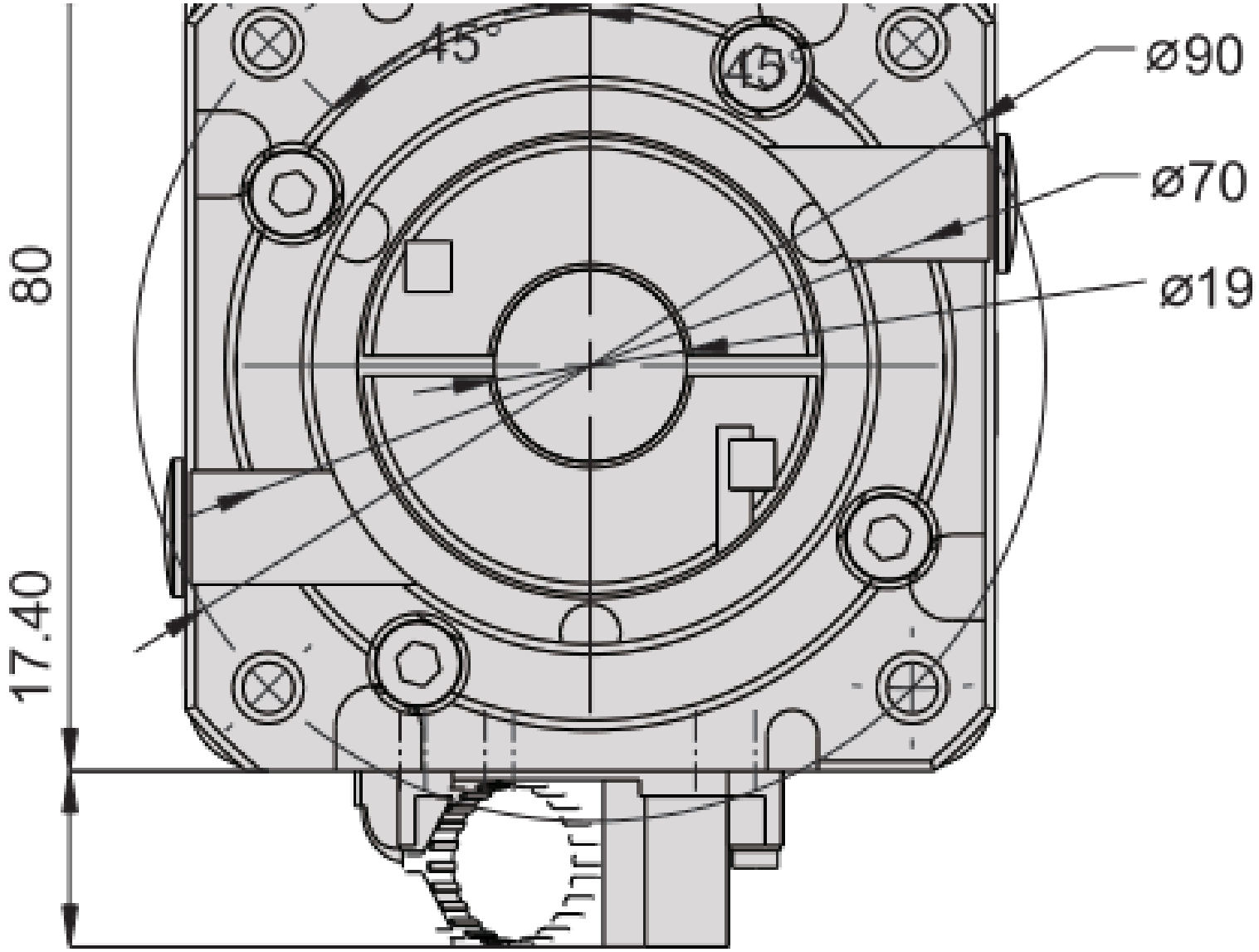

MD135 · ຊ້າຍ L · ພາບລວມວິສະວະກໍາ

MD135-L

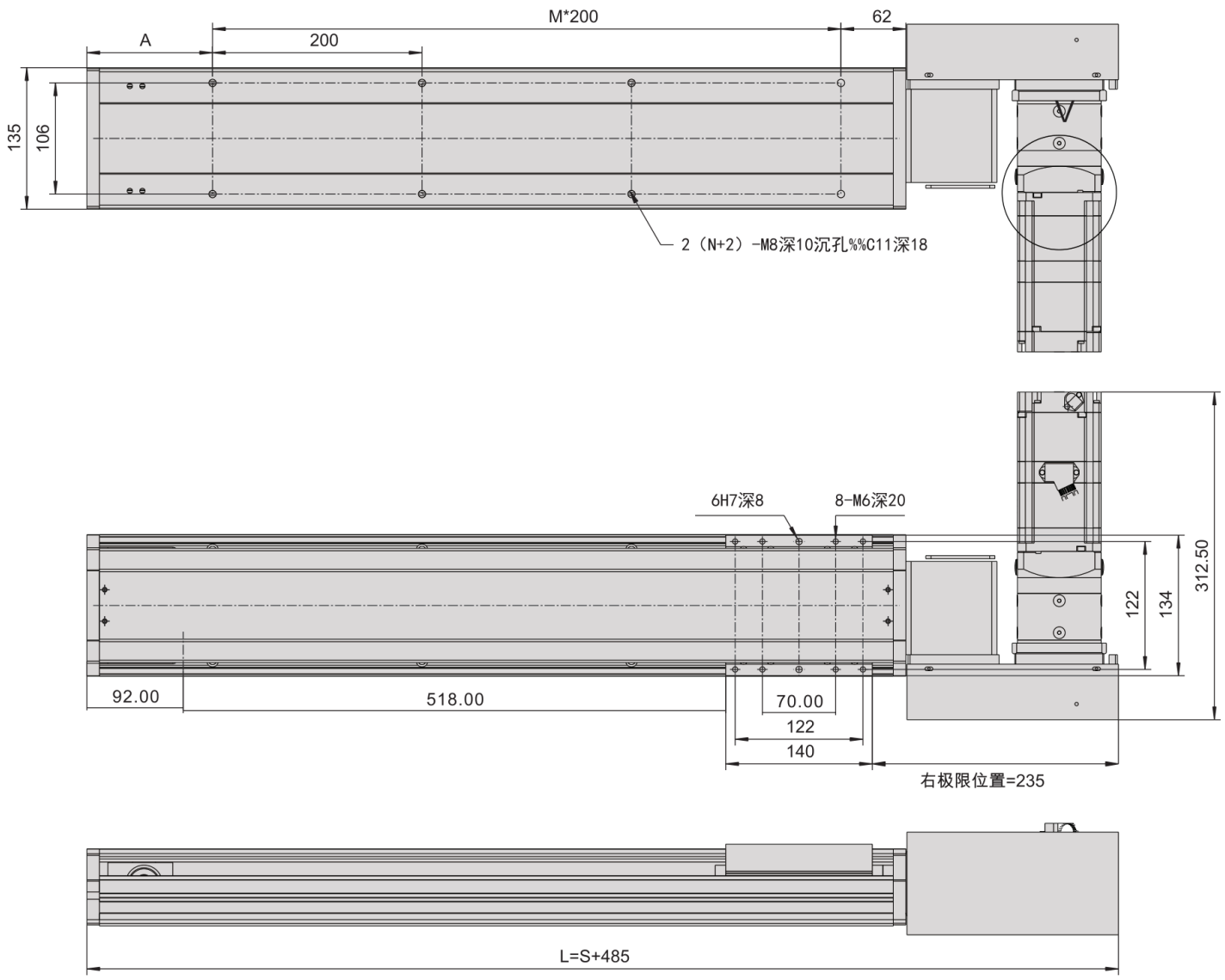

MD135 · ຂວາ R · ພາບລວມວ ິສະວະກ ຳ

