SO VERWENDEN SIE DIESEN ATLAS

Jede Ansicht ist die Katalogzeichnung für die angegebene Variante oder Übersetzungsgruppe. Verwenden Sie die gedruckten Bezeichnungen, keine Maßstabsabnahme. Das sind Referenzzeichnungen, keine CAD-Dateien.

EDA50 / Zeichnungsatlas

Inhalt

R01	1 Ansichten | Seiten 2-2
R02	1 Ansichten | Seiten 3-3
R08	1 Ansichten | Seiten 4-4
R05	1 Ansichten | Seiten 5-5
R04	1 Ansichten | Seiten 6-6
R07	1 Ansichten | Seiten 7-7
R03	1 Ansichten | Seiten 8-8
R06	1 Ansichten | Seiten 9-9
L08	1 Ansichten | Seiten 10-10
L04	1 Ansichten | Seiten 11-11
L03	1 Ansichten | Seiten 12-12
L07	1 Ansichten | Seiten 13-13
L01	1 Ansichten | Seiten 14-14
L06	1 Ansichten | Seiten 15-15

KONTAKT HTROBOT

E-Mail: emmy@htrobot.com

Internetseite: www.htrobot.com

EDA50 | Maßzeichnung

Katalogzeichnung

EDA50 R01 Maßzeichnung Erläuterung:L1=ausfahrbare Länge+87,L2=ausfahrbare Länge+172 | R01

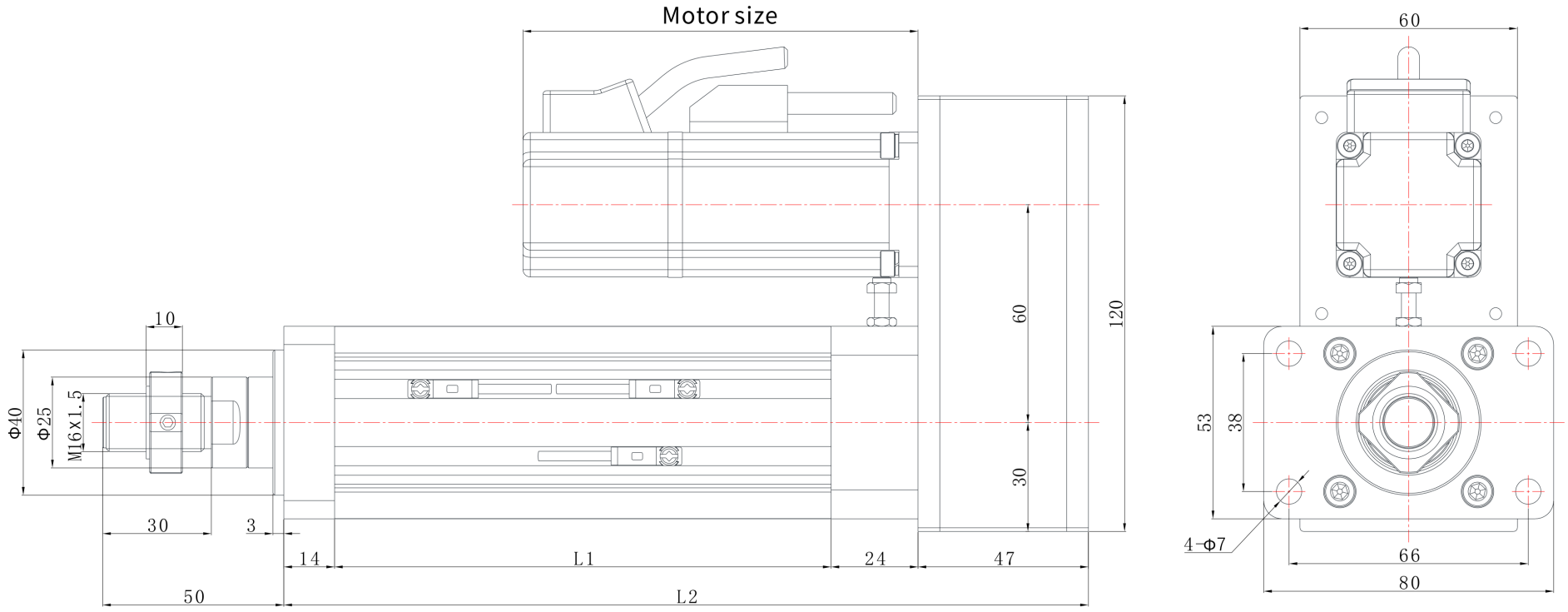

EDA50 | Maßzeichnung

Katalogzeichnung

EDA50 R02 Maßzeichnung Erläuterung:L1=ausfahrbare Länge+87,L2=ausfahrbare Länge+172 | R02

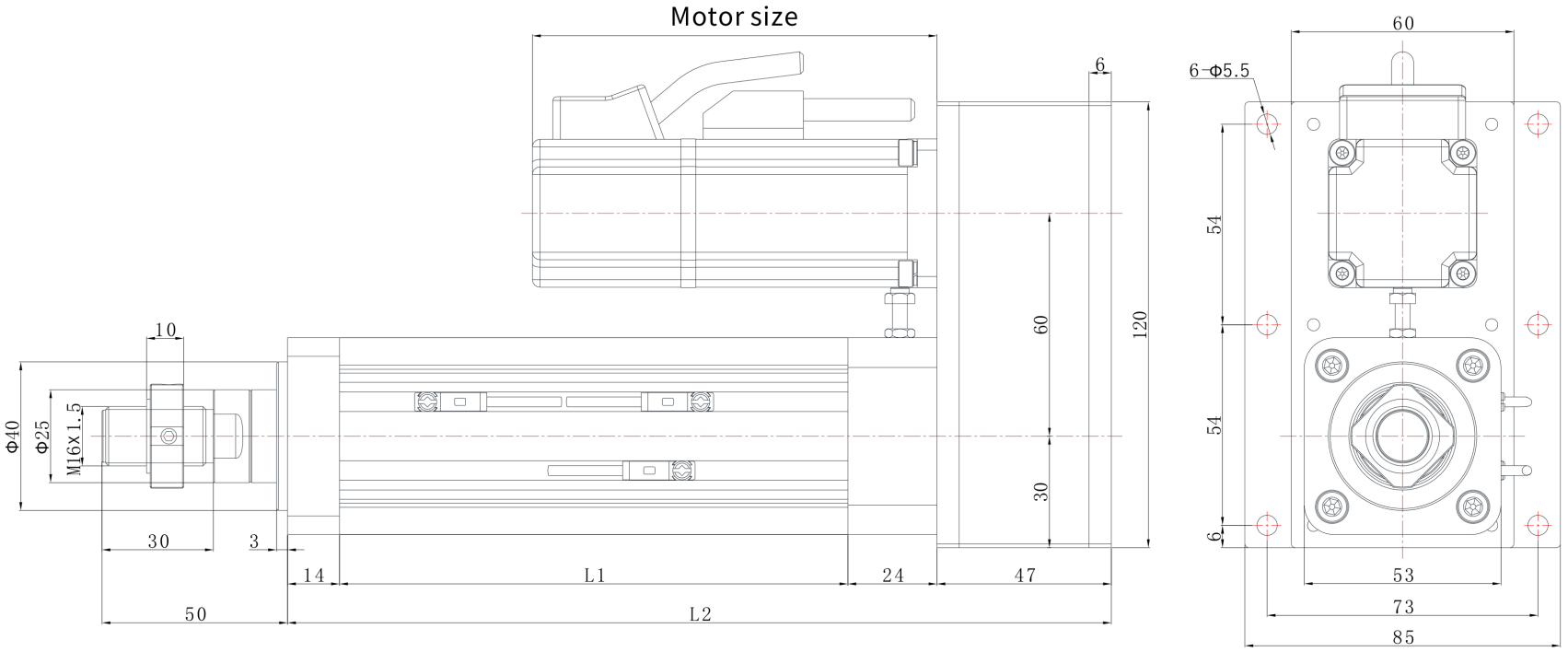

EDA50 | Maßzeichnung

Katalogzeichnung

EDA50 R08 Maßzeichnung Erläuterung:L1=ausfahrbare Länge+101,L2=ausfahrbare Länge+202 | R08

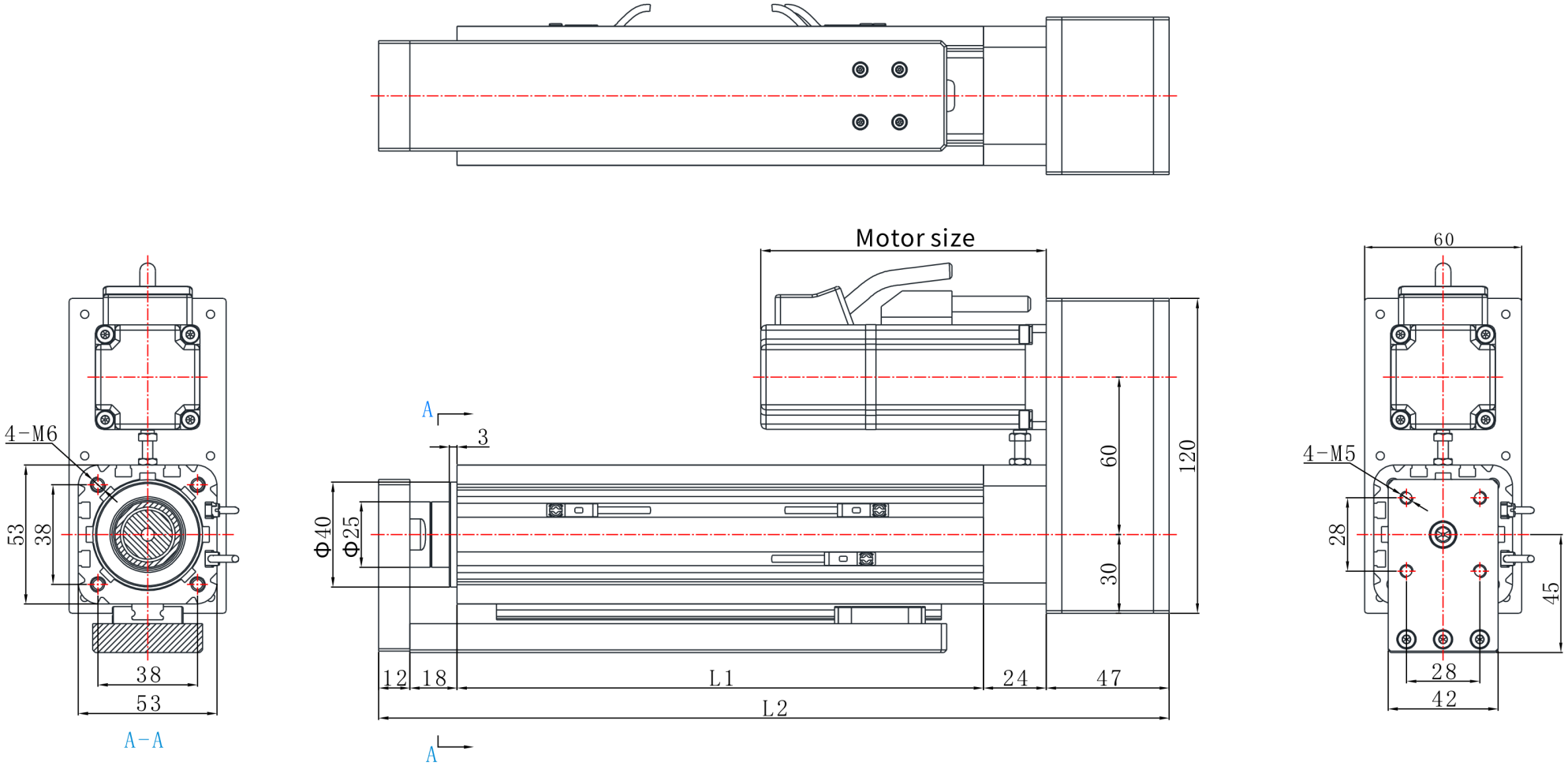

EDA50 | Maßzeichnung

Katalogzeichnung

EDA50 R05 Maßzeichnung Erläuterung:L1=ausfahrbare Länge+87,L2=ausfahrbare Länge+278 | R05

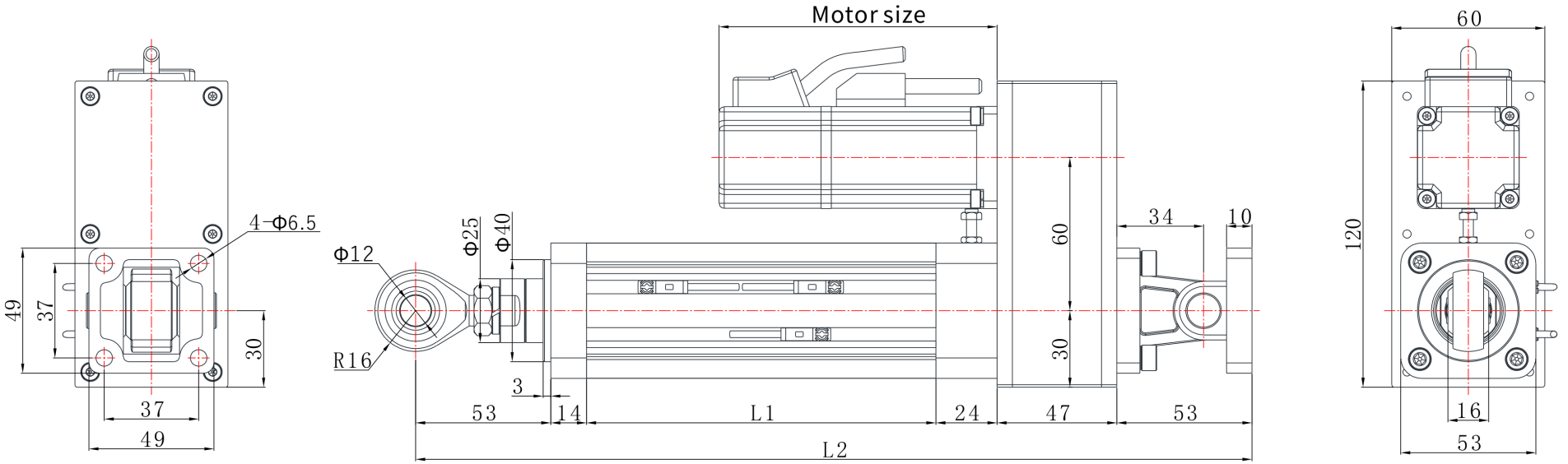

EDA50 | Maßzeichnung

Katalogzeichnung

EDA50 R04 Maßzeichnung Erläuterung:L1=ausfahrbare Länge+87,L2=ausfahrbare Länge+172 | R04

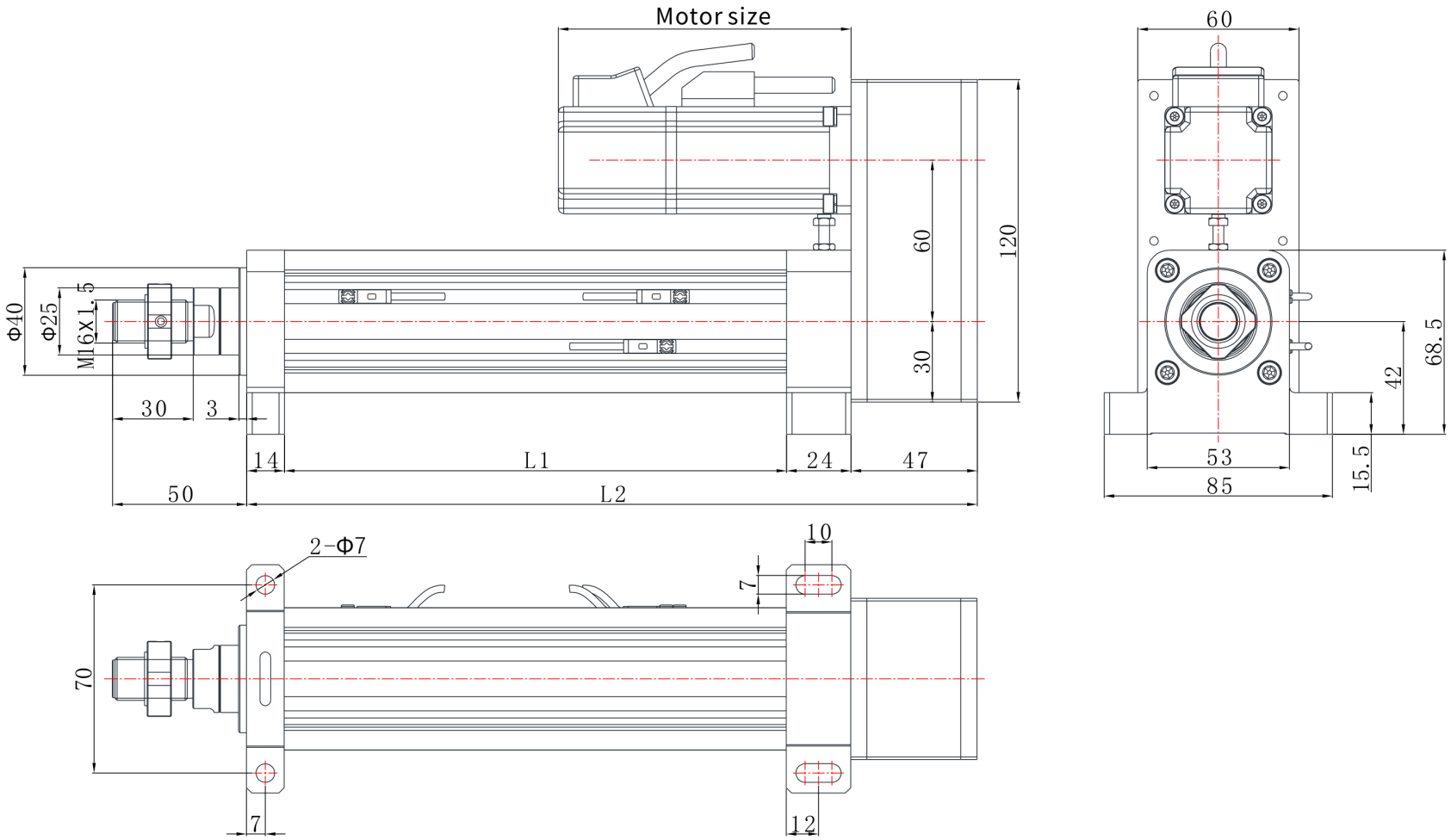

EDA50 | Maßzeichnung

Katalogzeichnung

EDA50 R07 Maßzeichnung Erläuterung:L1=ausfahrbare Länge+101,L2=ausfahrbare Länge+172 | R07

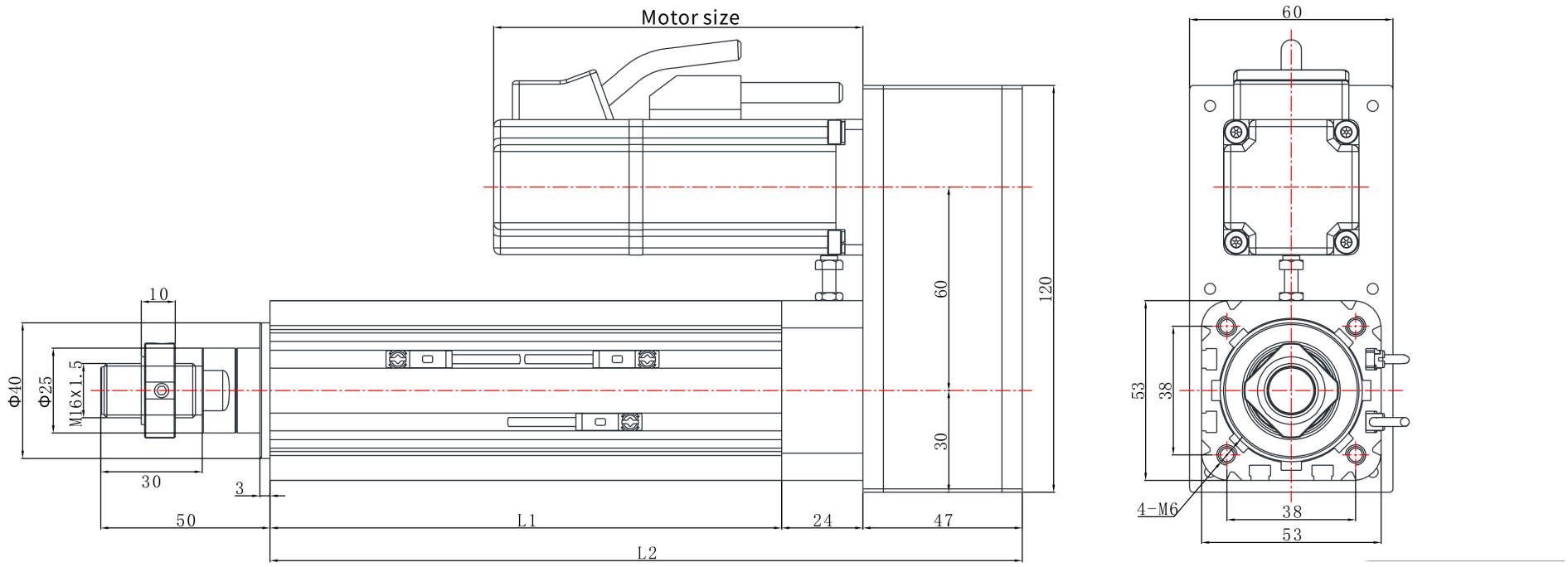

EDA50 | Maßzeichnung

Katalogzeichnung

EDA50 R03 Maßzeichnung Erläuterung:L1=ausfahrbare Länge+87,L2=ausfahrbare Länge+172 | R03

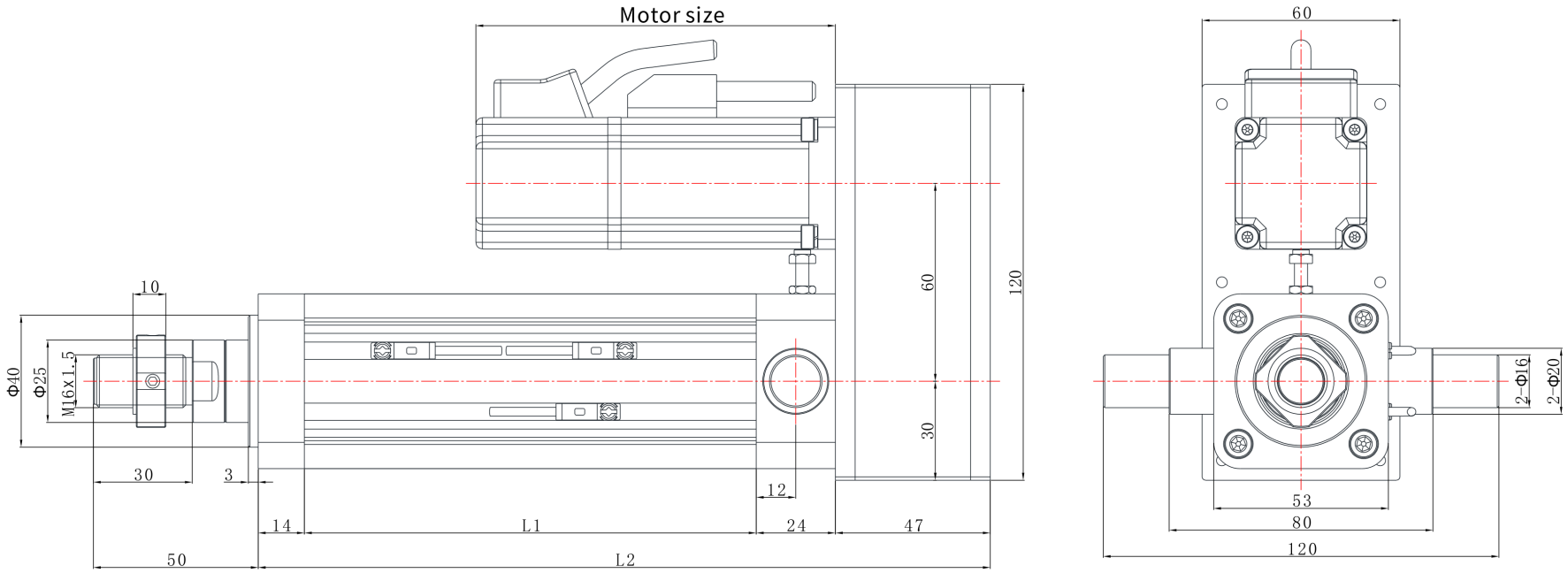

EDA50 | Maßzeichnung

Katalogzeichnung

EDA50 R06 Maßzeichnung Erläuterung:L1=ausfahrbare Länge+101,L2=ausfahrbare Länge+214 | R06

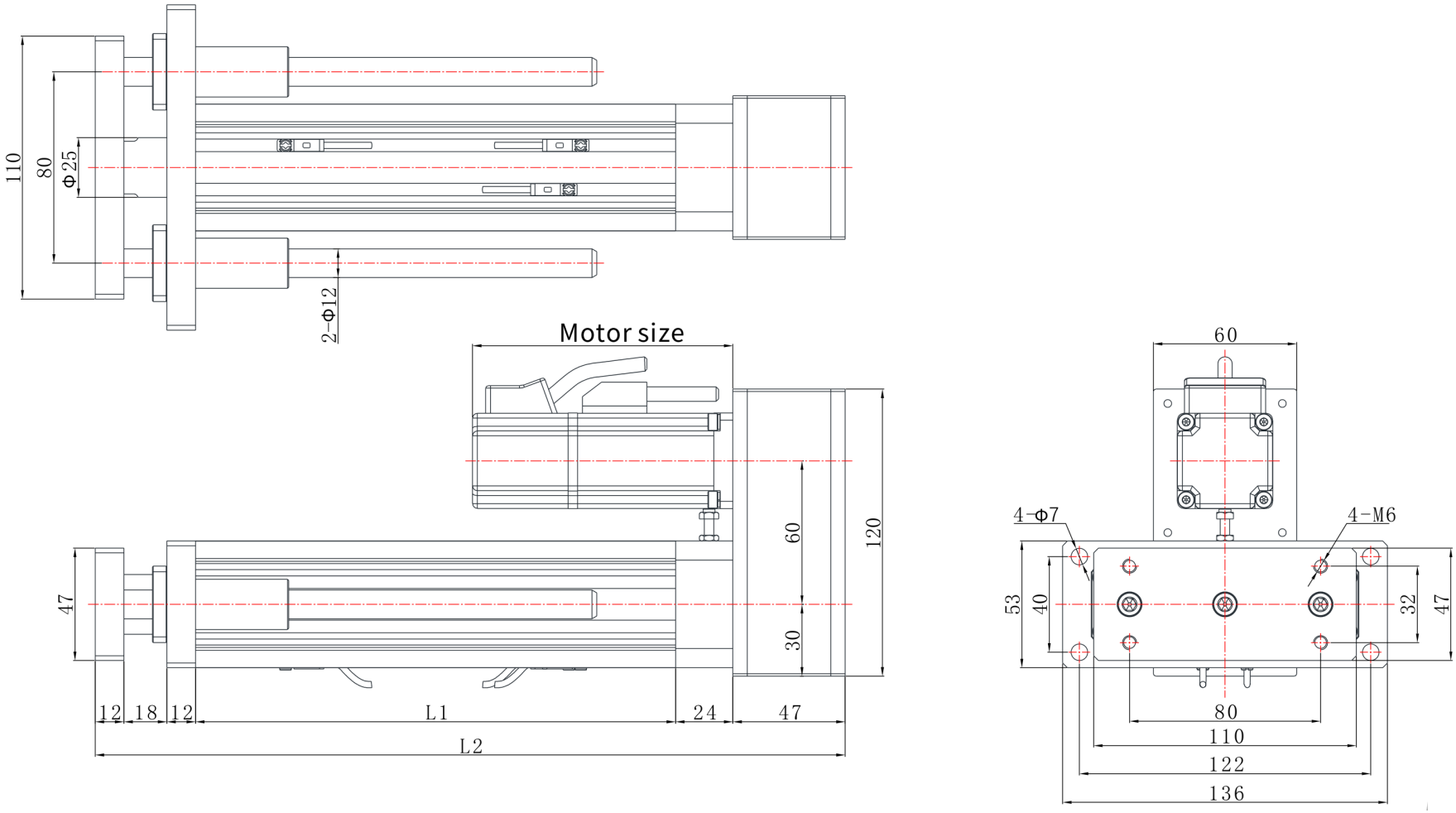

EDA50 | Maßzeichnung

Katalogzeichnung

EDA50 L08 Maßzeichnung Erläuterung:L1=ausfahrbare Länge+101,L2=ausfahrbare Länge+210 | L08

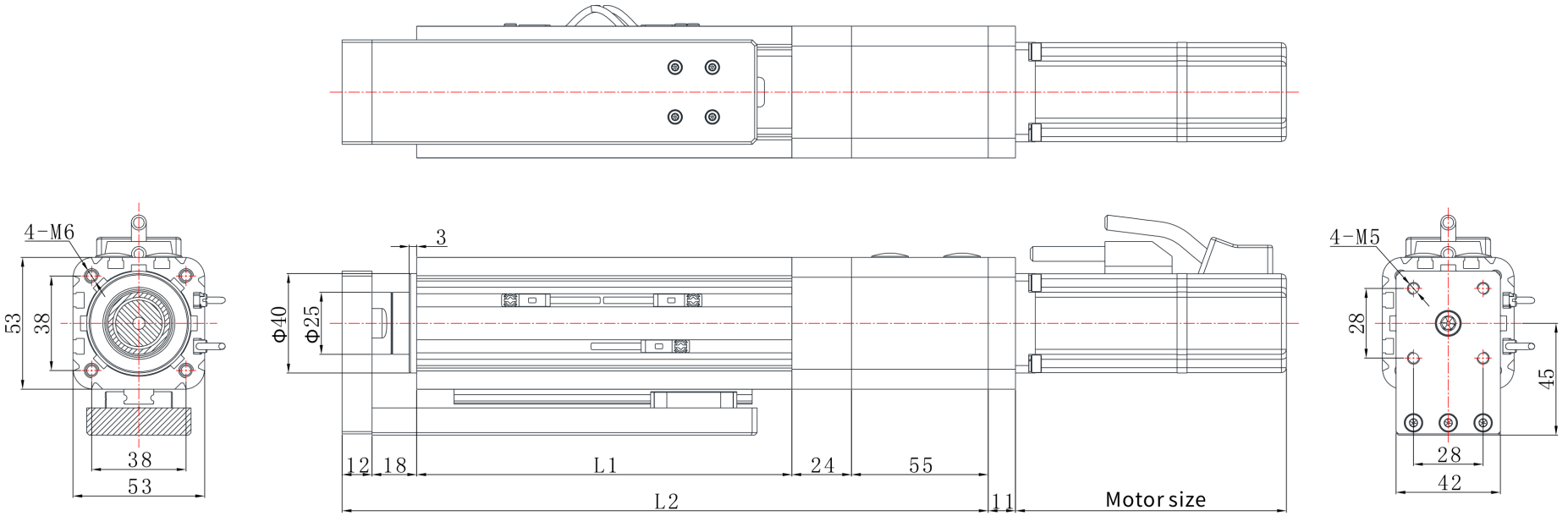

EDA50 | Maßzeichnung

Katalogzeichnung

EDA50 L04 Maßzeichnung Erläuterung:L1=ausfahrbare Länge+87,L2=ausfahrbare Länge+180 | L04

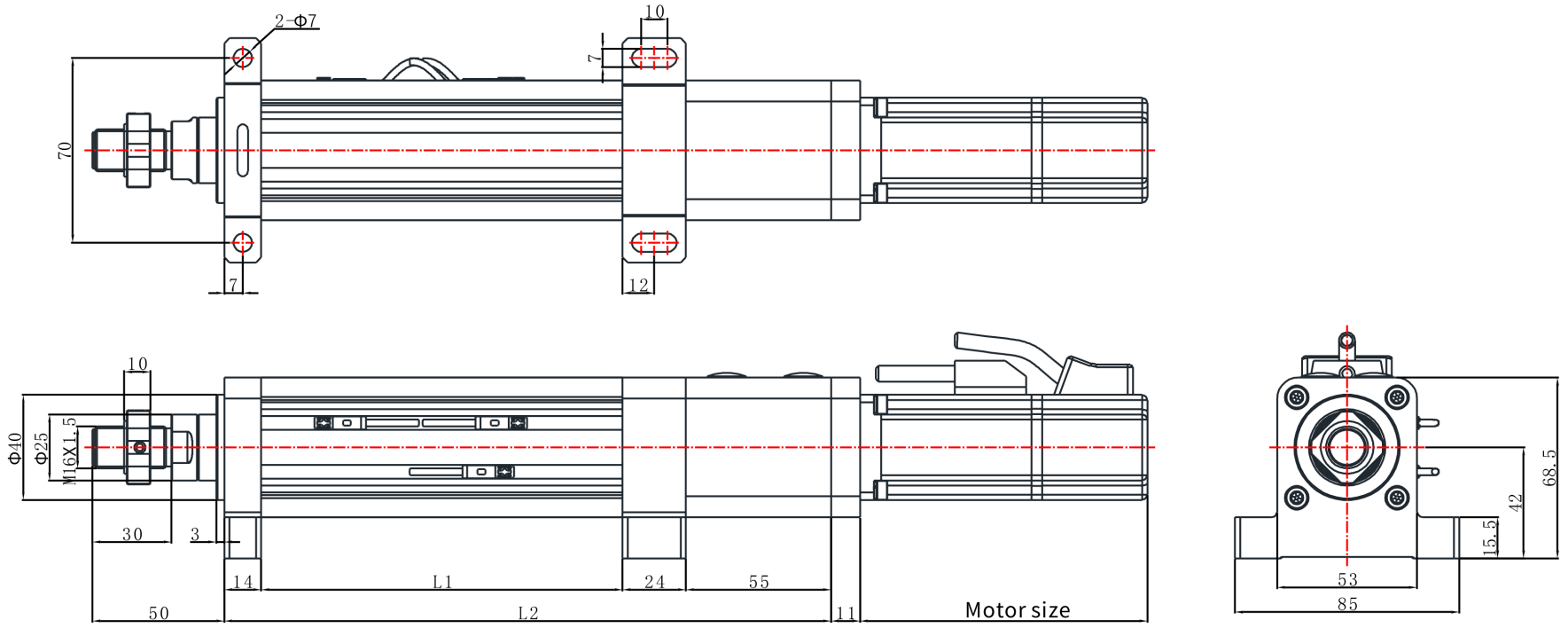

EDA50 | Maßzeichnung

Katalogzeichnung

EDA50 L03 Maßzeichnung Erläuterung:L1=ausfahrbare Länge+87,L2=ausfahrbare Länge+180 | L03

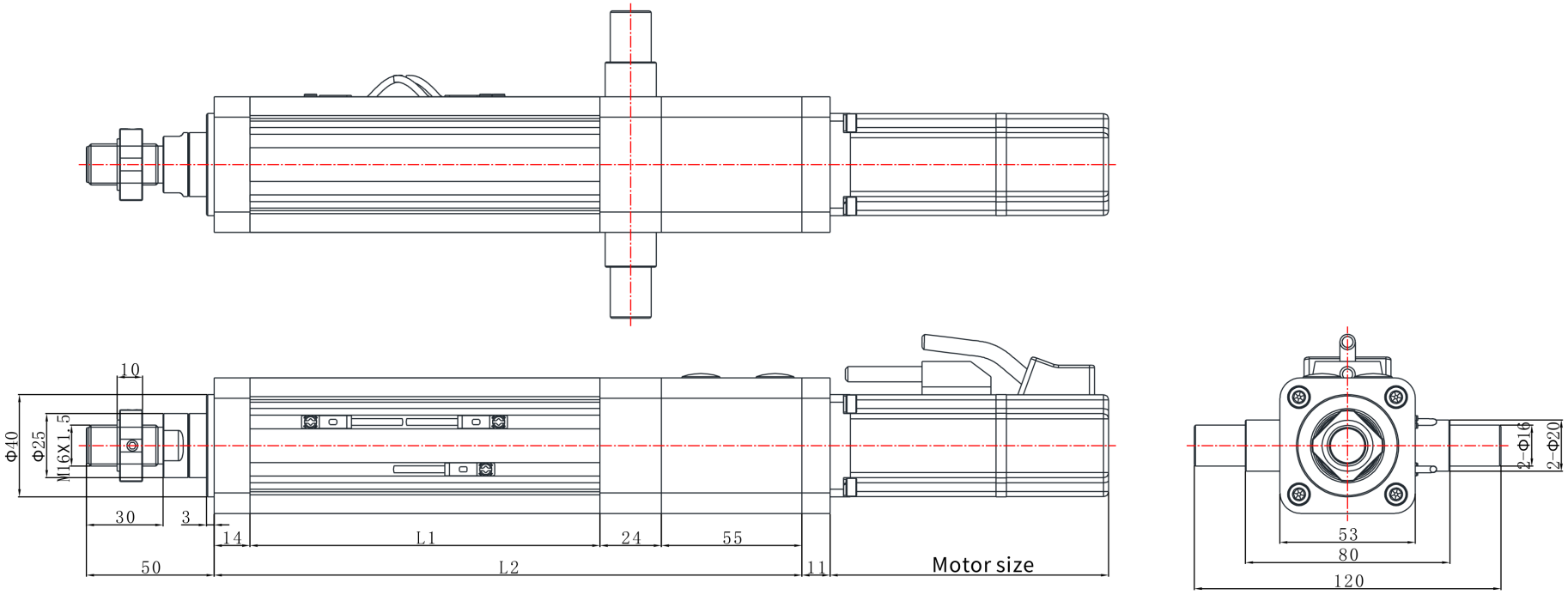

EDA50 | Maßzeichnung

Katalogzeichnung

EDA50 L07 Maßzeichnung Erläuterung:L1=ausfahrbare Länge+101,L2=ausfahrbare Länge+180 | L07

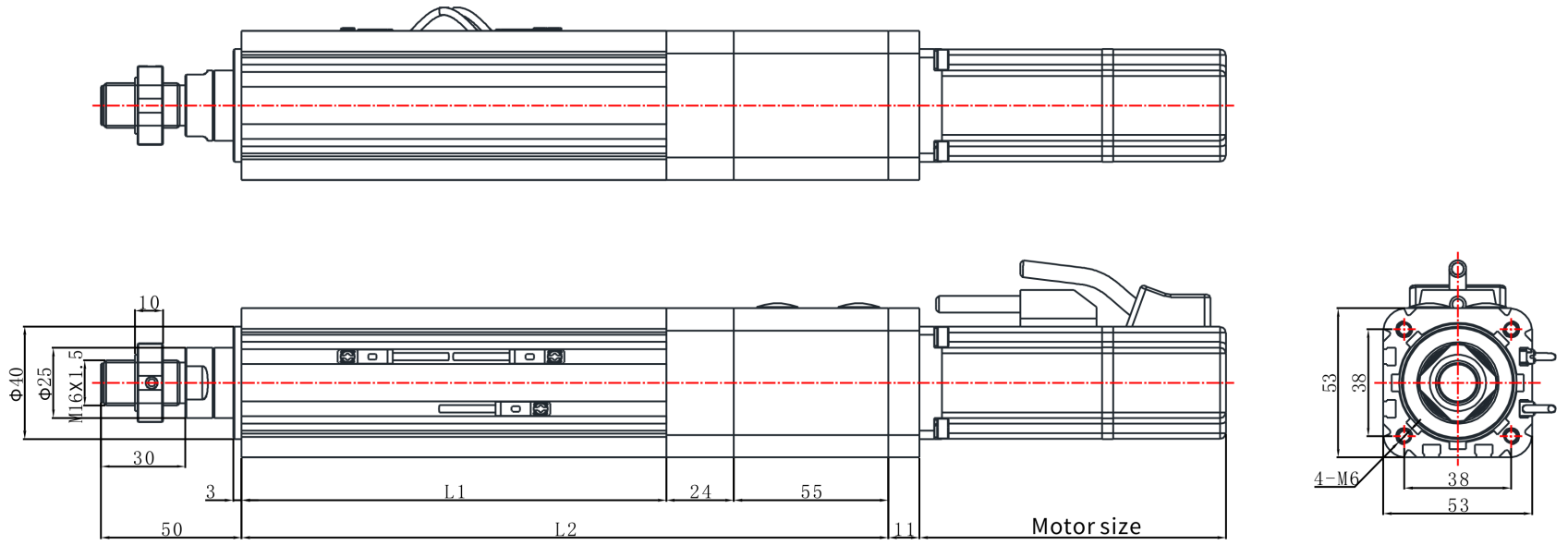

EDA50 | Maßzeichnung

Katalogzeichnung

EDA50 L01 Maßzeichnung Erläuterung:L1=ausfahrbare Länge+87,L2=ausfahrbare Länge+180 | L01

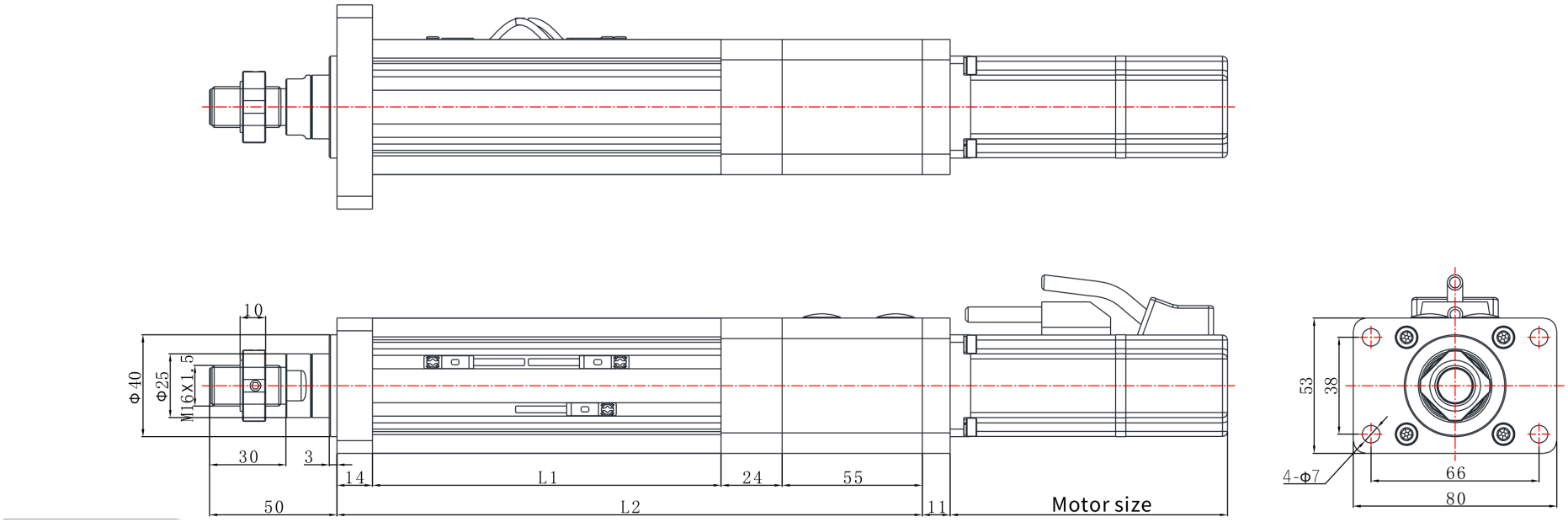

EDA50 | Maßzeichnung

Katalogzeichnung

EDA50 L06 Maßzeichnung Erläuterung:ausfahrbare Längeausfahrbare Länge | L06

