このアトラスの使い方

各ビューは記載バリアントまたは比グループのカタログ図です。縮尺計測ではなく印刷ラベルを使ってください。参照図であり CAD ファイルではありません。

EDA60 / 図面アトラス

目次

R01	1 図	ページ 2-2
R02	1 図	ページ 3-3
R05	1 図	ページ 4-4
R04	1 図	ページ 5-5
R07	1 図	ページ 6-6
R03	1 図	ページ 7-7
R06	1 図	ページ 8-8
L04	1 図	ページ 9-9
L03	1 図	ページ 10-10
L07	1 図	ページ 11-11
L01	1 図	ページ 12-12
L06	1 図	ページ 13-13

HTROBOT へ連絡

メール: emmy@htrobot.com

ウェブサイト：www.htrobot.com

EDA60 | 寸法図

カタログ図

EDA60 R01 寸法図 説明:L1=伸縮長さ+85,L2=伸縮長さ+192 | R01

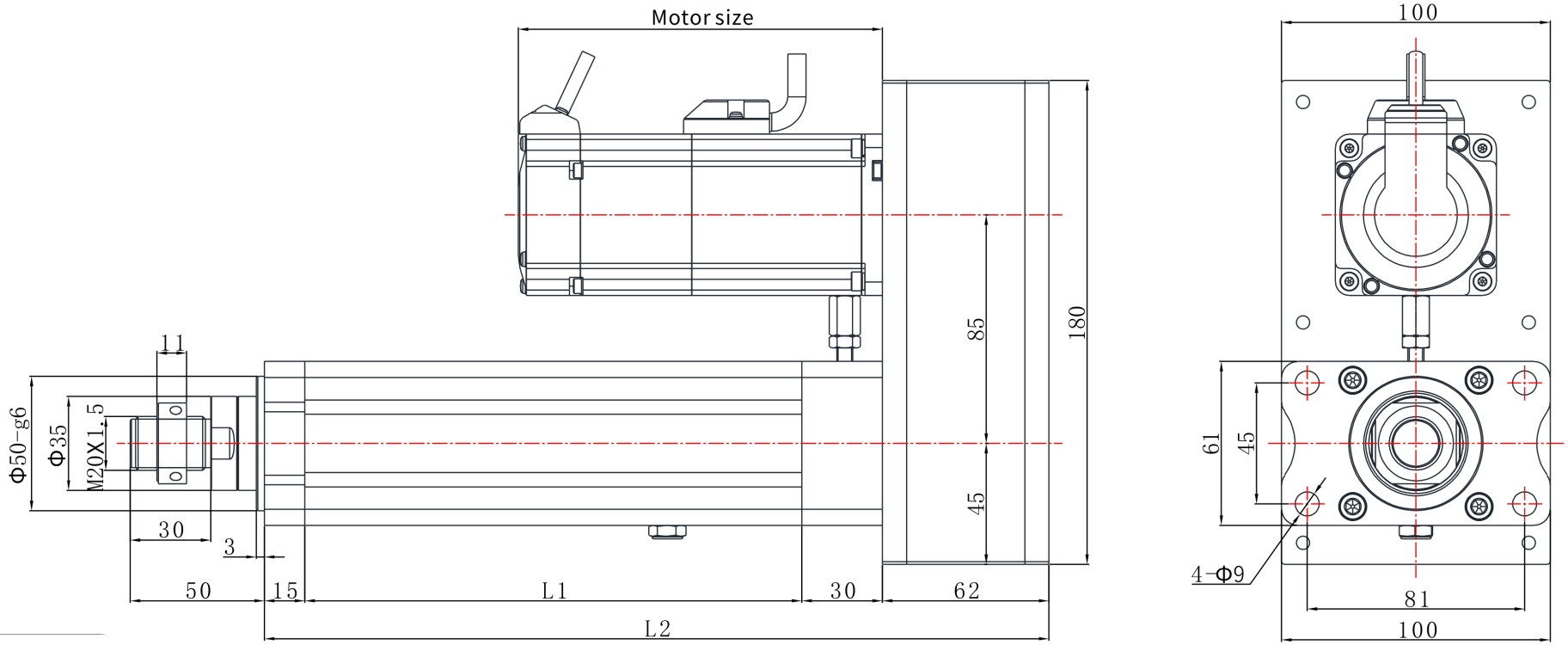

EDA60 | 寸法図

カタログ図

EDA60 R02 寸法図 説明:L1=伸縮長さ+85,L2=伸縮長さ+192 | R02

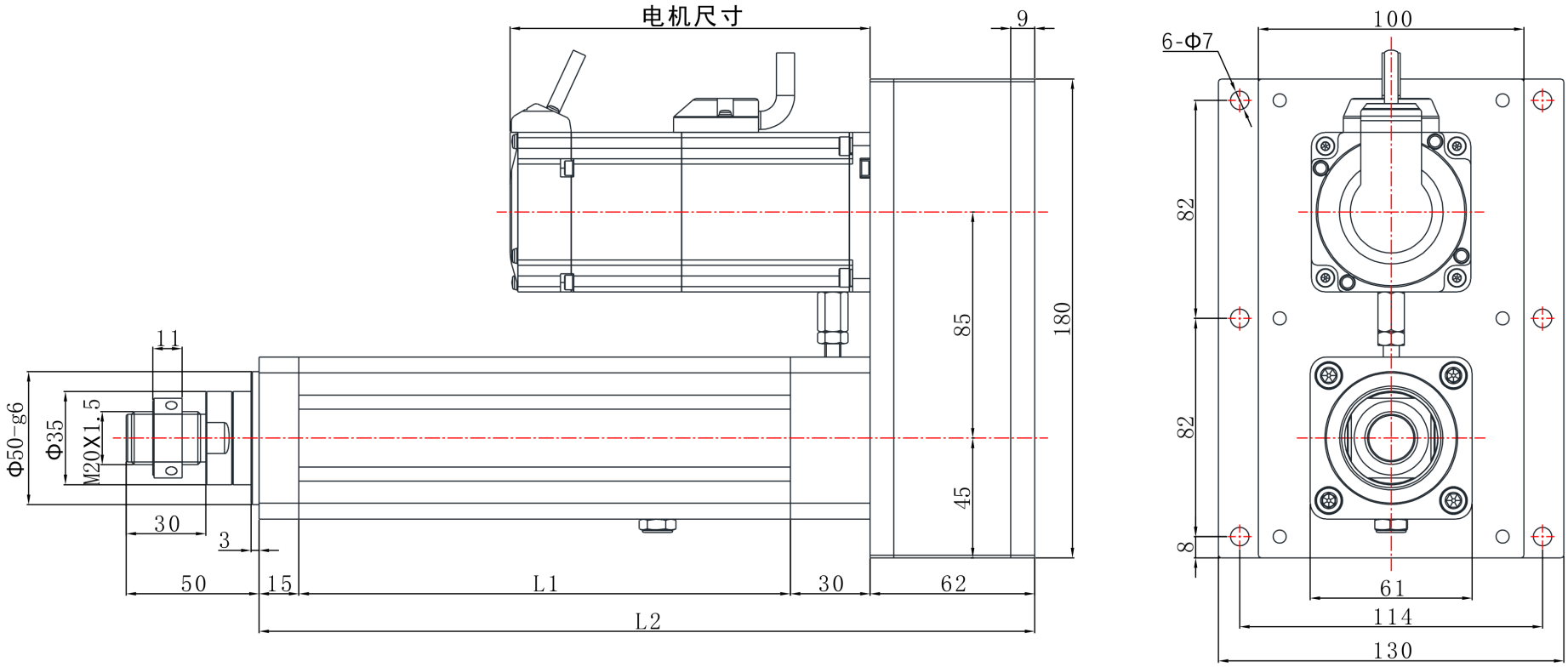

EDA60 | 寸法図

カタログ図

EDA60 R05 寸法図 説明:L1=伸縮長さ+85,L2=伸縮長さ+306 | R05

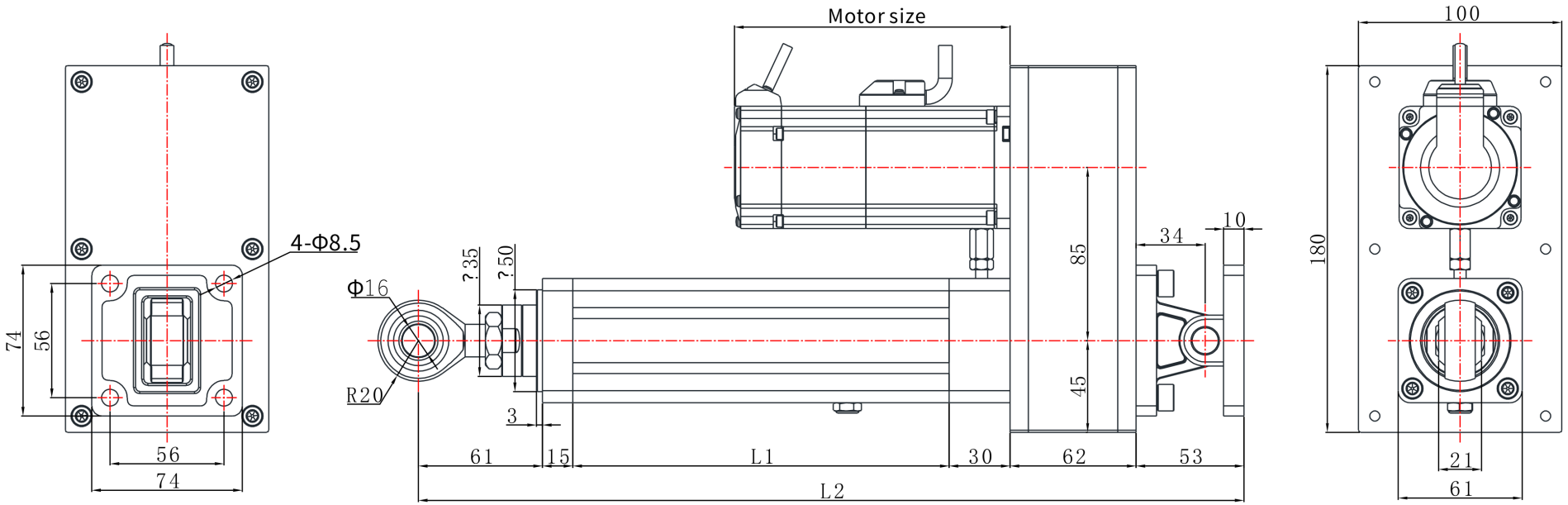

EDA60 | 寸法図

カタログ図

EDA60 R04 寸法図 説明:L1=伸縮長さ+85,L2=伸縮長さ+192 | R04

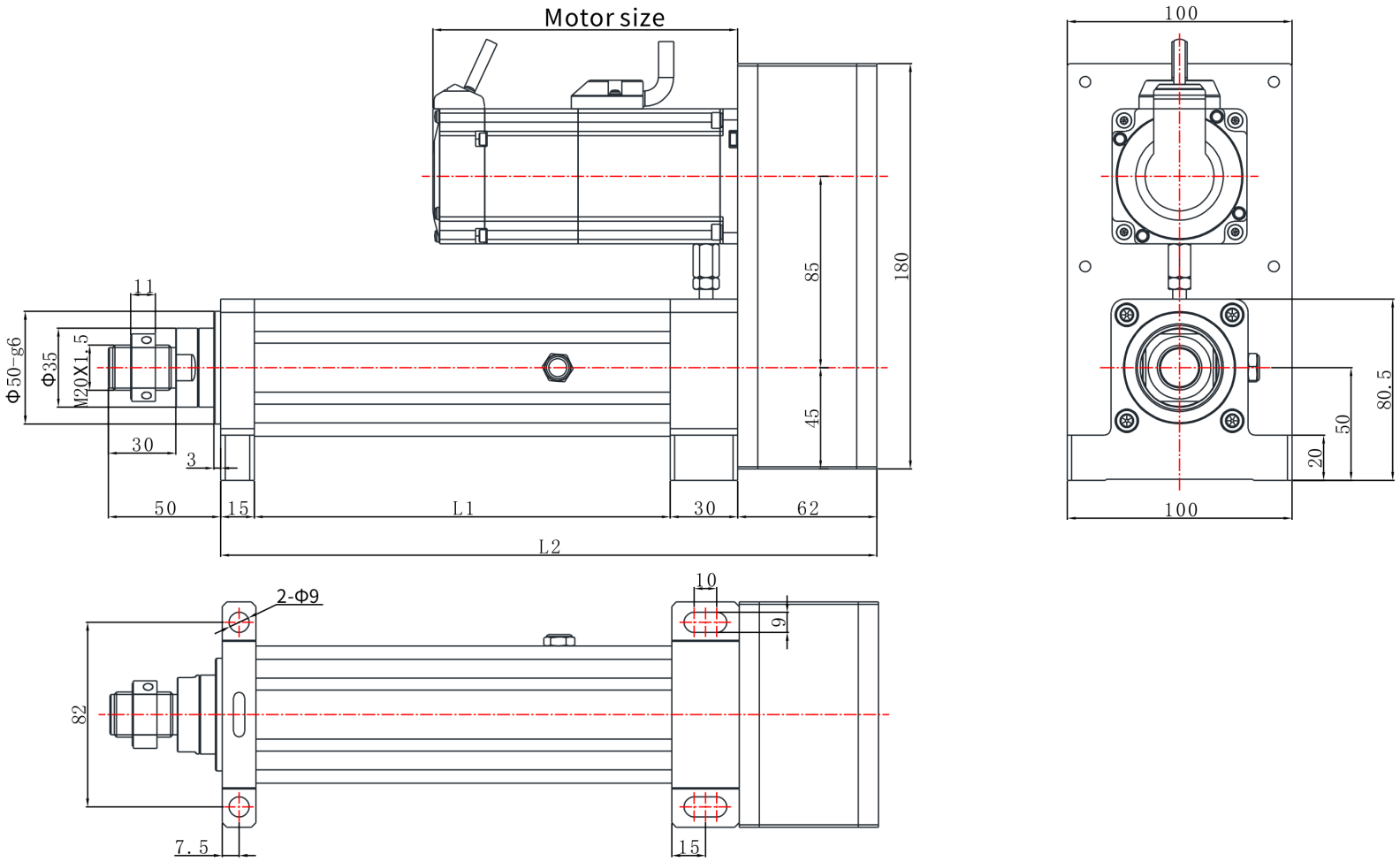

EDA60 | 寸法図

カタログ図

EDA60 R07 寸法図 説明:L1=伸縮長さ+100,L2=伸縮長さ+192 | R07

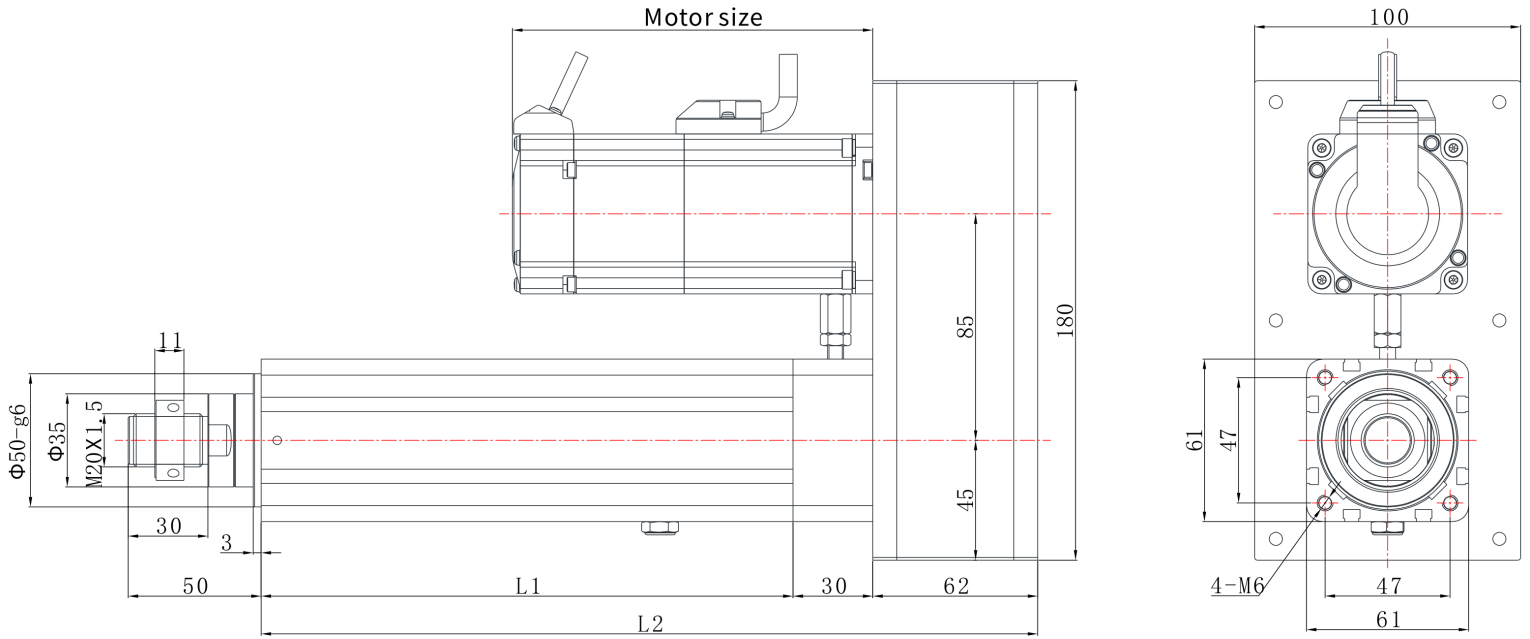

EDA60 | 寸法図

カタログ図

EDA60 R03 寸法図 説明:L1=伸縮長さ+85,L2=伸縮長さ+192 | R03

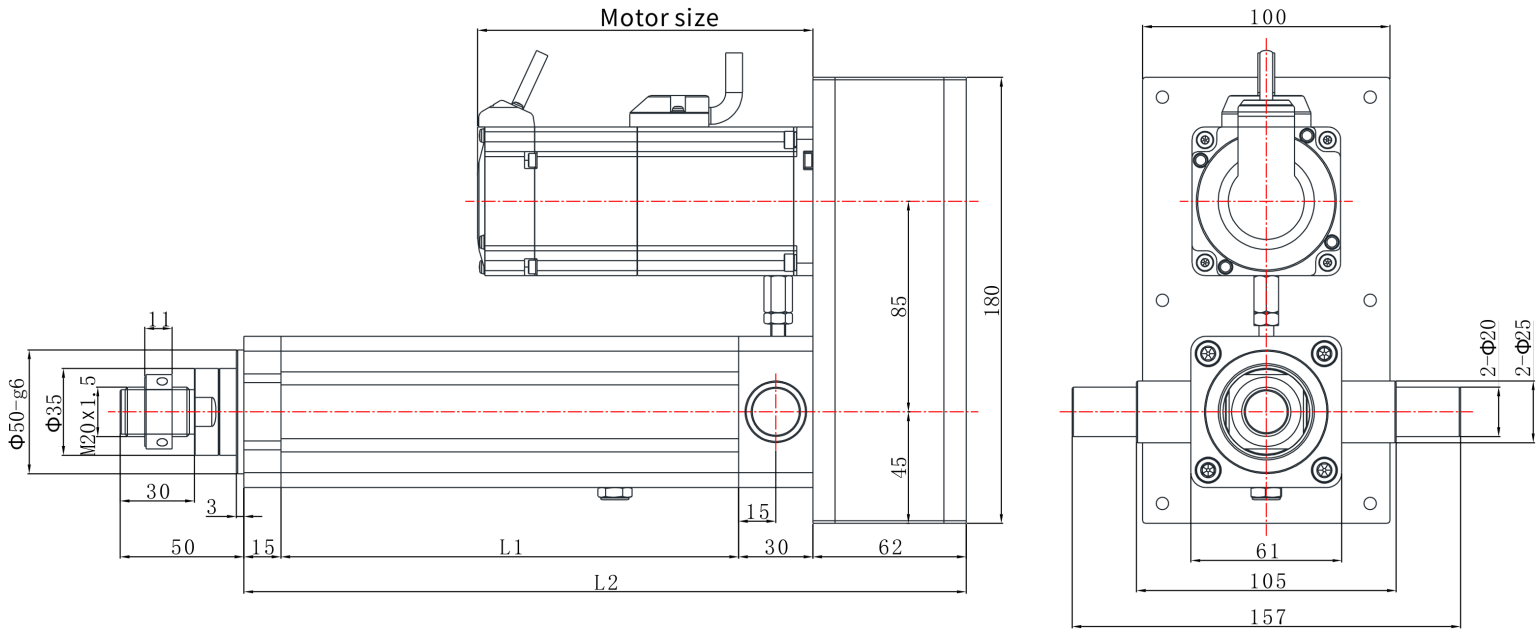

EDA60 | 寸法図

カタログ図

EDA60 R06 寸法図 説明:L1=伸縮長さ+100,L2=伸縮長さ+241 | R06

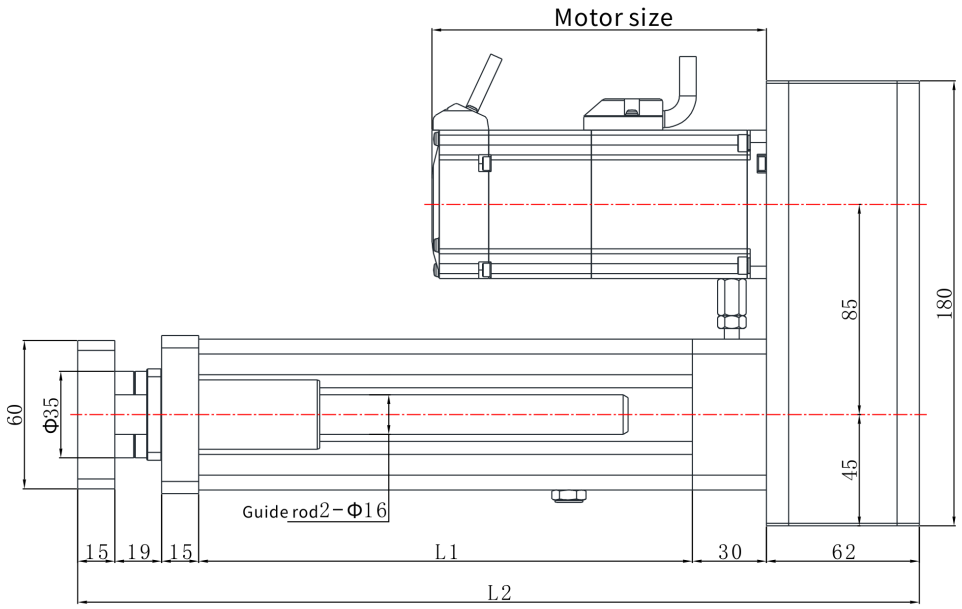

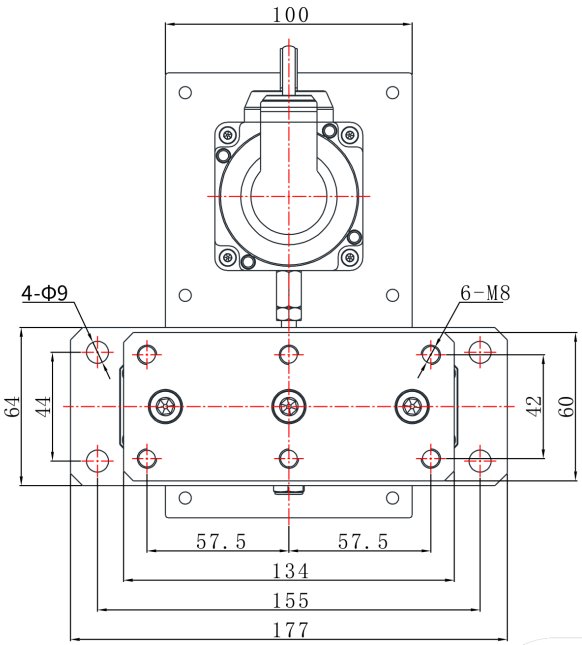

EDA60 | 寸法図

カタログ図

EDA60 L04 寸法図 説明:L1=伸縮長さ+85,L2=伸縮長さ+196 | L04

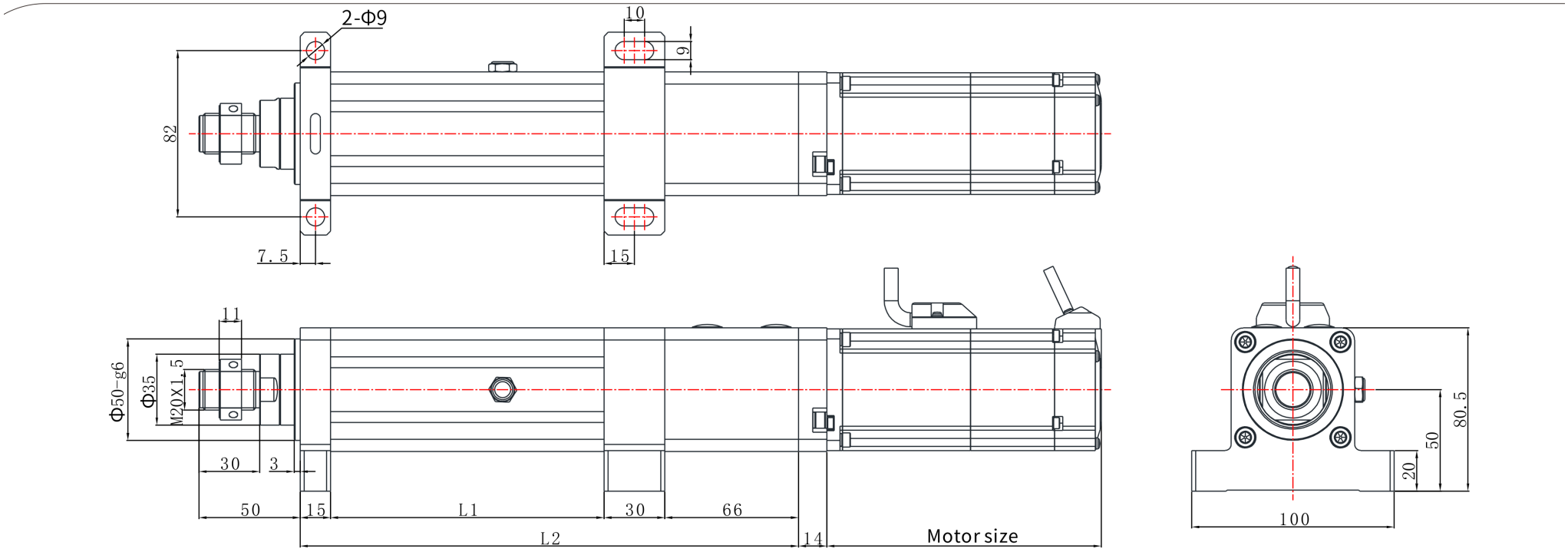

EDA60 | 寸法図

カタログ図

EDA60 L03 寸法図 説明:L1=伸縮長さ+85,L2=伸縮長さ+196 | L03

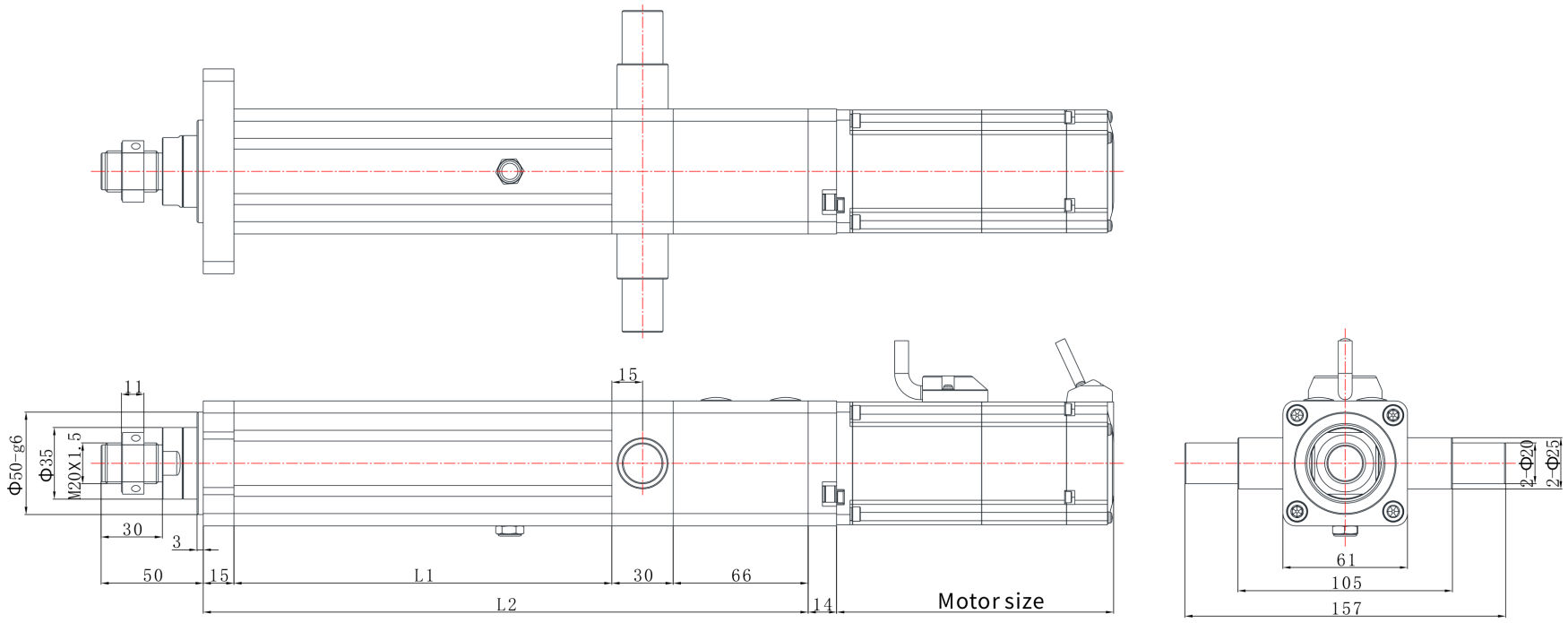

EDA60 | 寸法図

カタログ図

EDA60 L07 寸法図 説明:L1=伸縮長さ+100,L2=伸縮長さ+196 | L07

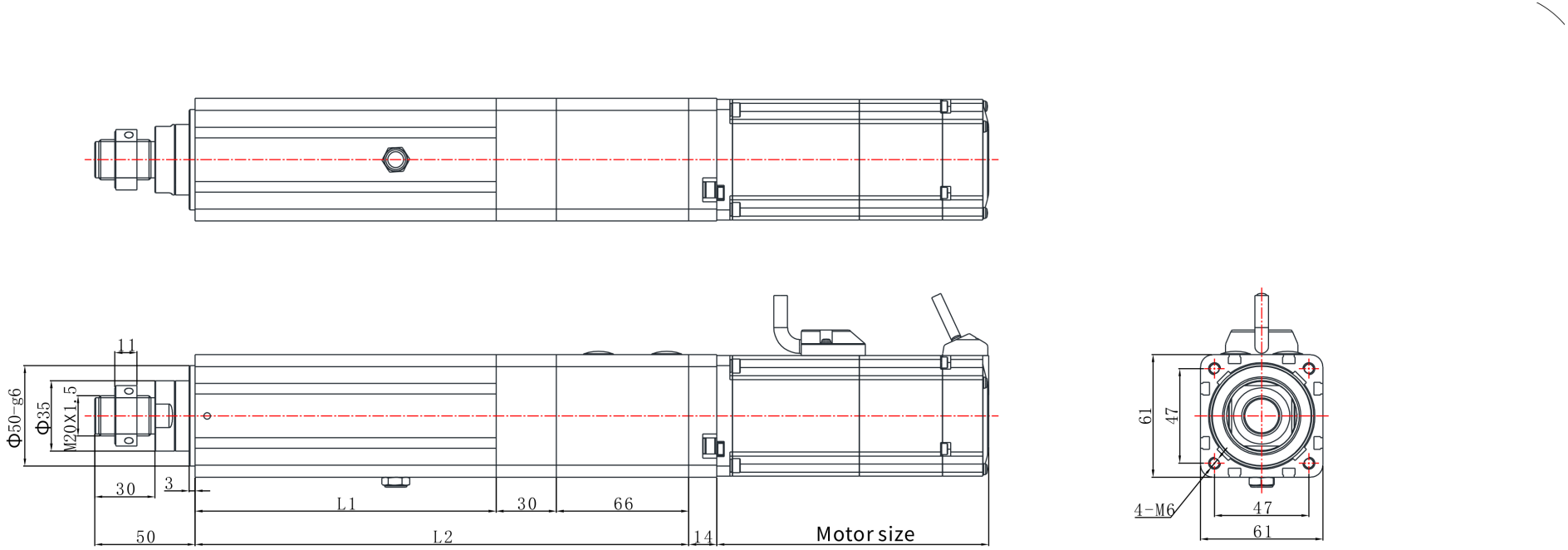

EDA60 | 寸法図

カタログ図

EDA60 L01 寸法図 説明:L1=伸縮長さ+85,L2=伸縮長さ+196 | L01

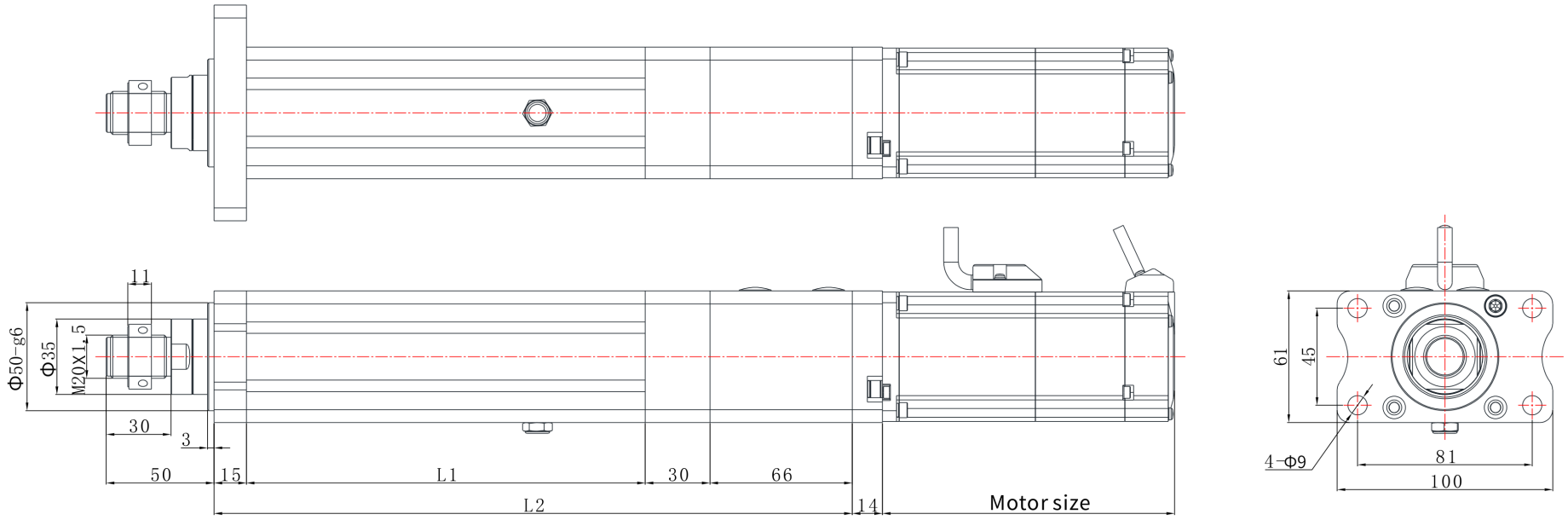

EDA60 | 寸法図

カタログ図

EDA60 L06 寸法図 説明:L1=伸縮長さ+100,L2=伸縮長さ+245 | L06

