SL100 الأبعاد

مناظر الأبعاد والتركيب. الوحدات هي التسميات المطبوعة على كل منظر.

هذه الرسوم لا تختار شوطاً. أكّد التركيب مقابل التكوين الذي تطلبه.

الرسوم2 : مناظر. جانب بدون غطاء، طرف بدون غطاء

· SL100 الرسوم · جانب بدون غطاء

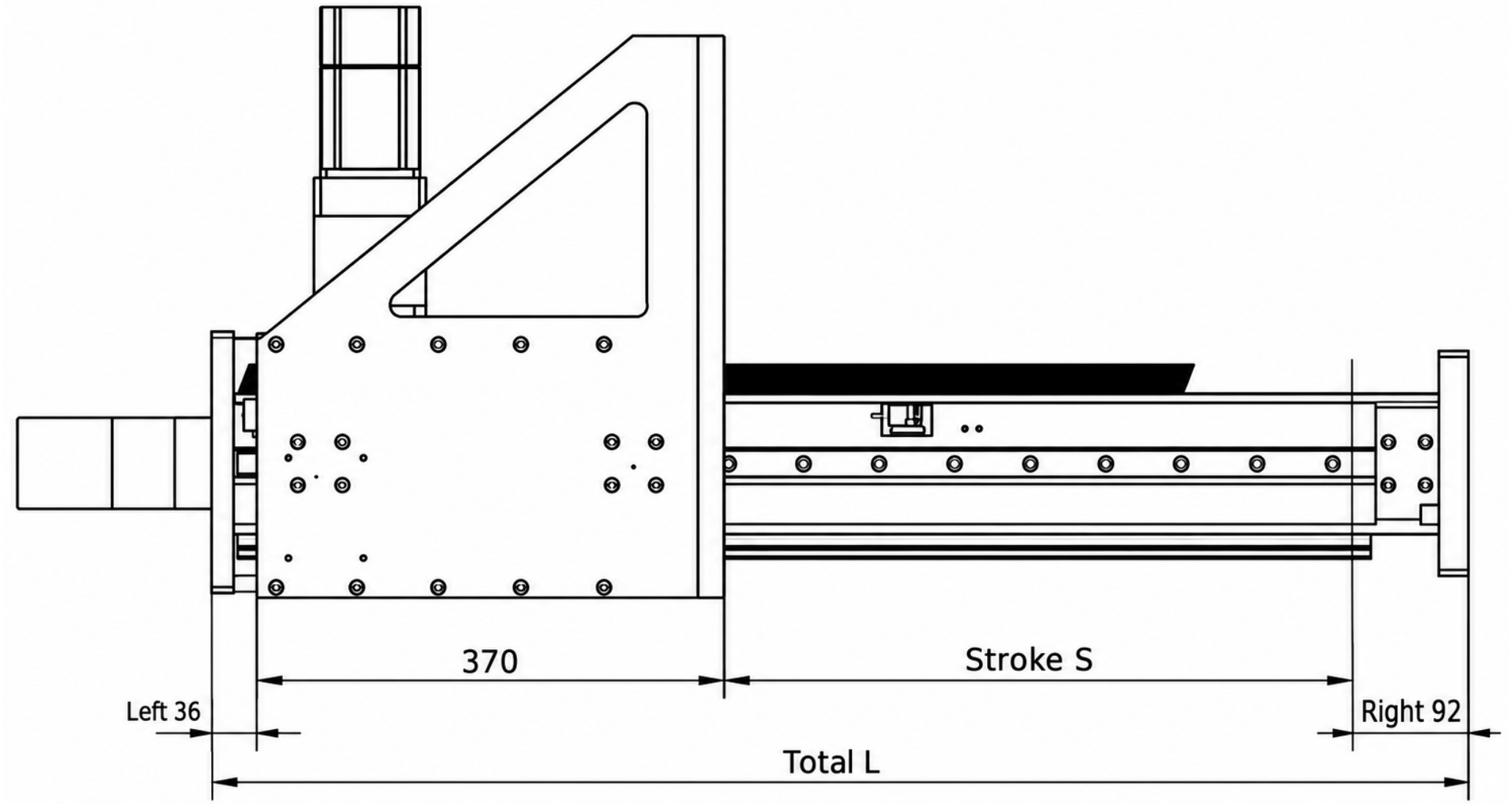

· SL100 الرسوم · طرف بدون غطاء

