CÓMO USAR ESTE ATLAS

Cada vista es el dibujo de catálogo de la variante o grupo de relación indicado. Use las etiquetas impresas, no una medición a escala. Son dibujos de referencia, no archivos CAD.

EDA942 / Atlas de dibujos

Índice

R01	1 vistas | páginas 2-2
R02	1 vistas | páginas 3-3
R05	1 vistas | páginas 4-4
R04	1 vistas | páginas 5-5
R07	1 vistas | páginas 6-6
R03	1 vistas | páginas 7-7
R06	1 vistas | páginas 8-8
L04	1 vistas | páginas 9-9
L03	1 vistas | páginas 10-10
L07	1 vistas | páginas 11-11
L01	1 vistas | páginas 12-12
L06	1 vistas | páginas 13-13

CONTACTO HTROBOT

Correo: emmy@htrobot.com

Sitio web: www.htrobot.com

EDA94Z | Dibujo dimensional

Dibujo de catálogo

EDA94Z R01 dibujo dimensional ilustración:L1=longitud extensible+130,L2=extensible:L1=+104,L2=+216 longitud+313 | R01

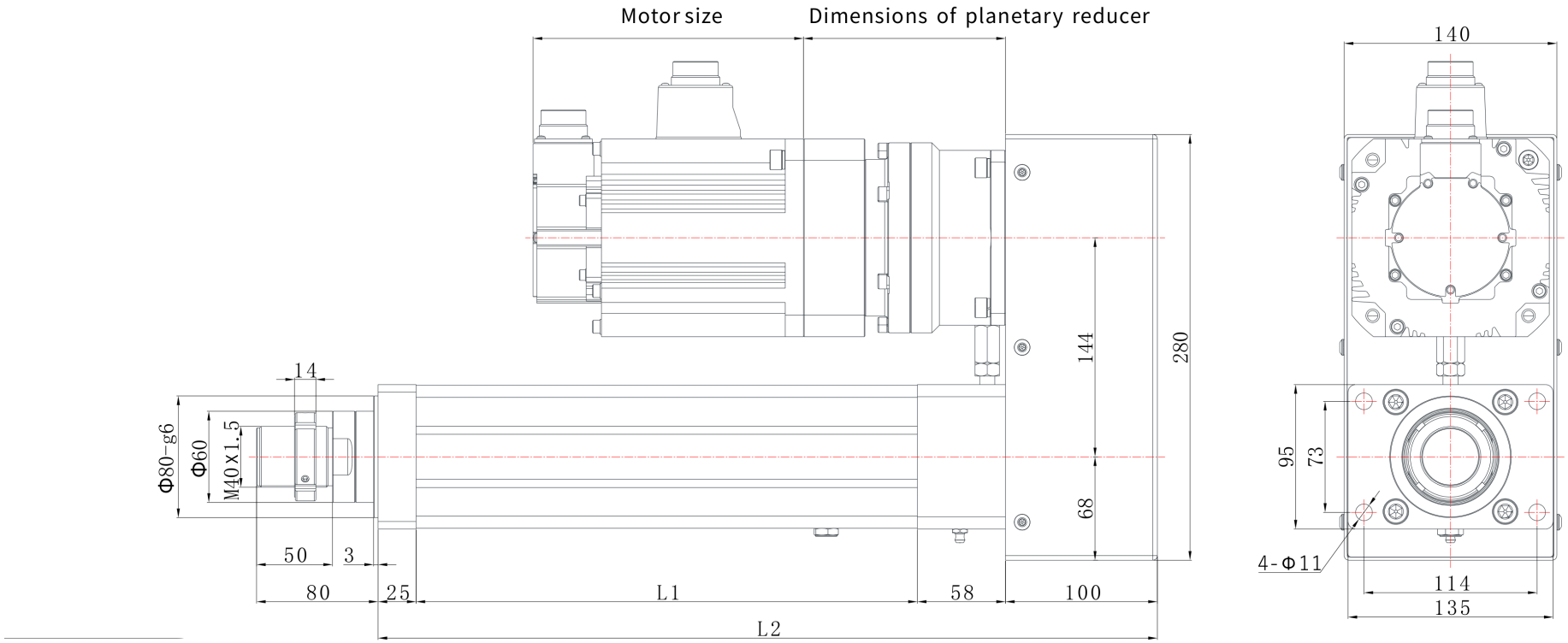

EDA94Z | Dibujo dimensional

Dibujo de catálogo

EDA94Z R02 dibujo dimensional ilustración:L1=longitud extensible+130,L2=longitud extensible+313 | R02

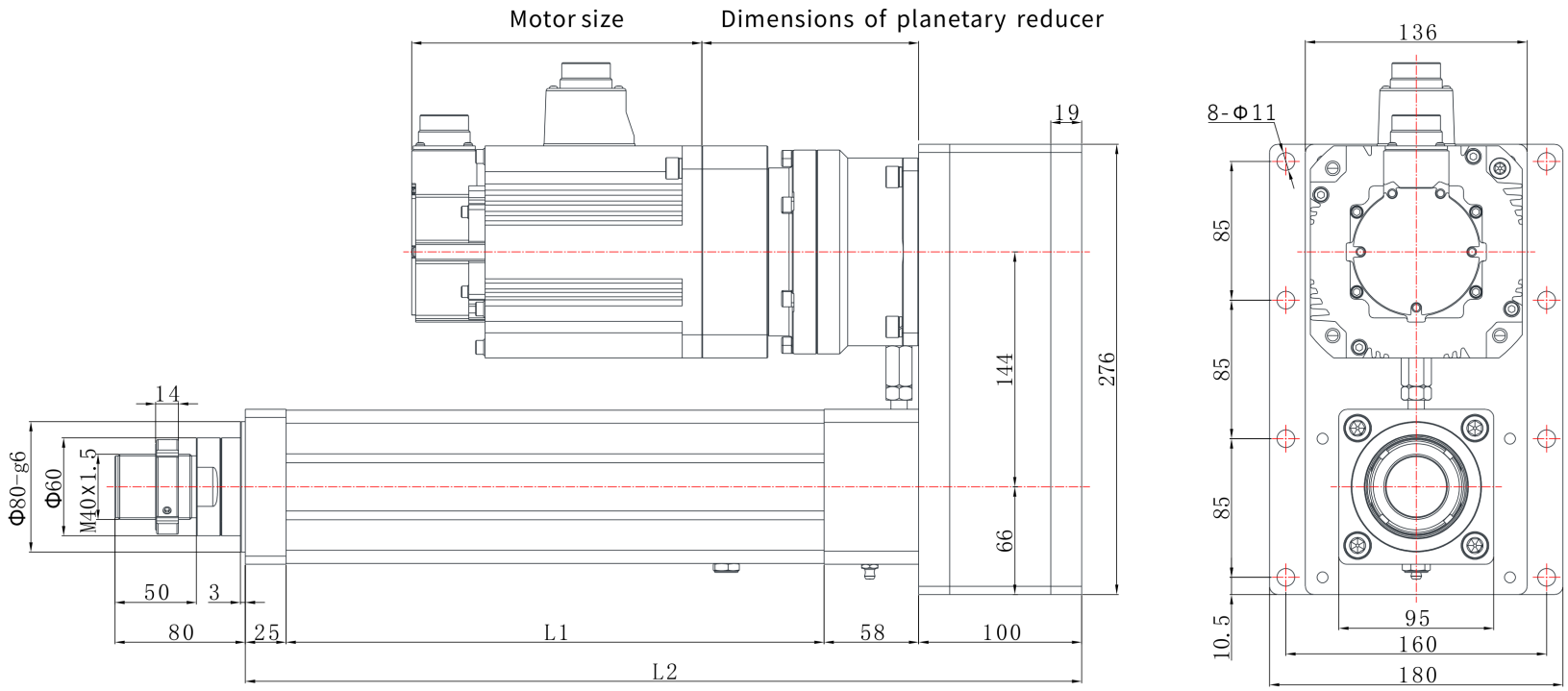

EDA94Z | Dibujo dimensional

Dibujo de catálogo

EDA94Z R05 dibujo dimensional ilustración:L1=longitud extensible+130,L2=longitud extensible+488 | R05

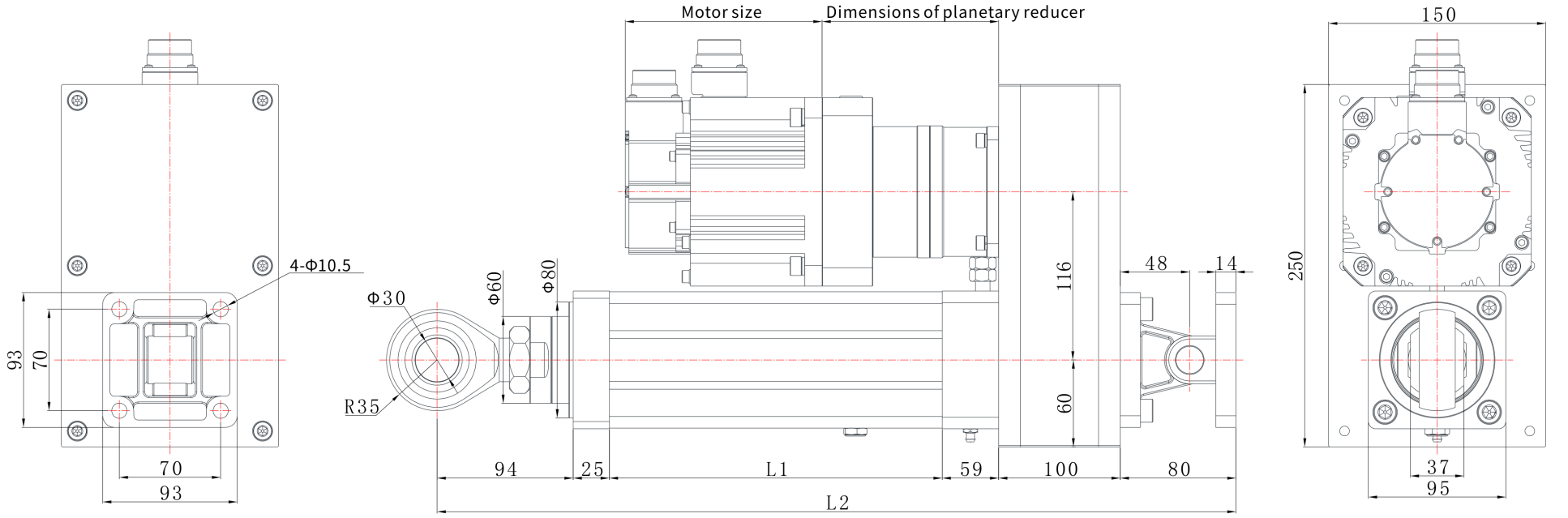

EDA94Z | Dibujo dimensional

Dibujo de catálogo

EDA94Z R04 dibujo dimensional ilustración:L1=longitud extensible+130,L2=longitud extensible+314 | R04

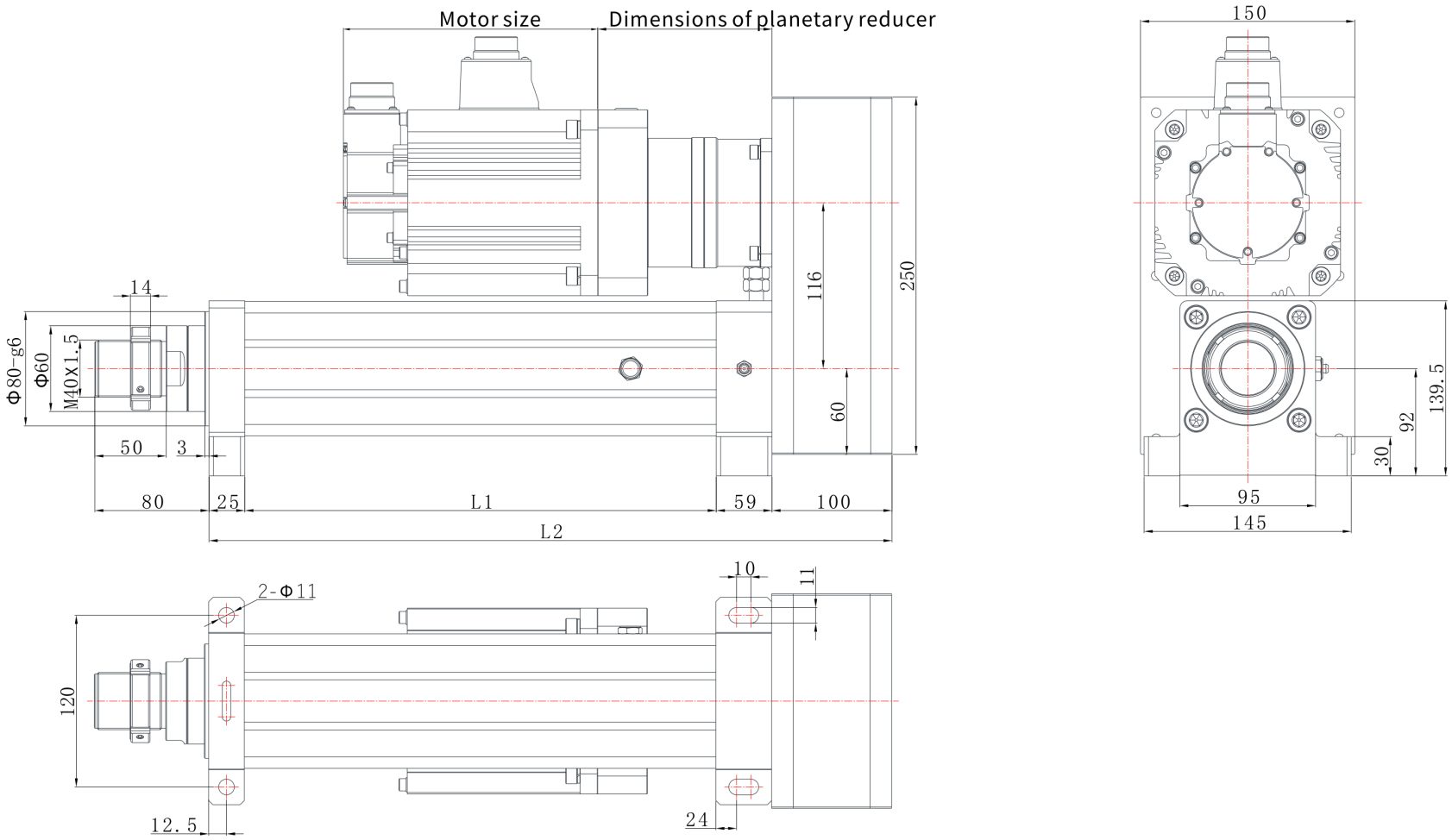

EDA94Z | Dibujo dimensional

Dibujo de catálogo

EDA94Z R07 dibujo dimensional ilustración:L1=longitud extensible+130,L2=longitud extensible+322 | R07

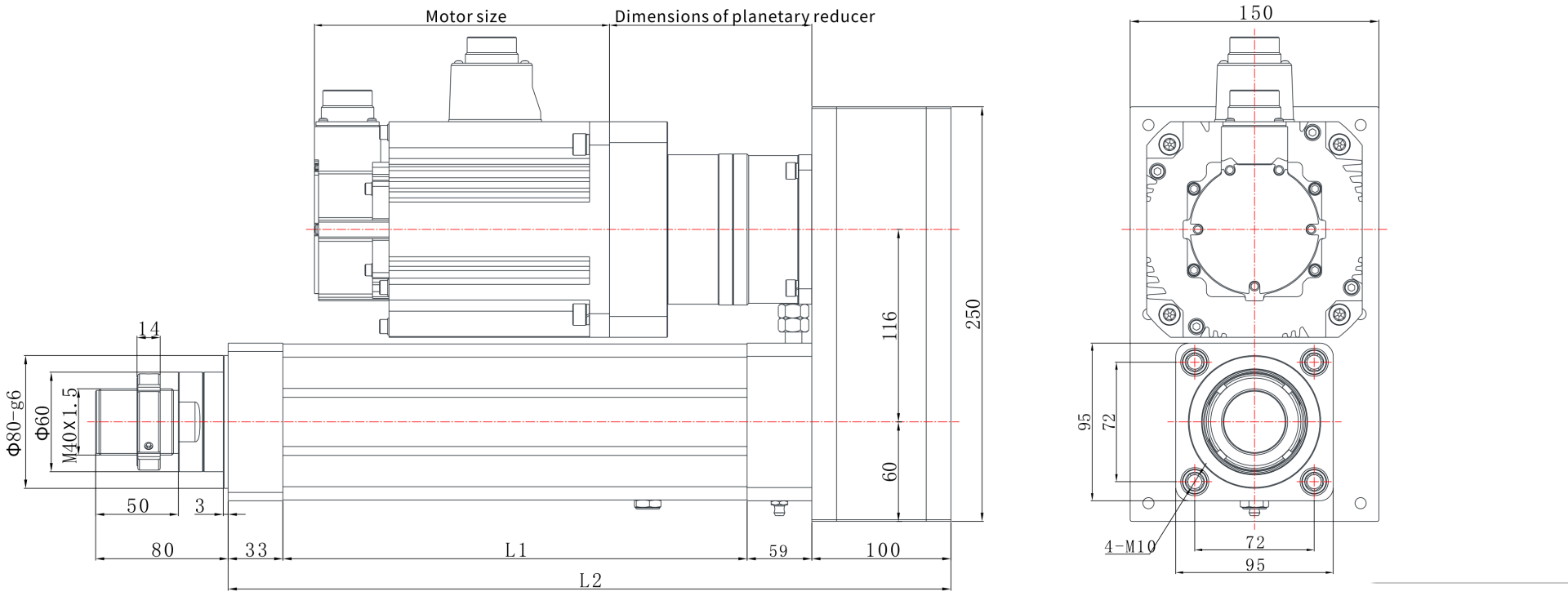

EDA94Z | Dibujo dimensional

Dibujo de catálogo

EDA94Z R03 dibujo dimensional ilustración:L1=longitud extensible+130,L2=longitud extensible+313 | R03

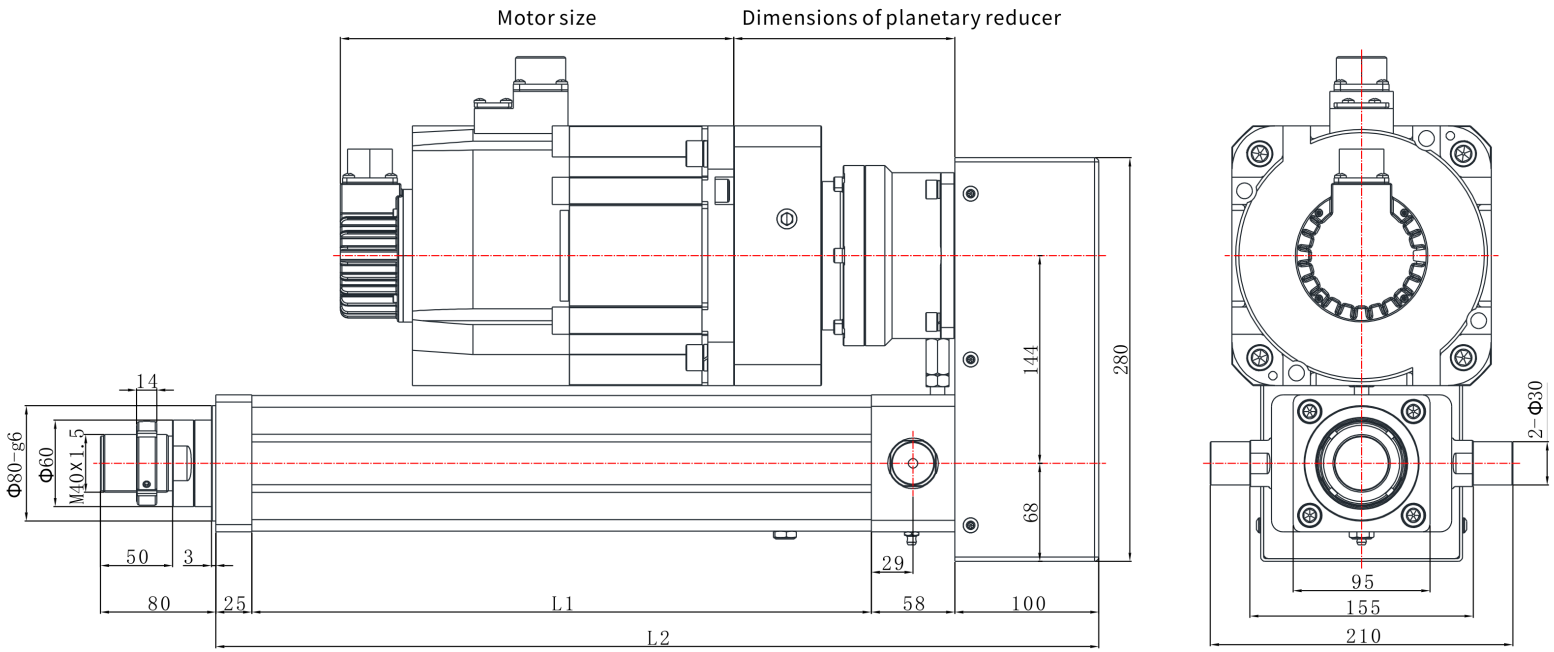

EDA94Z | Dibujo dimensional

Dibujo de catálogo

EDA94Z R06 dibujo dimensional ilustración:L1=longitud extensible+130,L2=longitud extensible+400 | R06

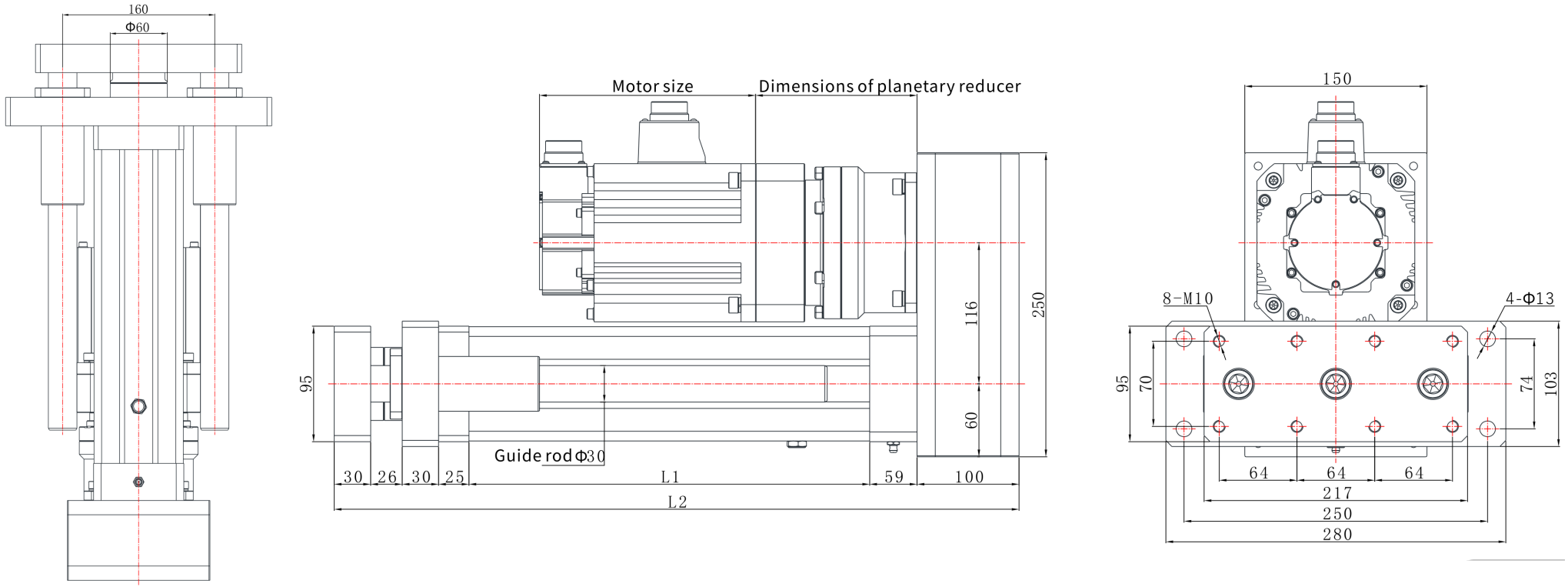

EDA94Z | Dibujo dimensional

Dibujo de catálogo

EDA94Z L04 dibujo dimensional ilustración:L1=longitud extensible+130,L2=longitud extensible+319 | L04

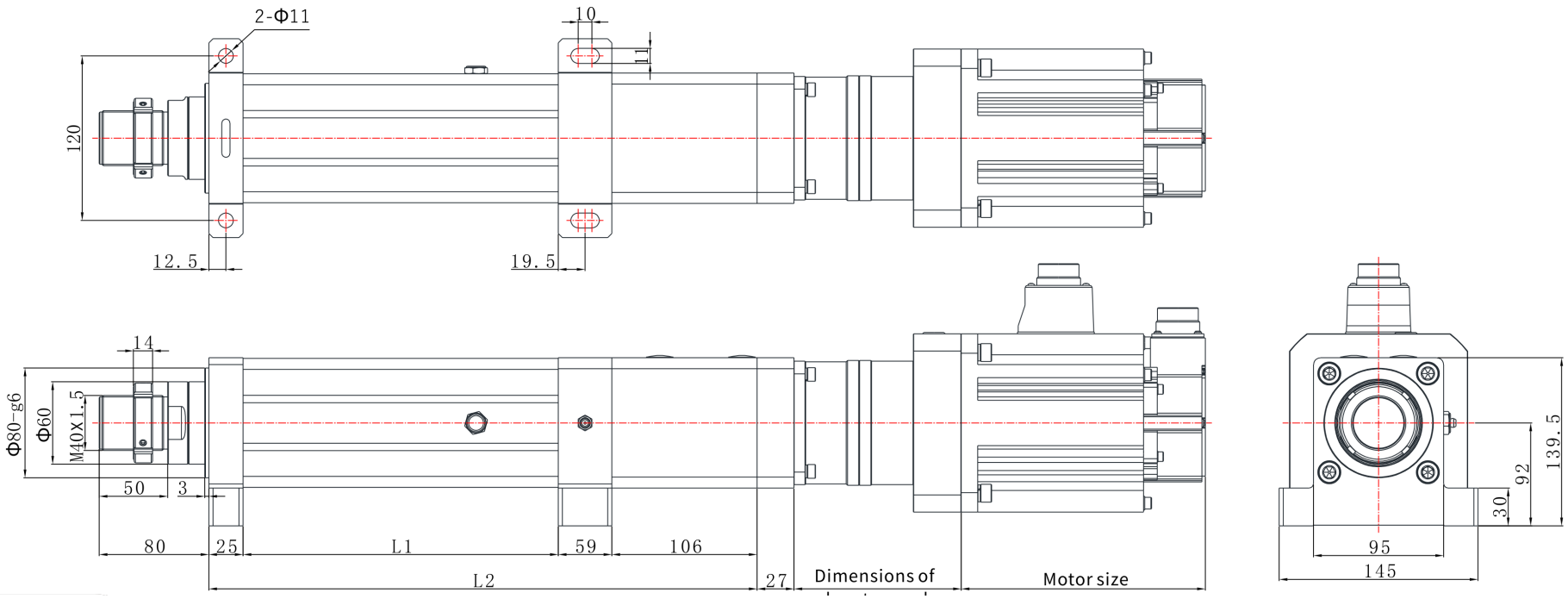

EDA94Z | Dibujo dimensional

Dibujo de catálogo

EDA94Z L03 dibujo dimensional ilustración:L1=longitud extensible+130,L2=longitud extensible+319 | L03

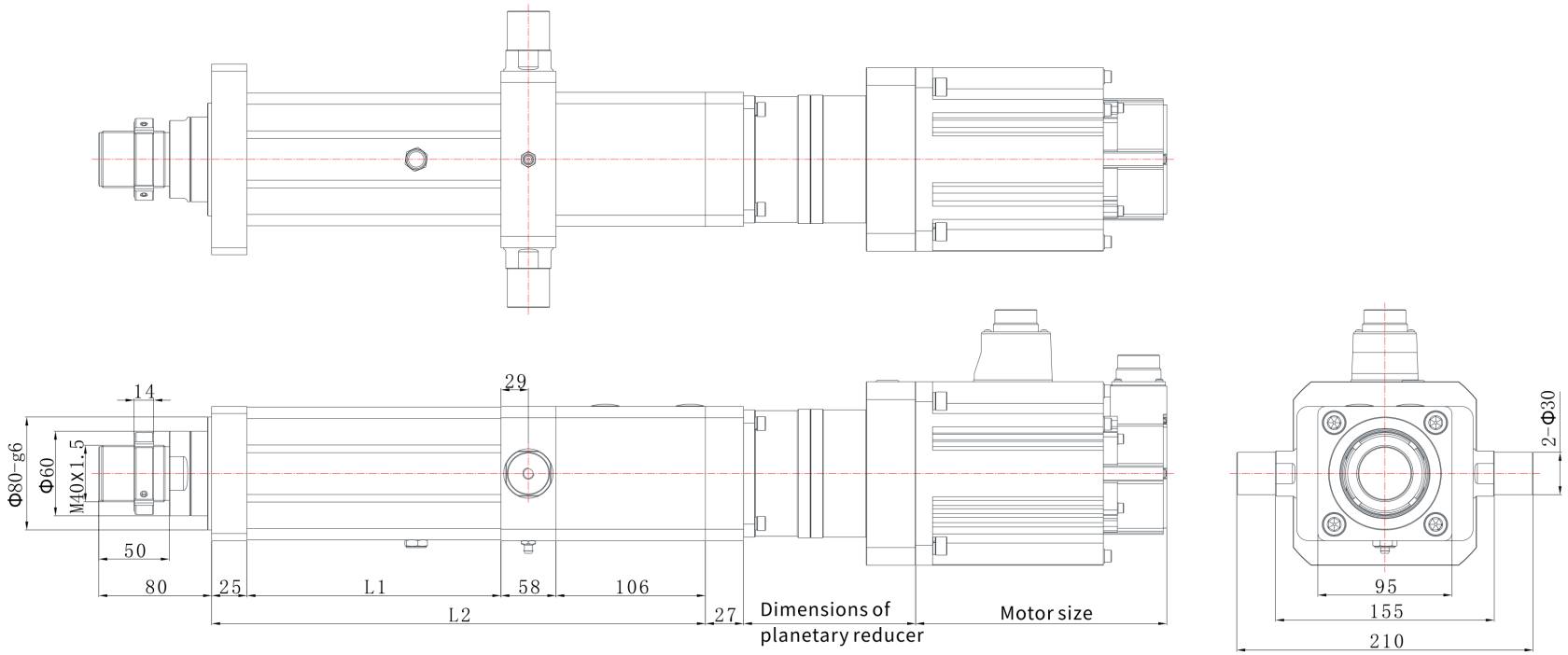

EDA94Z | Dibujo dimensional

Dibujo de catálogo

EDA94Z L07 dibujo dimensional ilustración:L1=longitud extensible+130,L2=longitud extensible+327 | L07

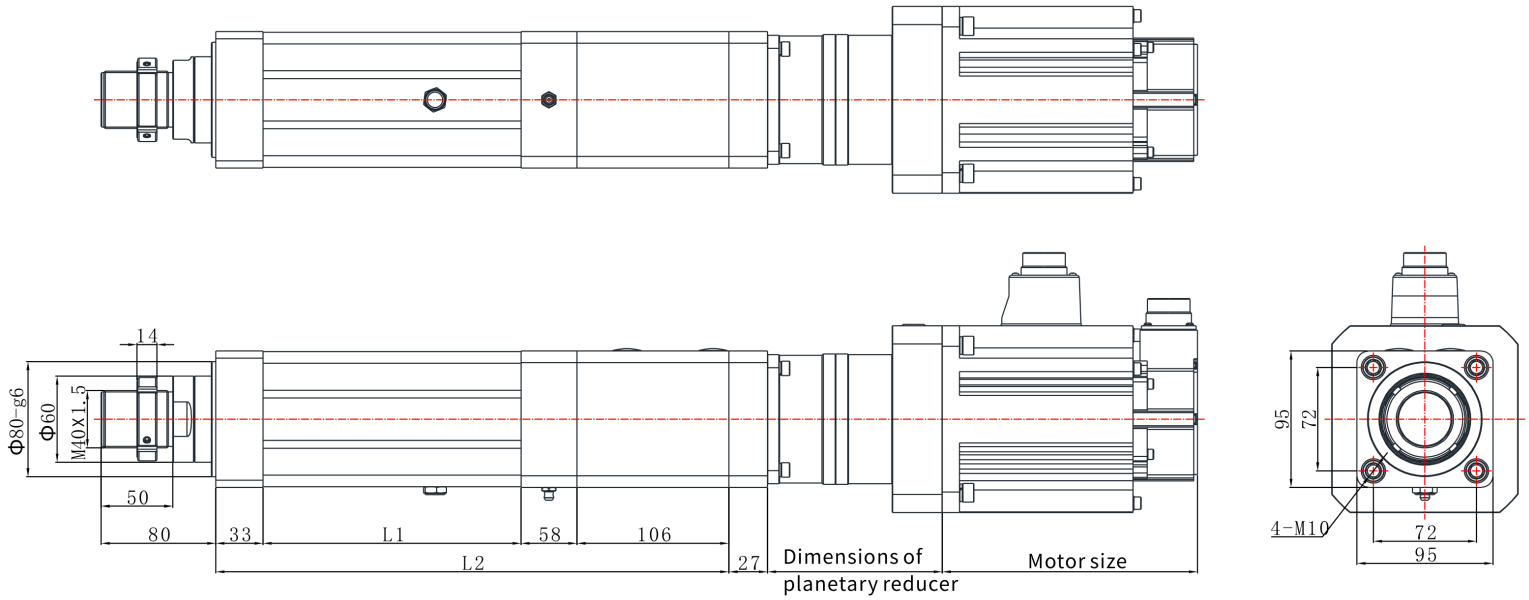

EDA94Z | Dibujo dimensional

Dibujo de catálogo

EDA94Z L01 dibujo dimensional ilustración:L1=longitud extensible+130,L2=longitud extensible+319 | L01

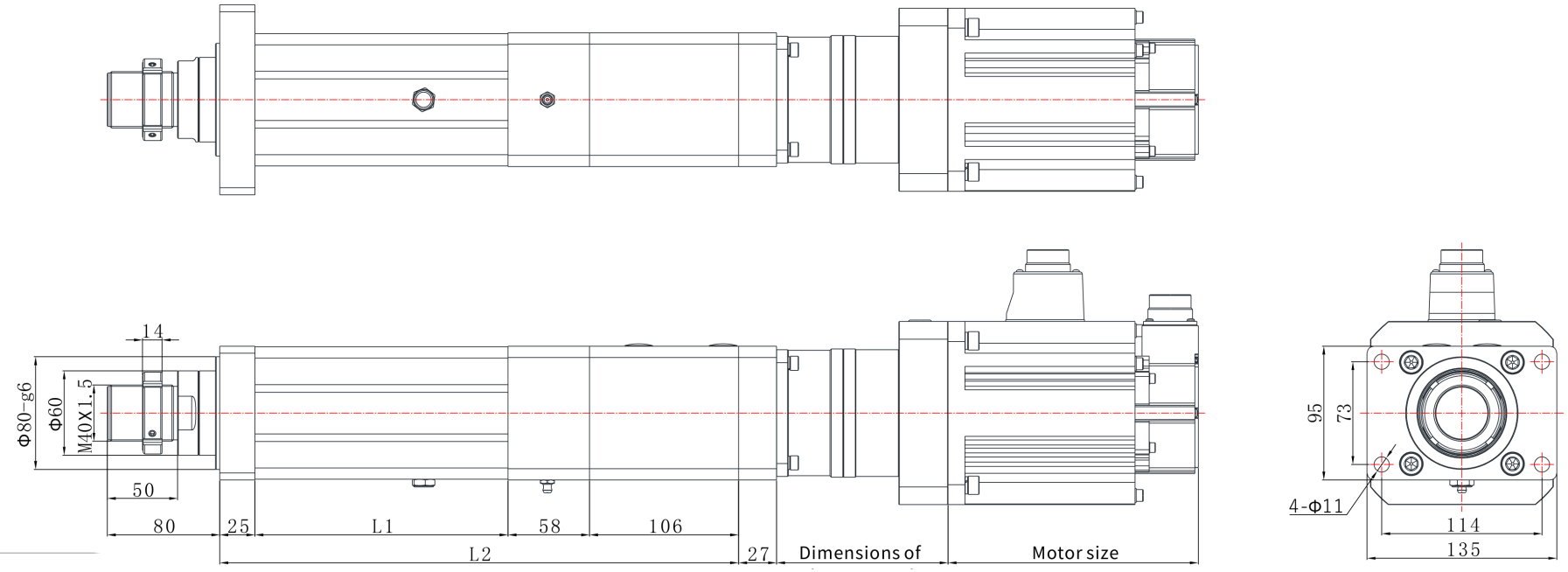

EDA94Z | Dibujo dimensional

Dibujo de catálogo

EDA94Z L06 dibujo dimensional ilustración:L1=longitud extensible+130,L2=longitud extensible+405 | L06

