LYD-66D 図面ビュー

ラベルされた寸法と条件を用いてください。図面を縮尺しないでください。

01 寸法

02 配線, D

03 配線, N

04 配線, P

HTROBOT へ連絡

emmy@htrobot.com www.htrobot.com

LYD-66D - 寸法

図面を縮尺しないでください。

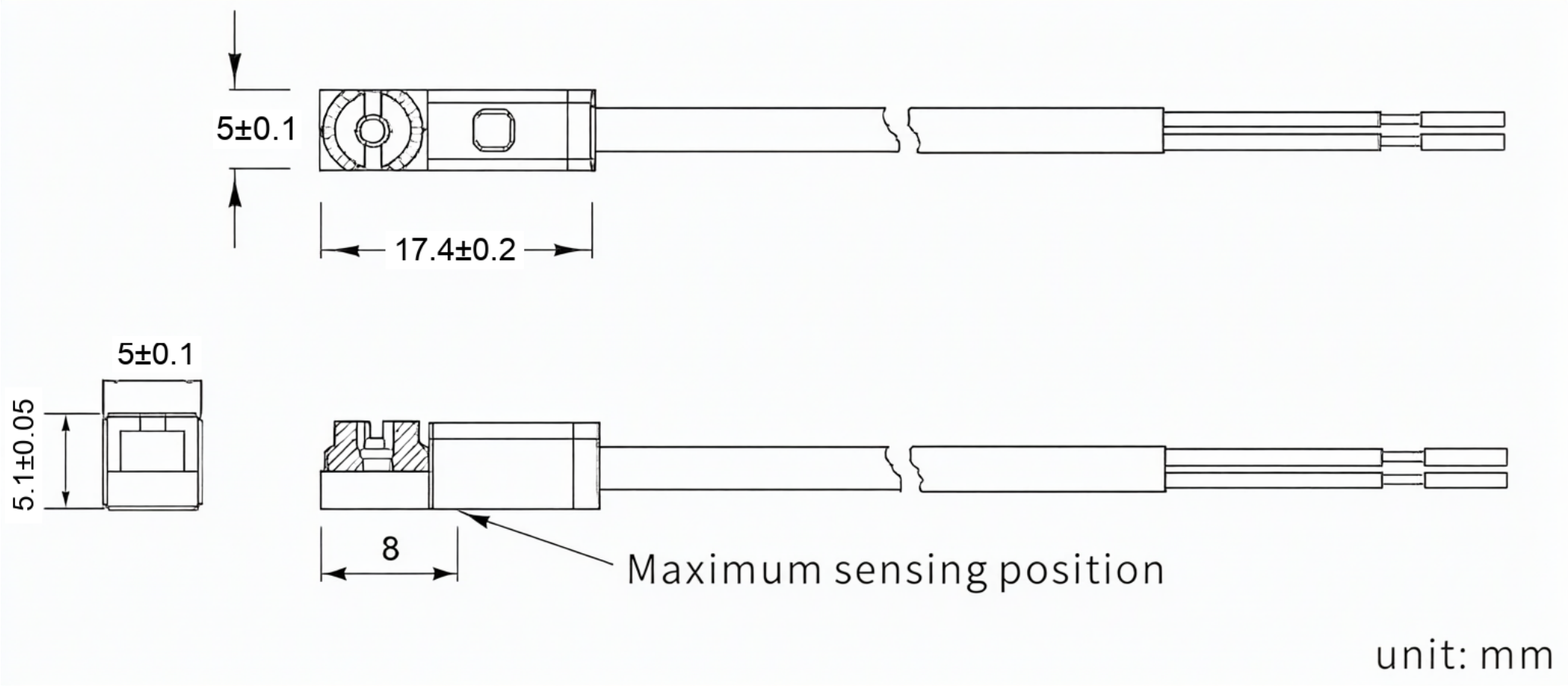

LYD-66D - 配線、D

図面を縮尺しないでください。

LYD-66D /LYD -66D-NC

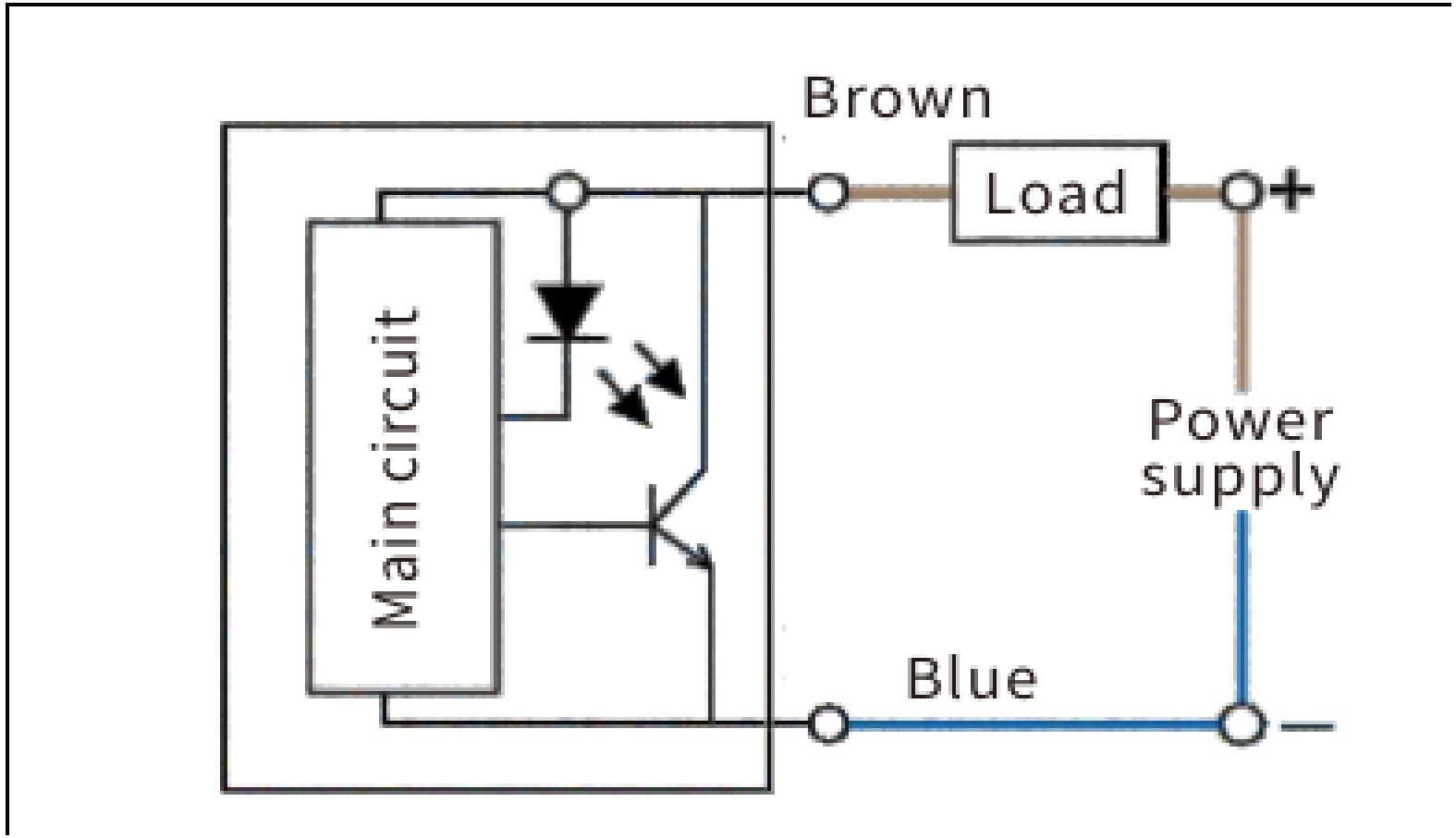

LYD-66D - 配線、N

図面を縮尺しないでください。

LYD-66N /LYD -66N-NC

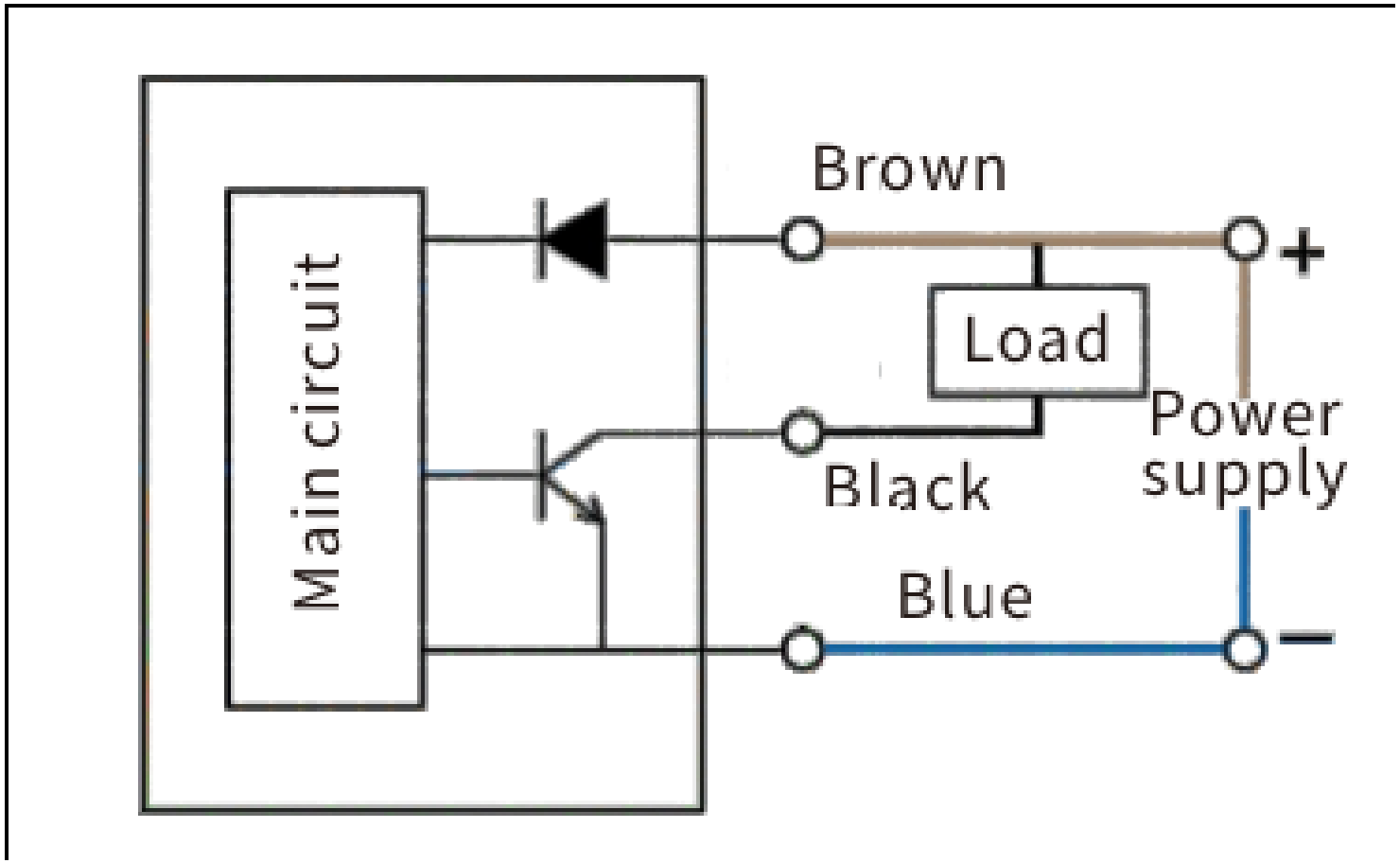

LYD-66D - 配線、P

図面を縮尺しないでください。

LYD-66P /LYD -66P-NC

