EDA180

Cilindro elétrico servo de alta precisão e alta carga com curso personalizável EDA180 EDA180

PRODUTO

Um cilindro elétrico servo para movimento linear guiado numa máquina ou linha de produção.

Especificações técnicas

Interruptor de fim de curso	**Interruptor de proximidade**
Velocidade máxima permitida	**<=250 mm/s**
Impulso máximo permitido	**<=250kN**
Ângulo de rotação da haste do pistão	**+/-0.3 deg**
Comprimento extensível	**<=2000mm**
Diâmetro interno	**phi160mm**

Seleção

Escolha impulso, curso e velocidade como um único regime. Um máximo de catálogo não significa que os outros máximos se apliquem ao mesmo tempo. Confirme o passo do fuso, a montagem do motor, a redução e a ligação da carga antes de encomendar.

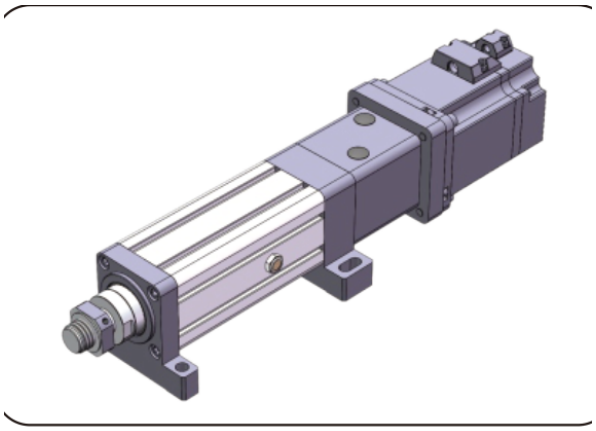

Ilustração de produto

Parâmetros básicos

Nota: o impulso, o curso e a velocidade devem ser combinados com o uso real, e os três valores limite não podem ser utilizados em conjunto.

Diâmetro externo	Diâmetro interno	Impulso máximo permitido	Comprimento extensível	Velocidade máxima permitida Ângulo de rotação da haste do êmbolo	Ângulo de rotação da haste do pistão	Interruptor de fim de curso
180x180 mm	phi160mm	<=250KN	<=2000mm	<=250 mm/s	+/-0.3 deg	Interruptor de proximidade

OPÇÕES DE ACIONAMENTO E MOTOR

Avanço do fuso de esferas	Relação de velocidade da polia síncrona (entrada: saída)	Relação de velocidade da polia síncrona (entrada: saída)	Relação de velocidade da polia síncrona (entrada: saída)	Especificações de motor que podem ser instaladas directamente	Redutores que podem ser combinados	Redutores que podem ser combinados
20mm	1:1	/	/	NO	142A	130A, 180A
20mm	1:1	/	/	NO	180A	180A, 200A, 220A

EDA180

Cilindros elétricos

Parâmetros do fuso de esferas

Nota: os parâmetros do fuso de esferas aplicam-se a cursos <= 300mm. Para cursos superiores a 300mm, consulte o nosso pessoal técnico.

Modelo do fuso de esferas	Tipo	Diâmetro	Avanço do fuso de esferas	Ca (KN)	Coa (KN)	Rigidez do fuso de esferas	Diâmetro da esfera	Eixo do parafuso	Esbelteza	Precisão de posicionamento | nível de precisão	Precisão de posicionamento | nível de precisão
G6320-8	Fuso de esferas	63 mm	20mm	224 KN	663 KN	/	12.7mm	50K14	1:50	C5/+/-0.01	C7/+/-0.02

Parâmetros do rolamento

Modelo do rolamento	Cr (KN)	Cor (KN)
Rolamento de rolos cónicos HR 32312 Jx2	233 KN	295 KN

Polias sincronizadoras e correia

Relação de velocidades das polias síncronas	Especificações da engrenagem motriz	Especificações da engrenagem conduzida	Número de dentes da engrenagem motriz	Número de dentes da roda movida	Distância entre centros das polias síncronas	Perímetro da correia síncrona	Largura da correia síncrona
1:1	14M65T86.5	14M65T76.5	36	36	231mm	966	65mm

Tabela de correspondência dimensional (mm)

Tipo de ligação da carga	phiA	phiB	phiC	C	D	E	F	H	G	M
Rosca exterior	phi150	phi120	-	80	135	10	16	-	-	M60x2
Rosca interior	phi150	phi120	phi60	-	245	10	50	-	-	-

emmy@htrobot.com www.htrobot.com