MKK60 الأبعاد

مناظر الأبعاد والتركيب. الوحدات هي التسميات المطبوعة على كل منظر.

هذه الرسوم لا تختار شوطاً. أكّد التركيب مقابل التكوين الذي تطلبه.

F0 بدون غطاء1 : مناظر. لوحة 1

H0 بدون غطاء1 : مناظر. لوحة 2

HR بدون غطاء1 : مناظر. لوحة 1

HL بدون غطاء1 : مناظر. لوحة 2

HS بدون غطاء1 : مناظر. لوحة 1

HM بدون غطاء1 : مناظر. لوحة 2

F0 مع الغطاء1 : مناظر. لوحة 1

H0 مع الغطاء1 : مناظر. لوحة 2

HR مع الغطاء1 : مناظر. لوحة 1

HL مع الغطاء1 : مناظر. لوحة 2

HS مع الغطاء1 : مناظر. لوحة 1

HM مع الغطاء1 : مناظر. لوحة 2

F0 غطاء تلسكوبي1 : مناظر. لوحة 1

H0 غطاء تلسكوبي1 : مناظر. لوحة 2

HR غطاء تلسكوبي1 : مناظر. لوحة 1

HL غطاء تلسكوبي1 : مناظر. لوحة 2

HS غطاء تلسكوبي1 : مناظر. لوحة 1

HM غطاء تلسكوبي1 : مناظر. لوحة 2

F0 بدون غطاء1 : مناظر. لوحة 1

H0 بدون غطاء1 : مناظر. لوحة 2

HR بدون غطاء1 : مناظر. لوحة 1

HL بدون غطاء1 : مناظر. لوحة 2

HS بدون غطاء1 : مناظر. لوحة 1

HM بدون غطاء1 : مناظر. لوحة 2

F0 مع الغطاء1 : مناظر. لوحة 1

H0 مع الغطاء1 : مناظر. لوحة 2

HR مع الغطاء1 : مناظر. لوحة 1

HL مع الغطاء1 : مناظر. لوحة 2

HS مع الغطاء1 : مناظر. لوحة 1

HM مع الغطاء1 : مناظر. لوحة 2

F0 غطاء تلسكوبي1 : مناظر. لوحة 1

H0 غطاء تلسكوبي1 : مناظر. لوحة 2

HR غطاء تلسكوبي1 : مناظر. لوحة 1

HL غطاء تلسكوبي1 : مناظر. لوحة 2

HS غطاء تلسكوبي1 : مناظر. لوحة 1

HM غطاء تلسكوبي1 : مناظر. لوحة 2

F0: 1 مناظر. تركيب F0

F1: 1 مناظر. تركيب F1

F2: 1 مناظر. تركيب F2

F3: 1 مناظر. تركيب F3

F4: 1 مناظر. تركيب F4

F5: 1 مناظر. تركيب F5

F6: 1 مناظر. تركيب F6

F7: 1 مناظر. تركيب F7

H0: 1 مناظر. تركيب H0

H1: 1 مناظر. تركيب H1

F0 · MKK60 بدون غطاء · لوحة 1

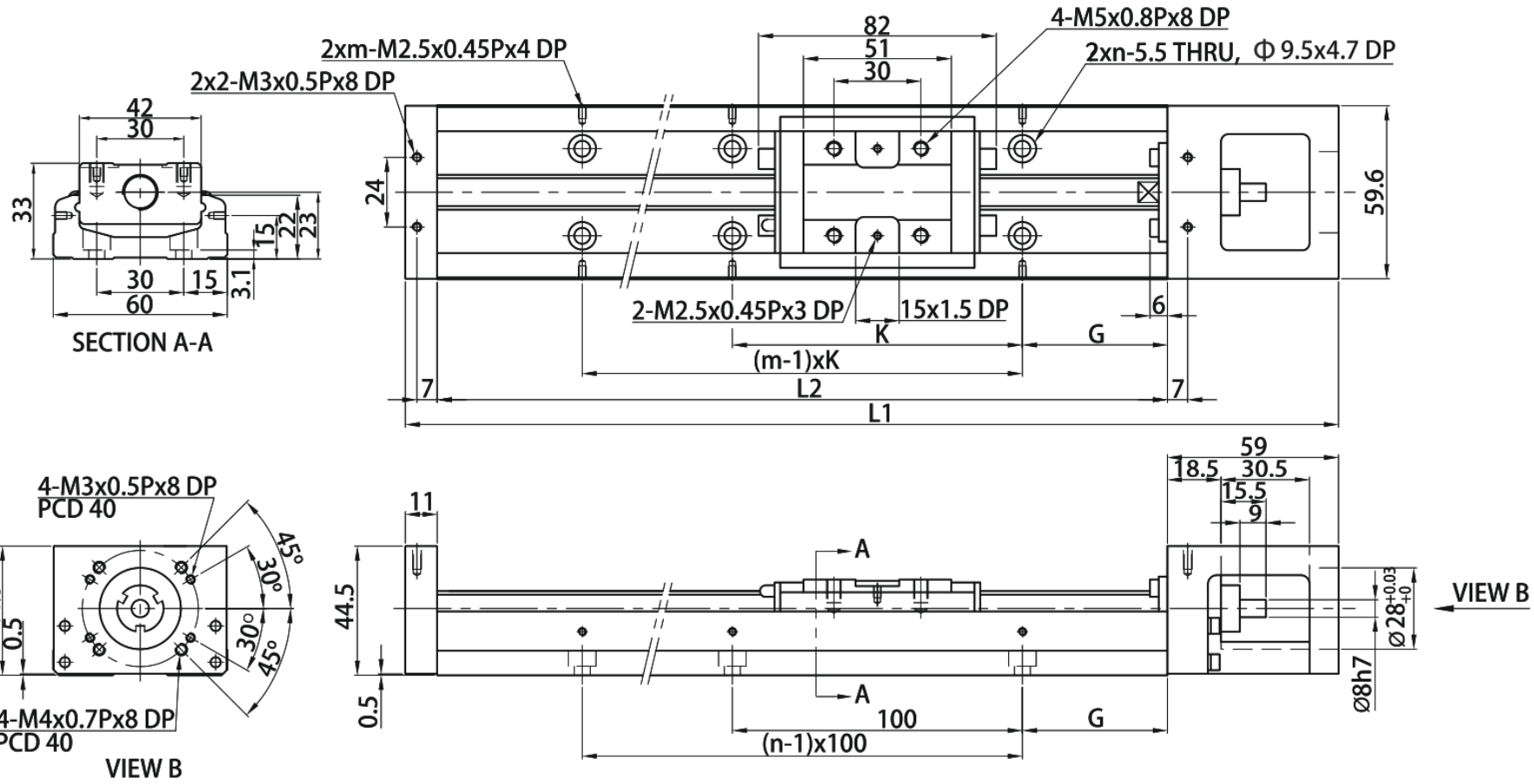

H0 · MKK60 بدون غطاء · لوحة 2

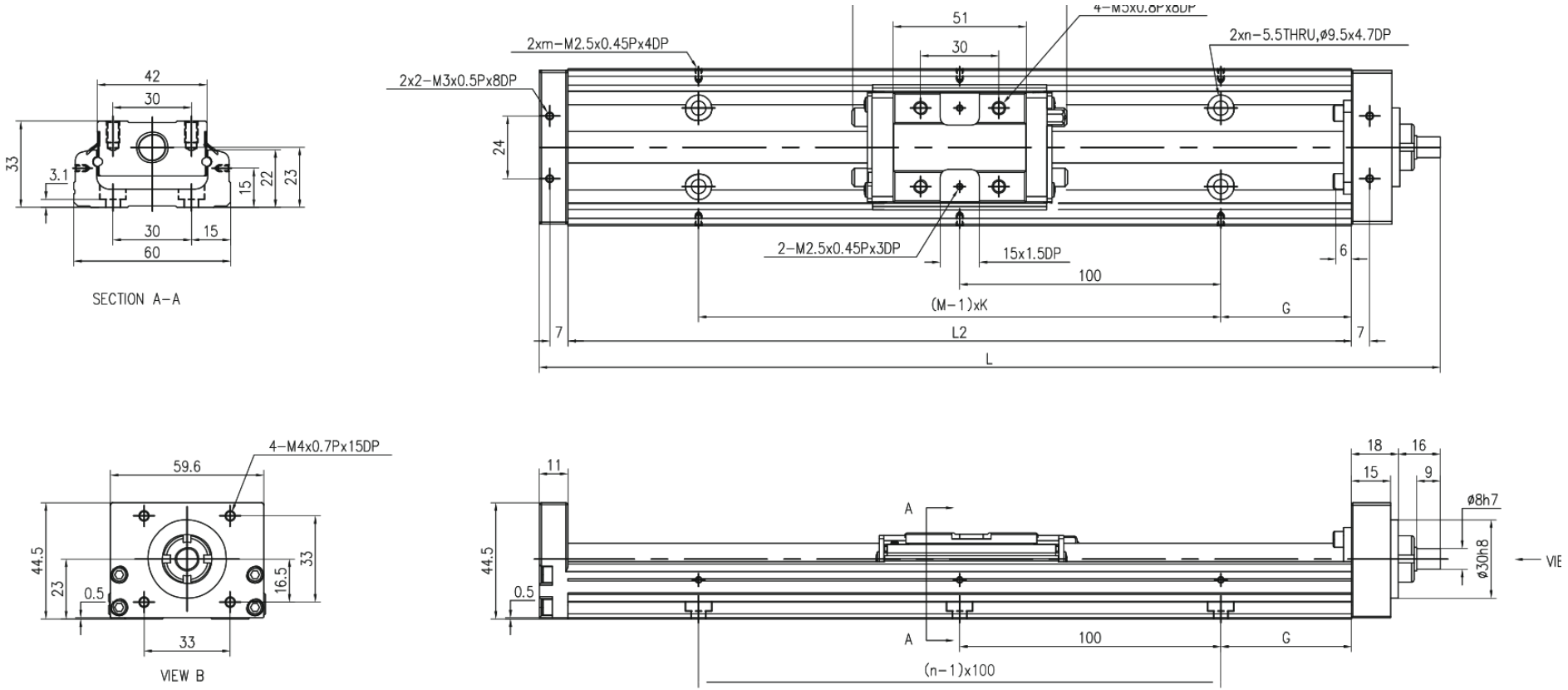

HR · MKK60 بدون غطاء · لوحة 1

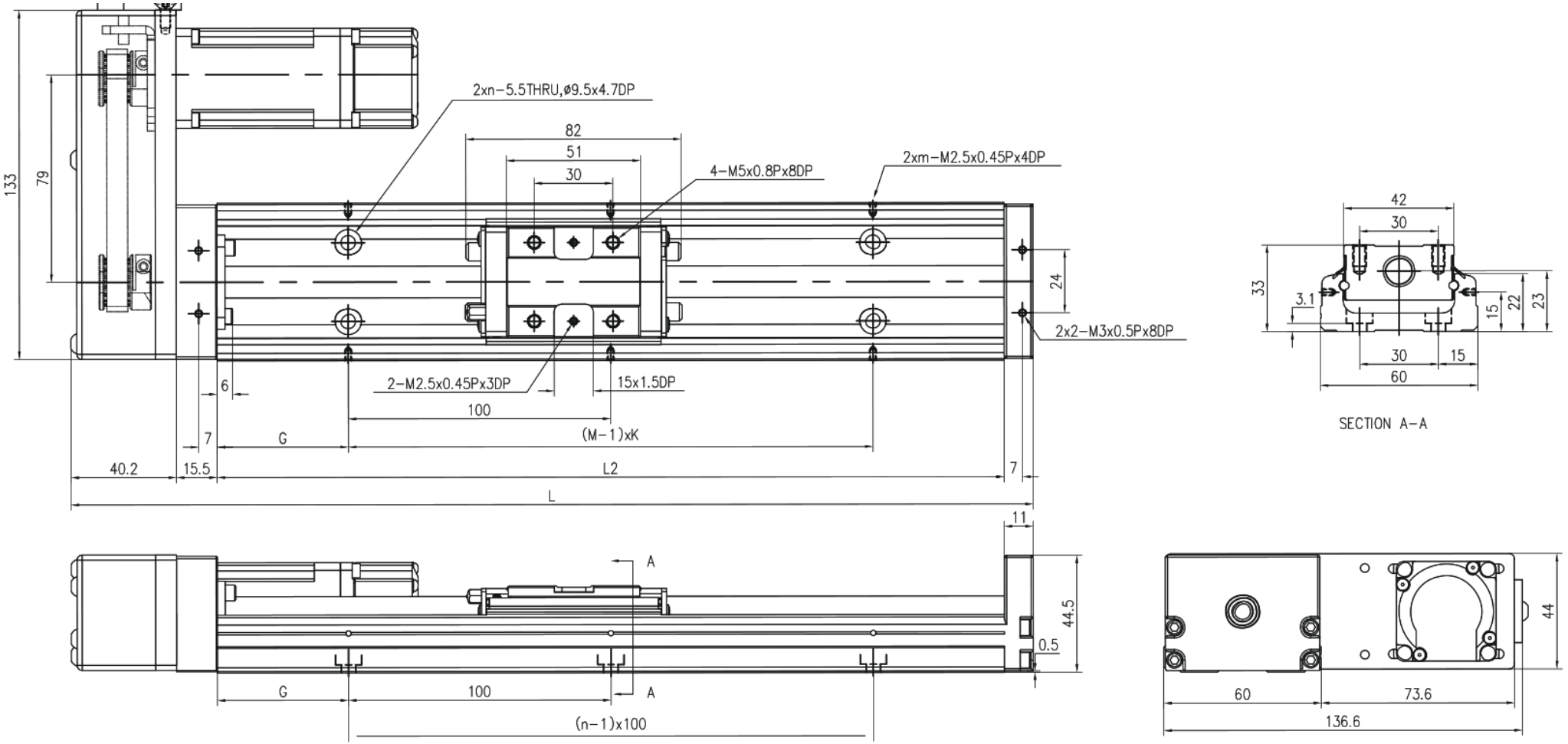

HL · MKK60 بدون غطاء · لوحة 2

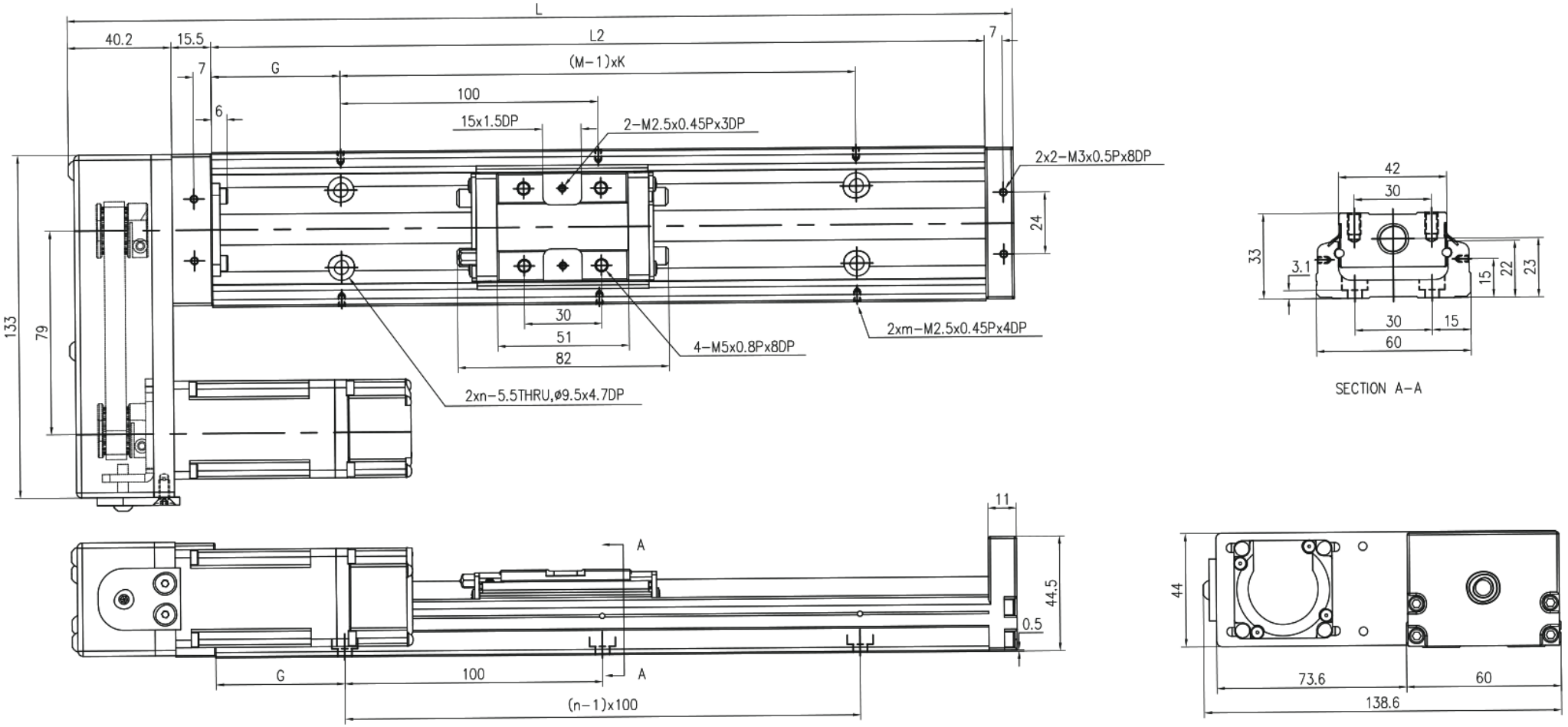

HS · MKK60 بدون غطاء · لوحة 1

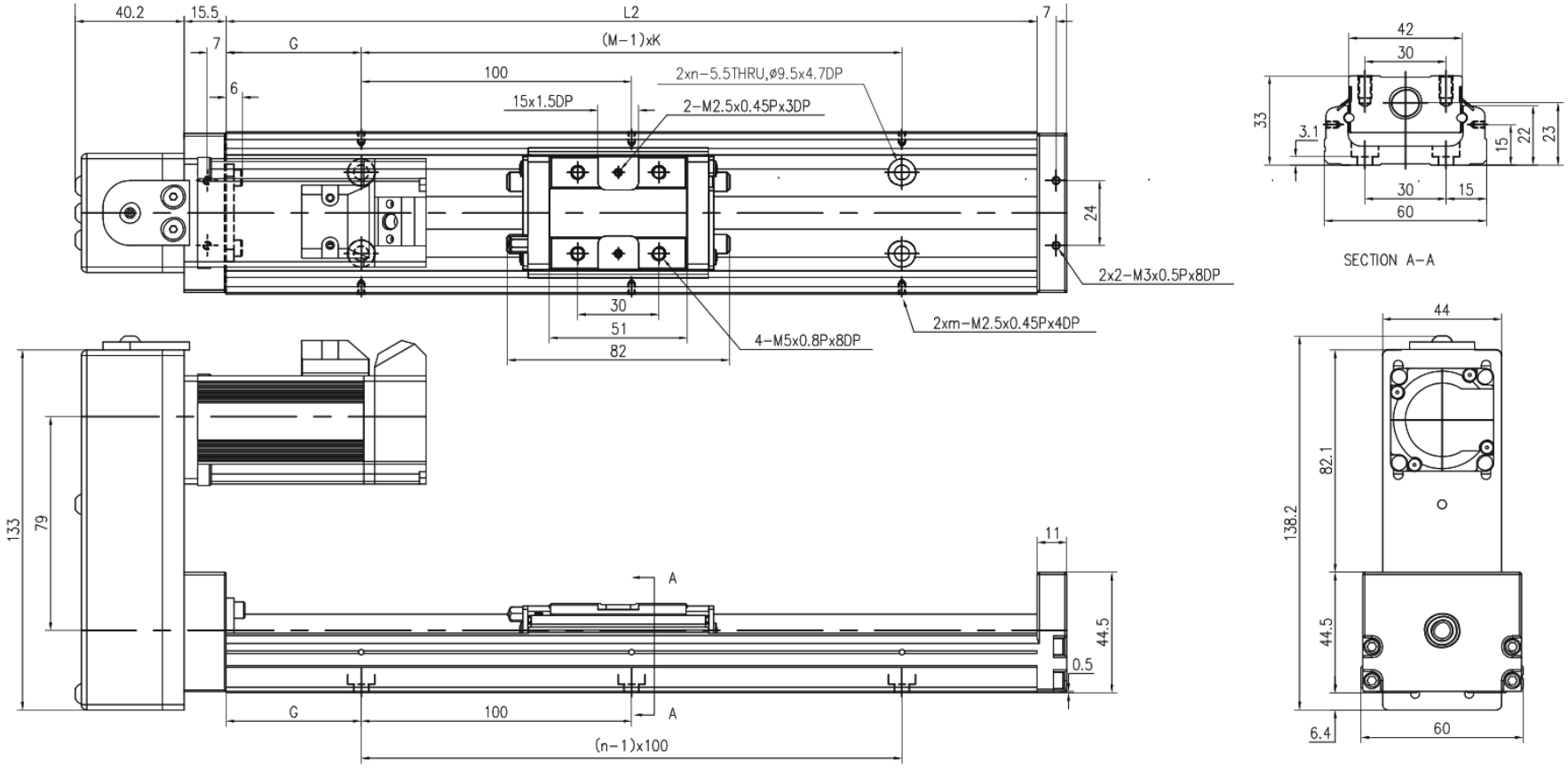

HM · MKK60 بدون غطاء · لوحة 2

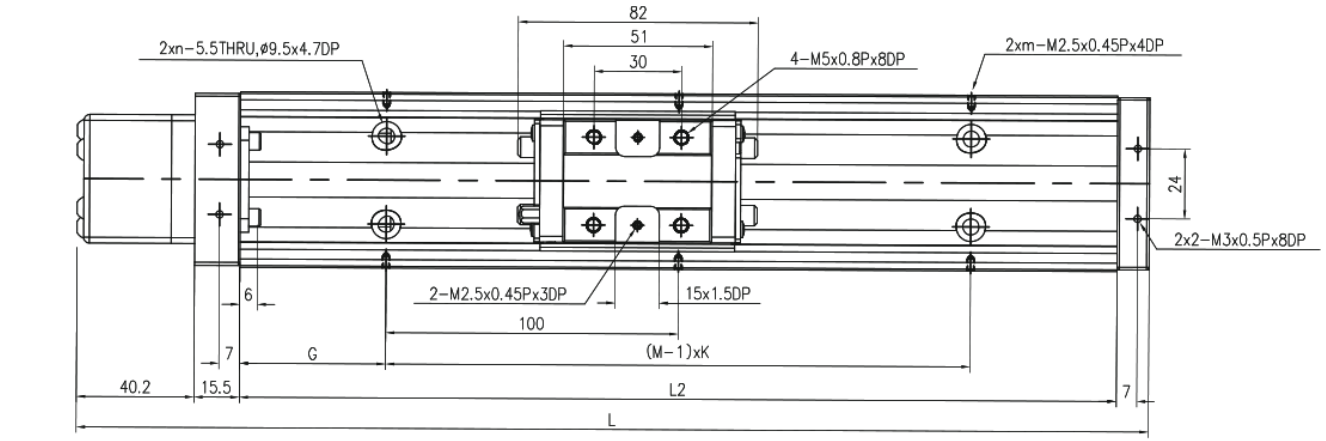

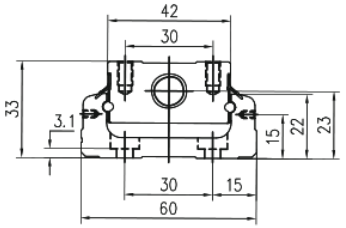

SECTION A−A

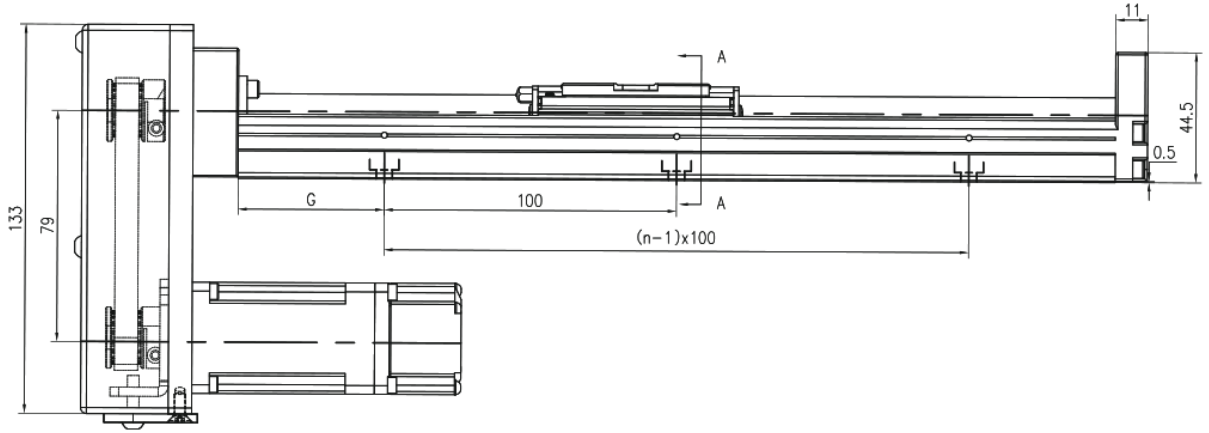

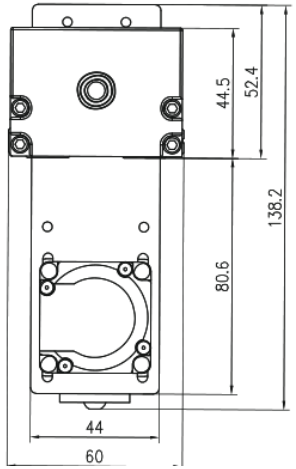

MKK60 · F0 · مع الغطاء · لوحة 1

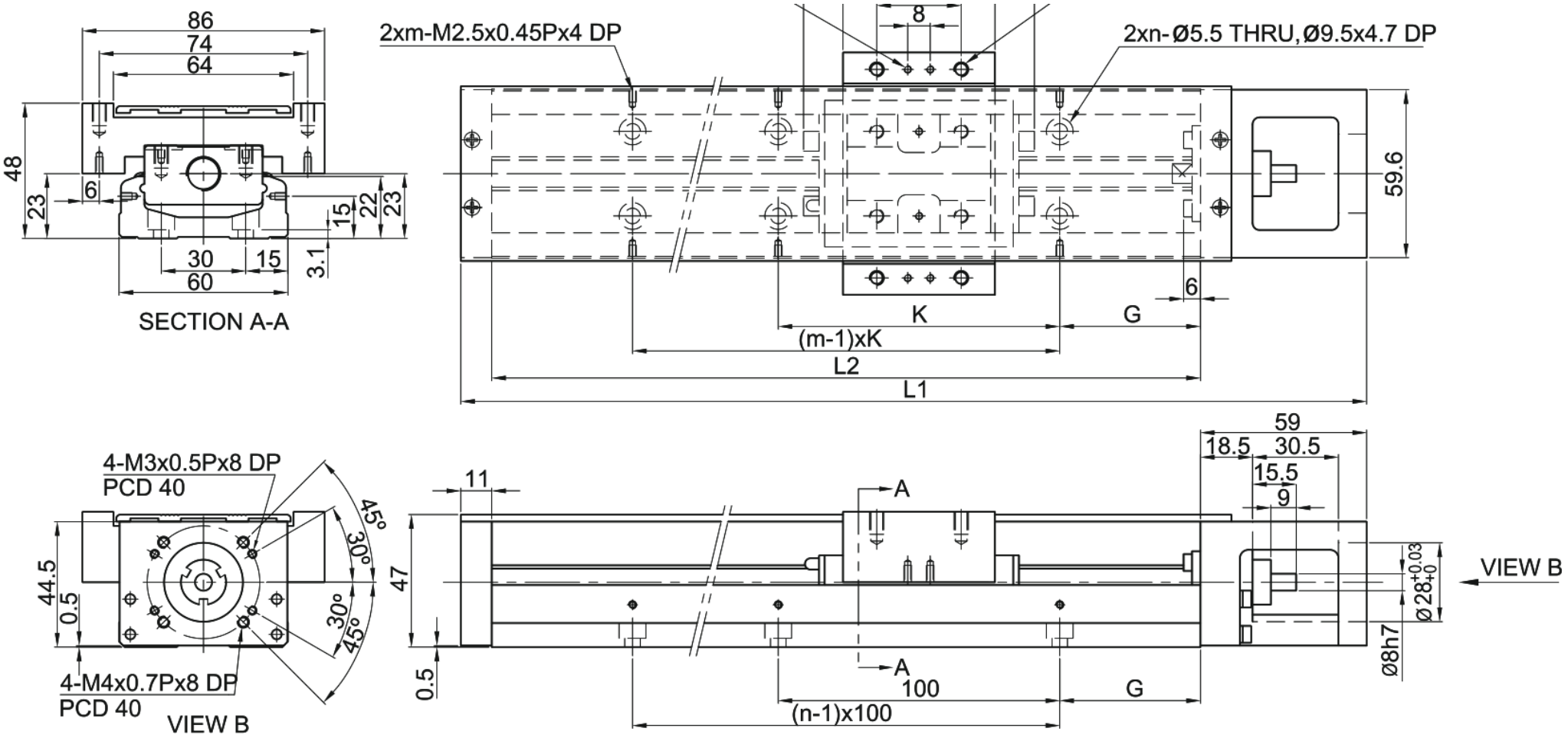

MKK60 · H0 · مع الغطاء · لوحة 2

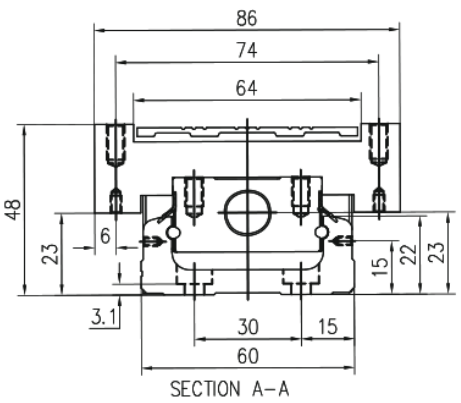

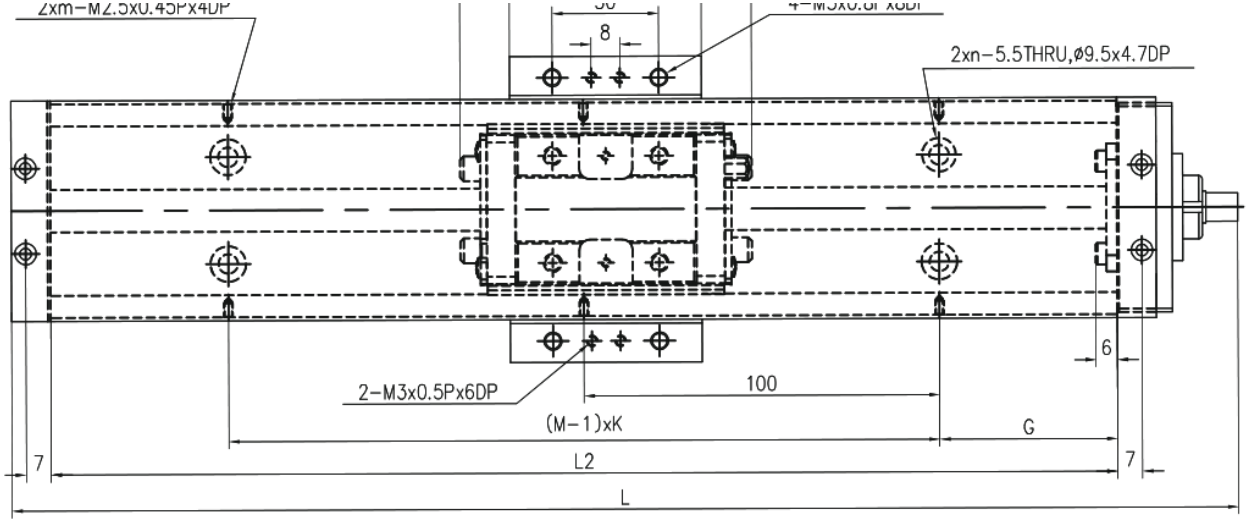

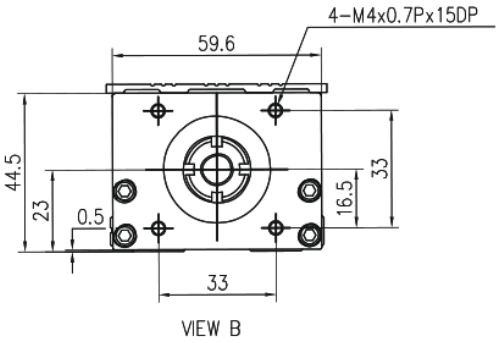

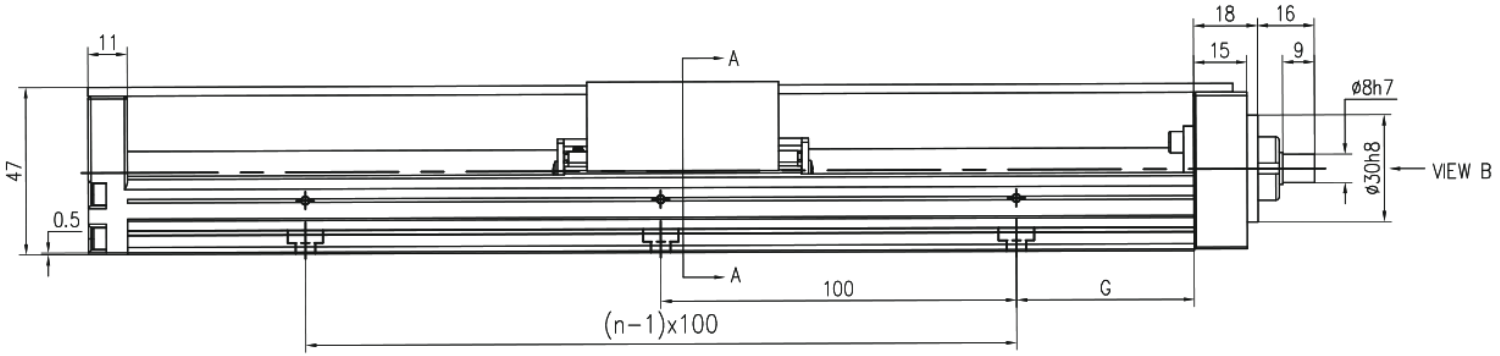

· HR · MKK60 مع الغطاء · لوحة 1

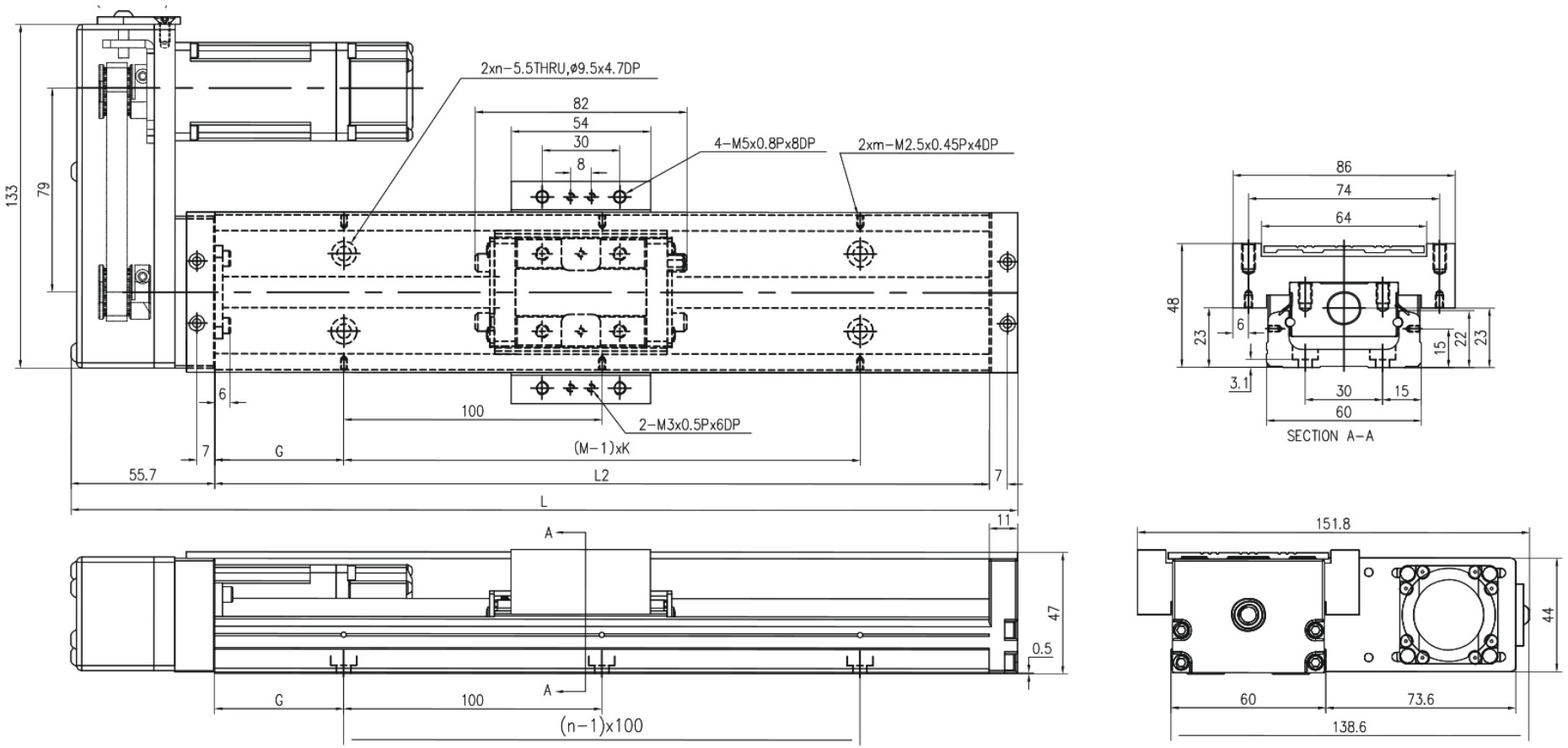

· HL · MKK60 مع الغطاء · لوحة 2

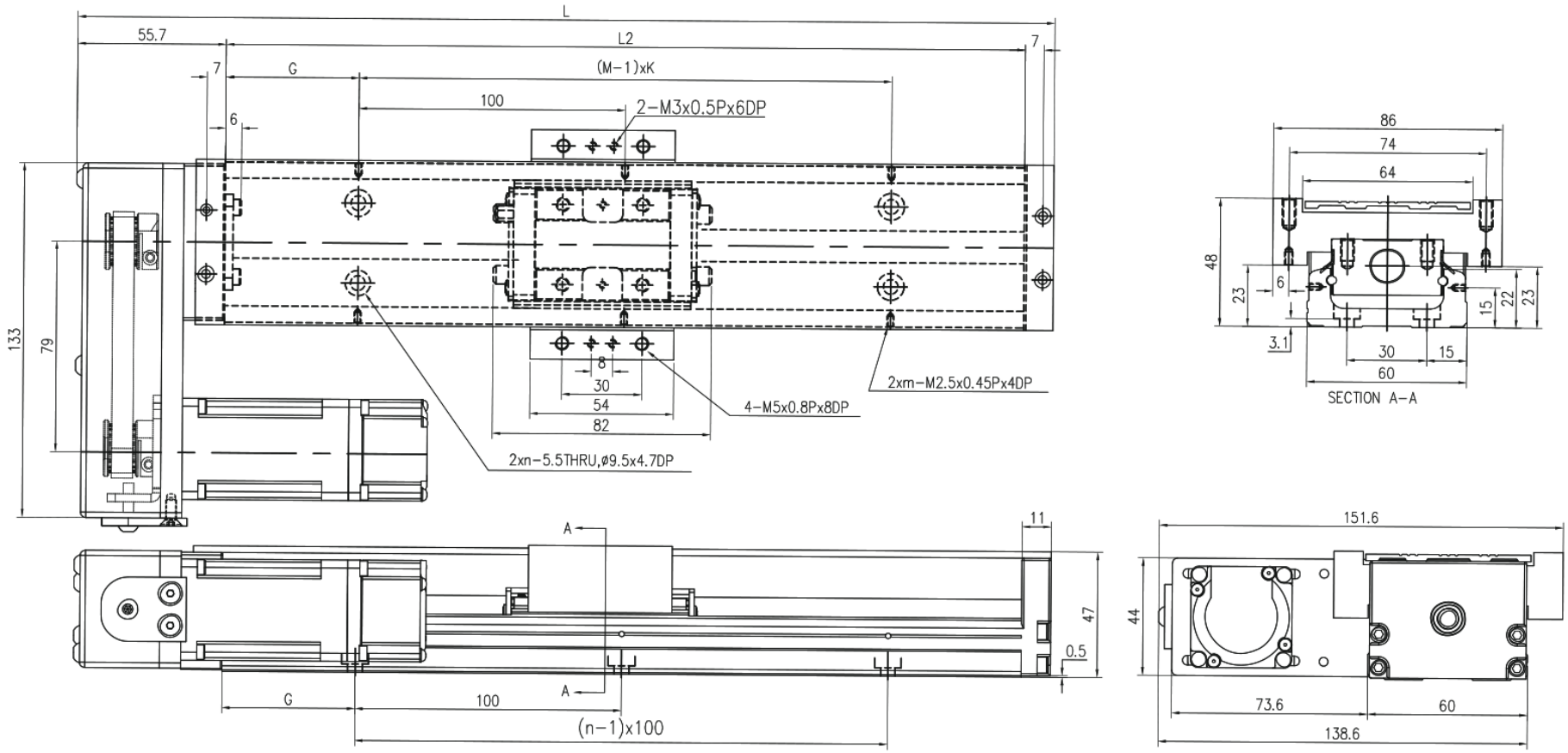

HS · MKK60 مع الغطاء · لوحة 1

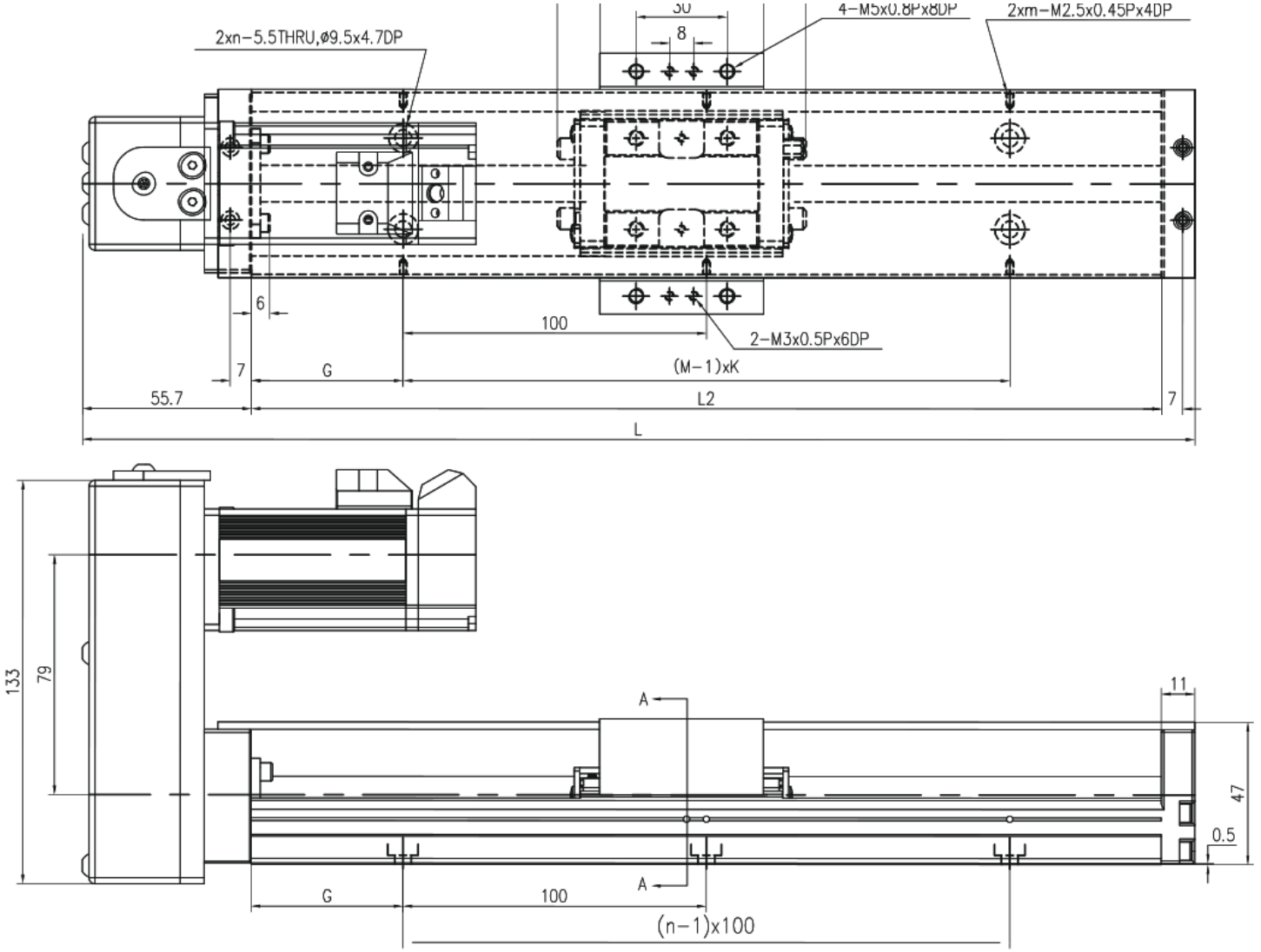

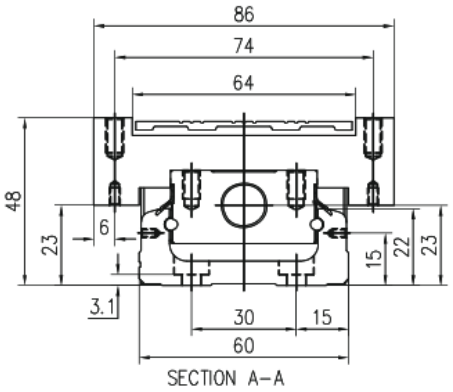

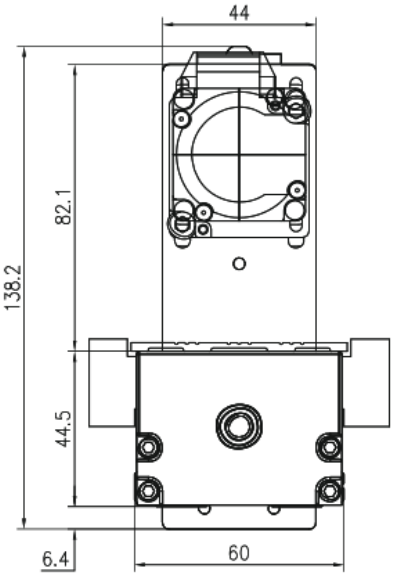

· HM · MKK60 مع الغطاء · لوحة 2

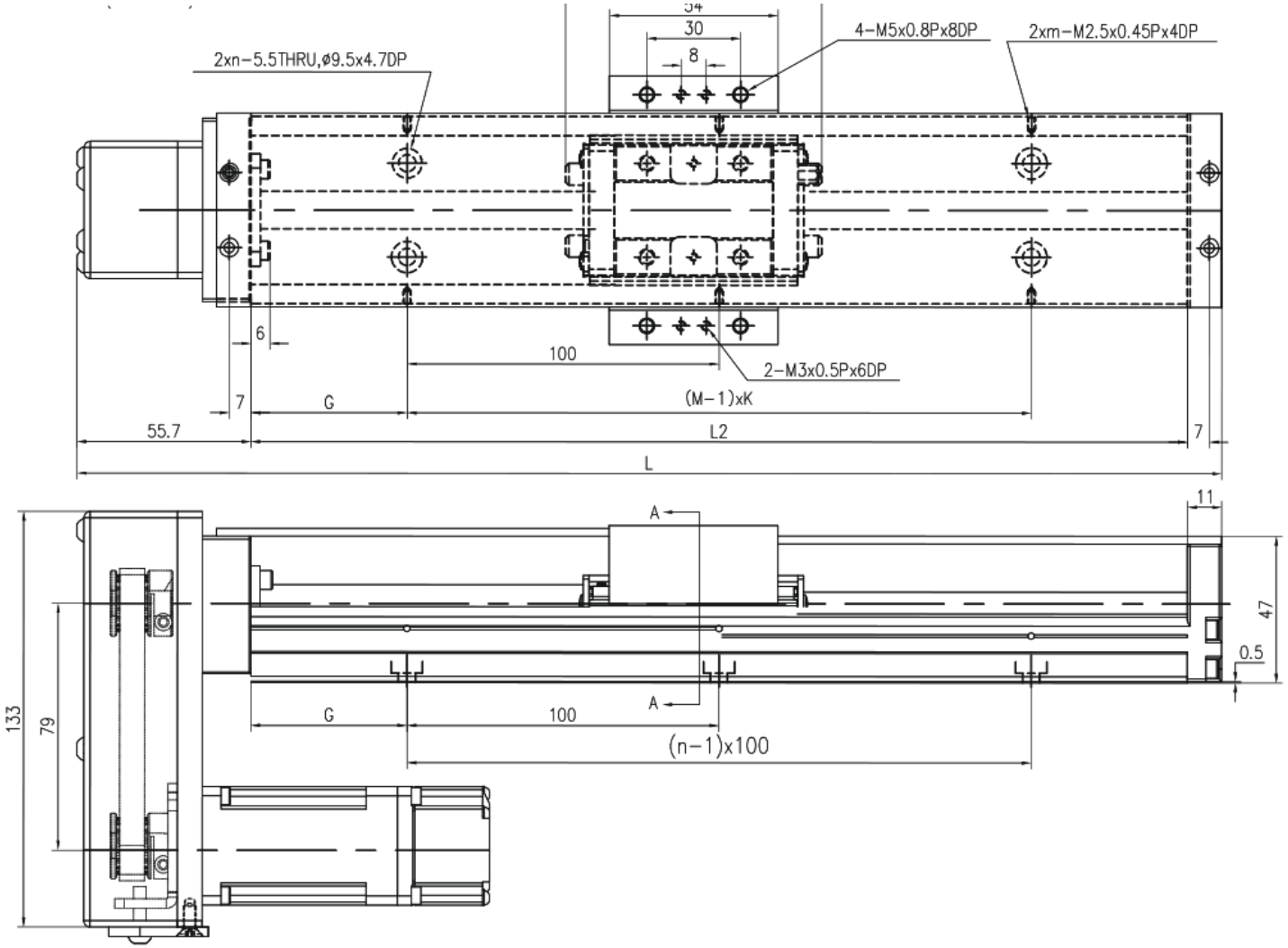

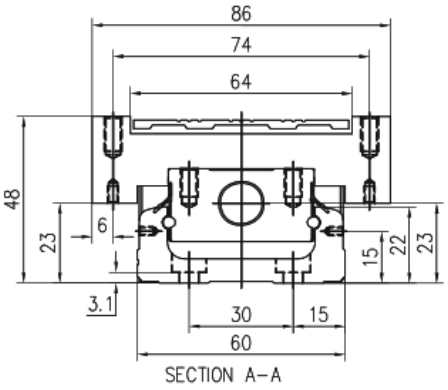

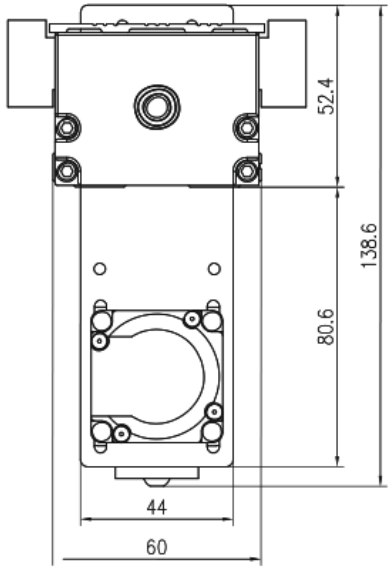

MKK60 · F0 غطاء تلسكوبي · لوحة 1

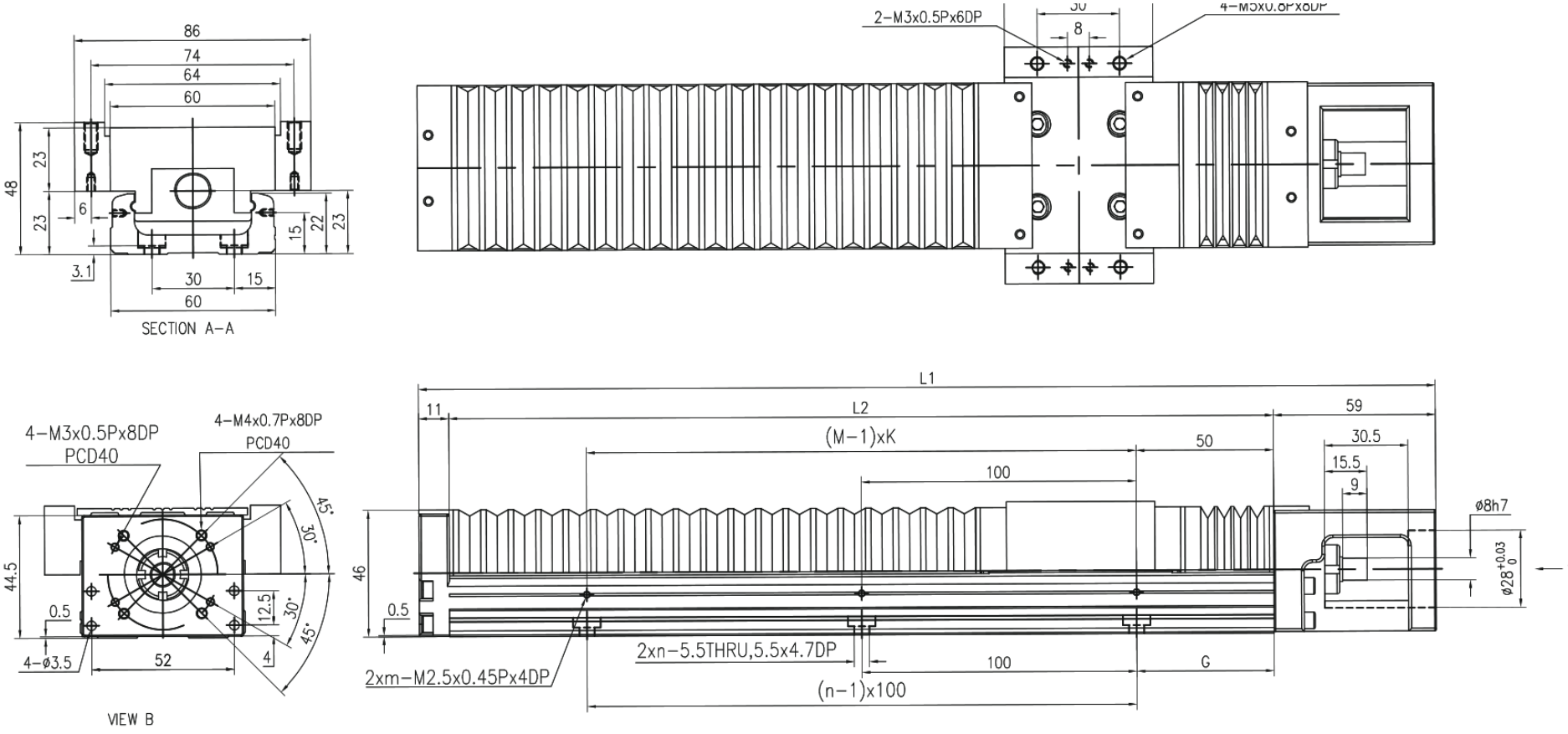

H0 · MKK60 غطاء تلسكوبي · لوحة 2

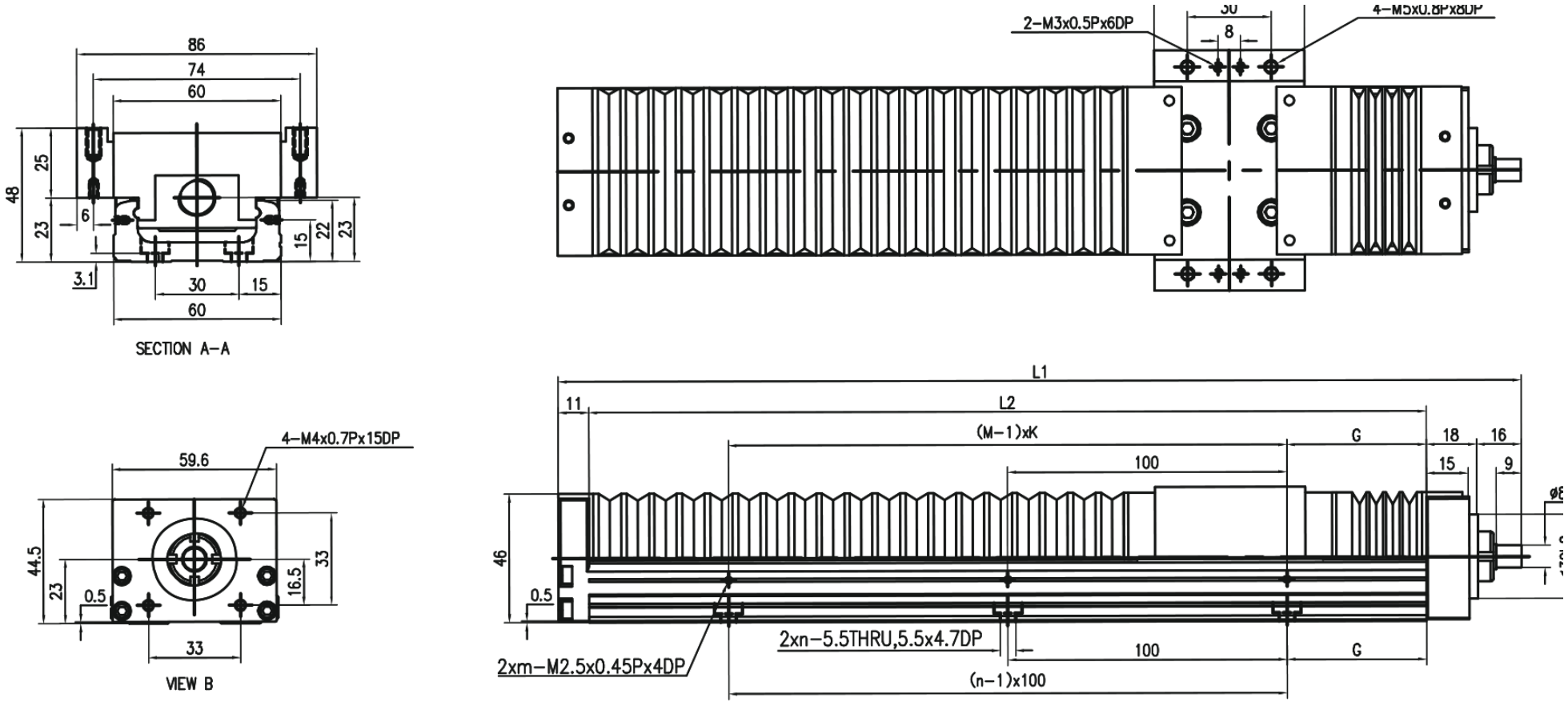

HR · MKK60 غطاء تلسكوبي · لوحة 1

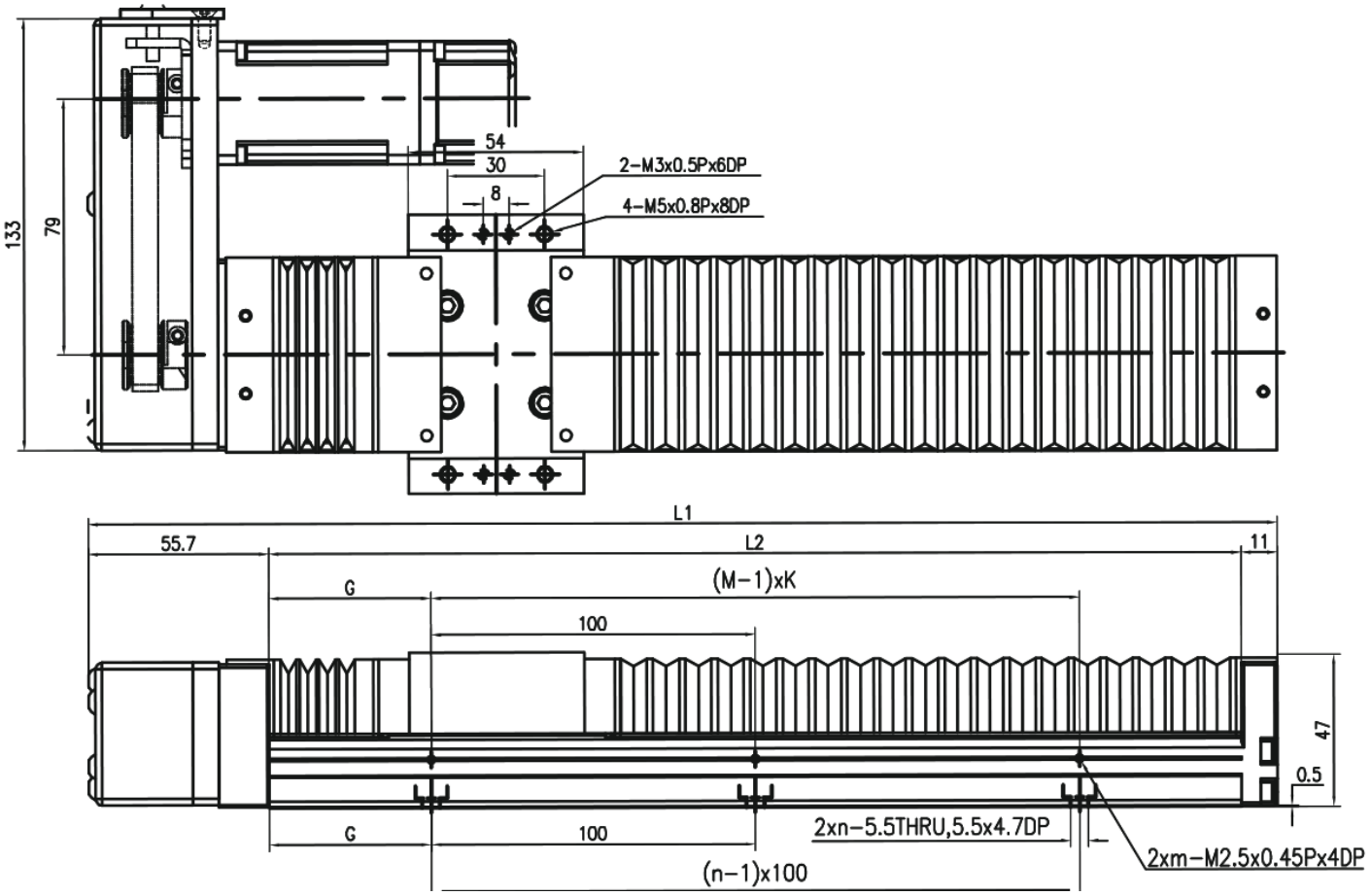

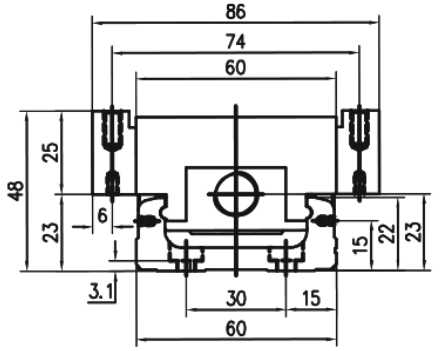

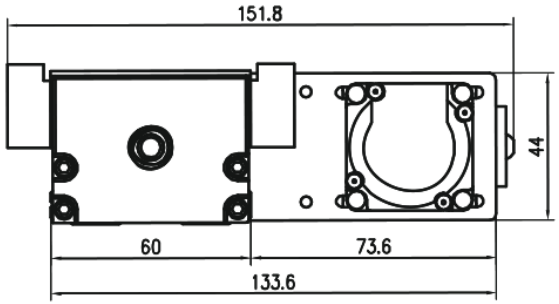

HL · MKK60 غطاء تلسكوبي · لوحة 2

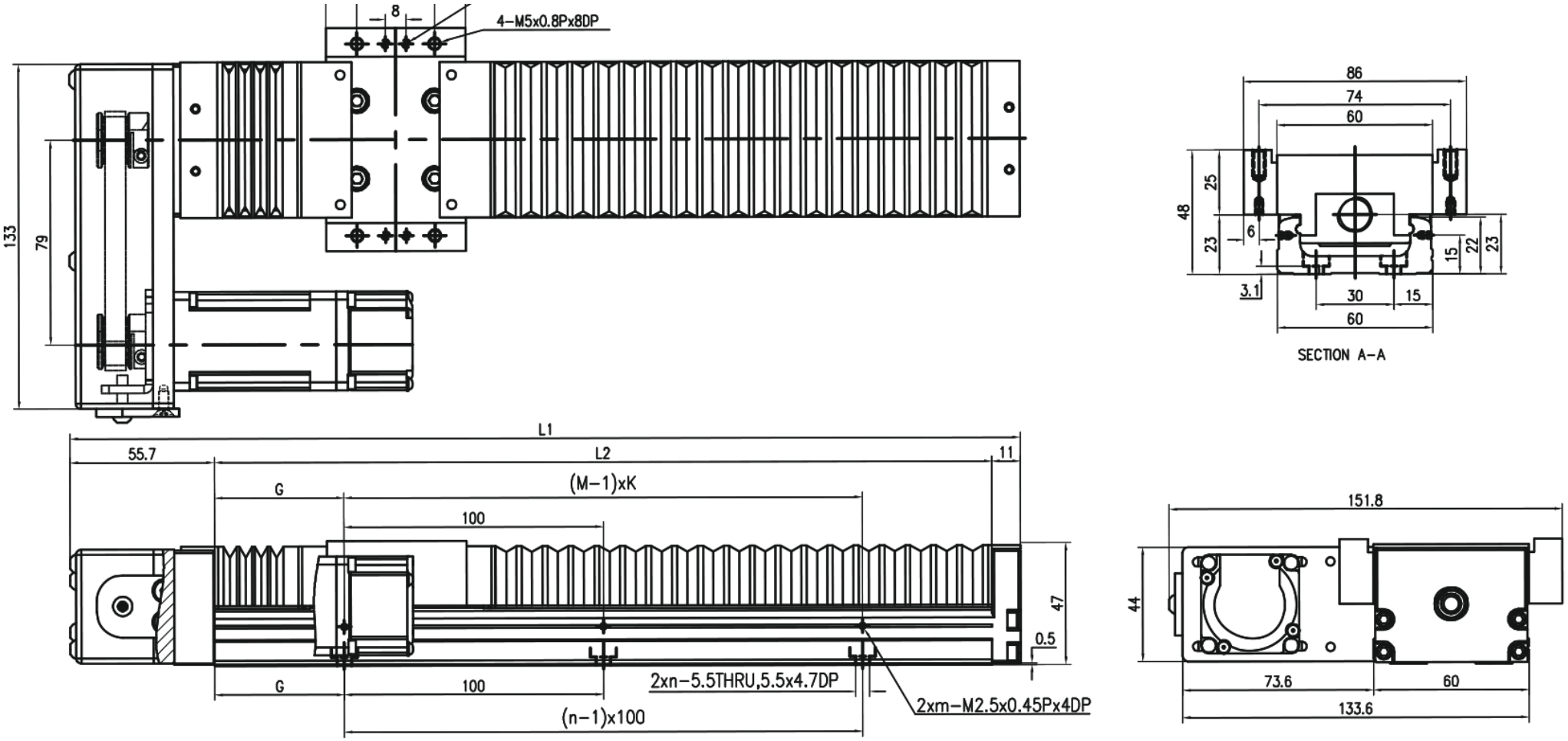

HS · MKK60 غطاء تلسكوبي · لوحة 1

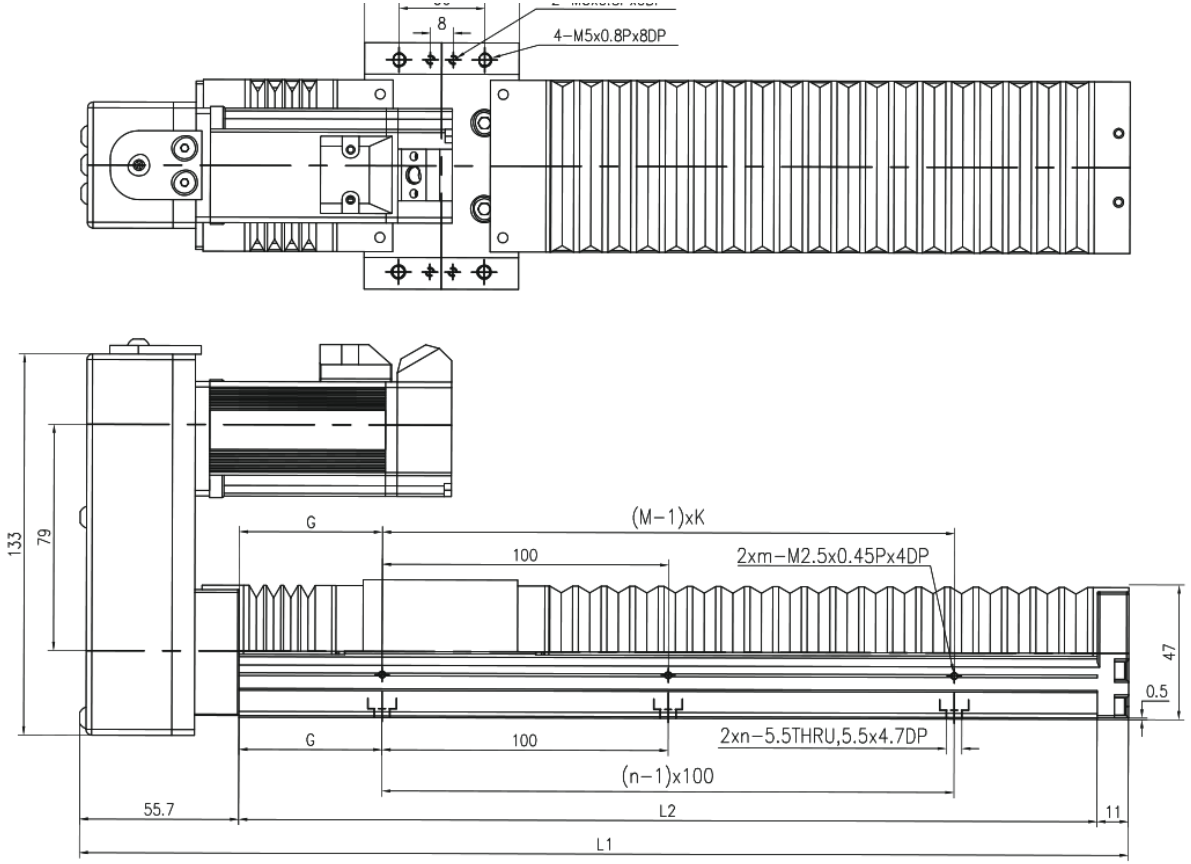

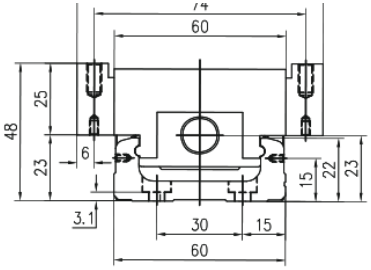

SECTION A−A

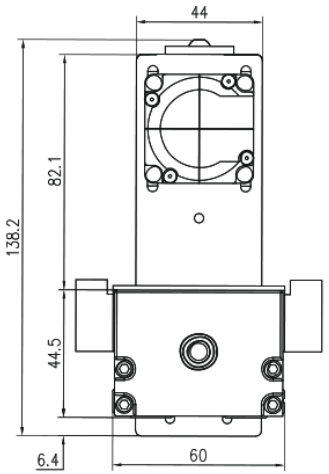

HM · MKK60 غطاء تلسكوبي · لوحة 2

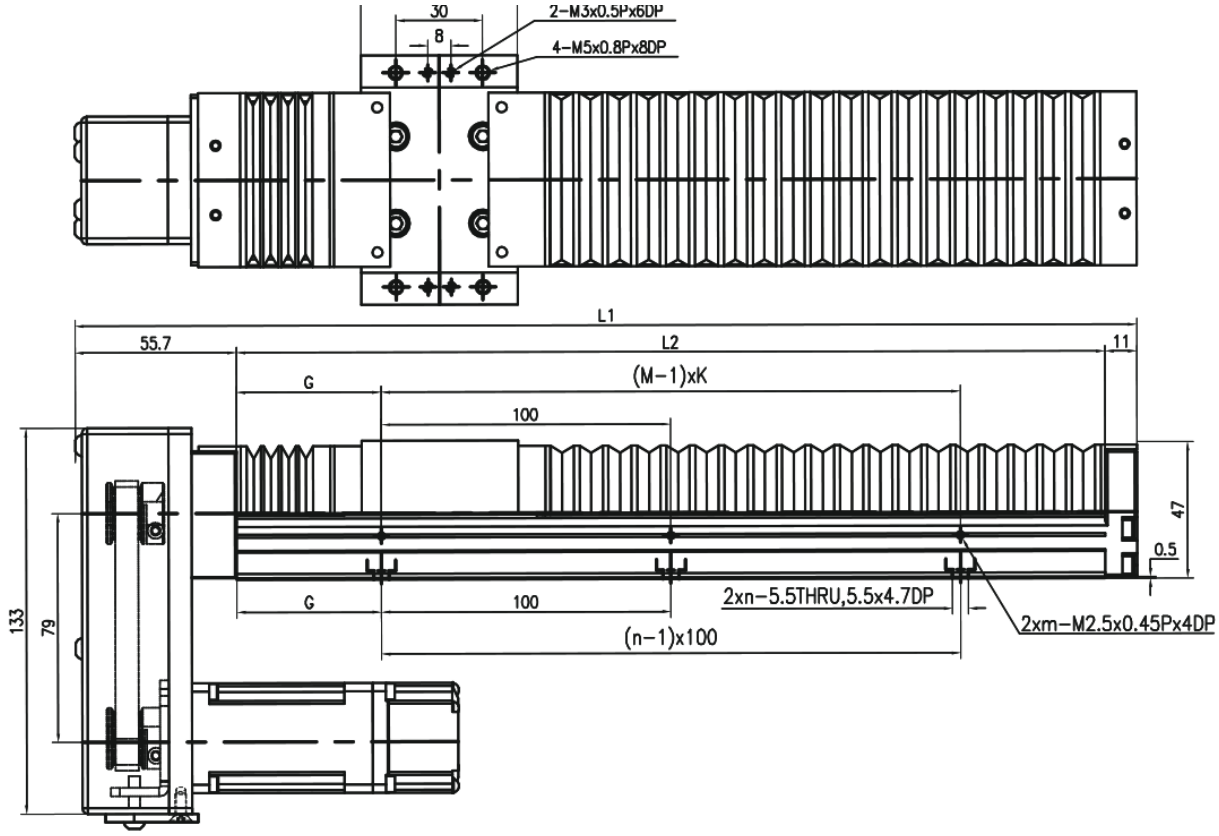

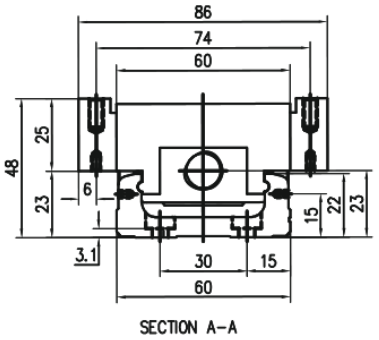

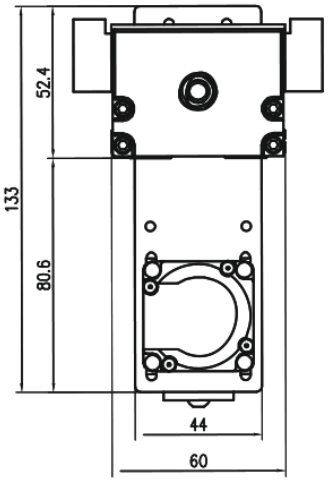

F0 · MKK60 بدون غطاء · لوحة 1

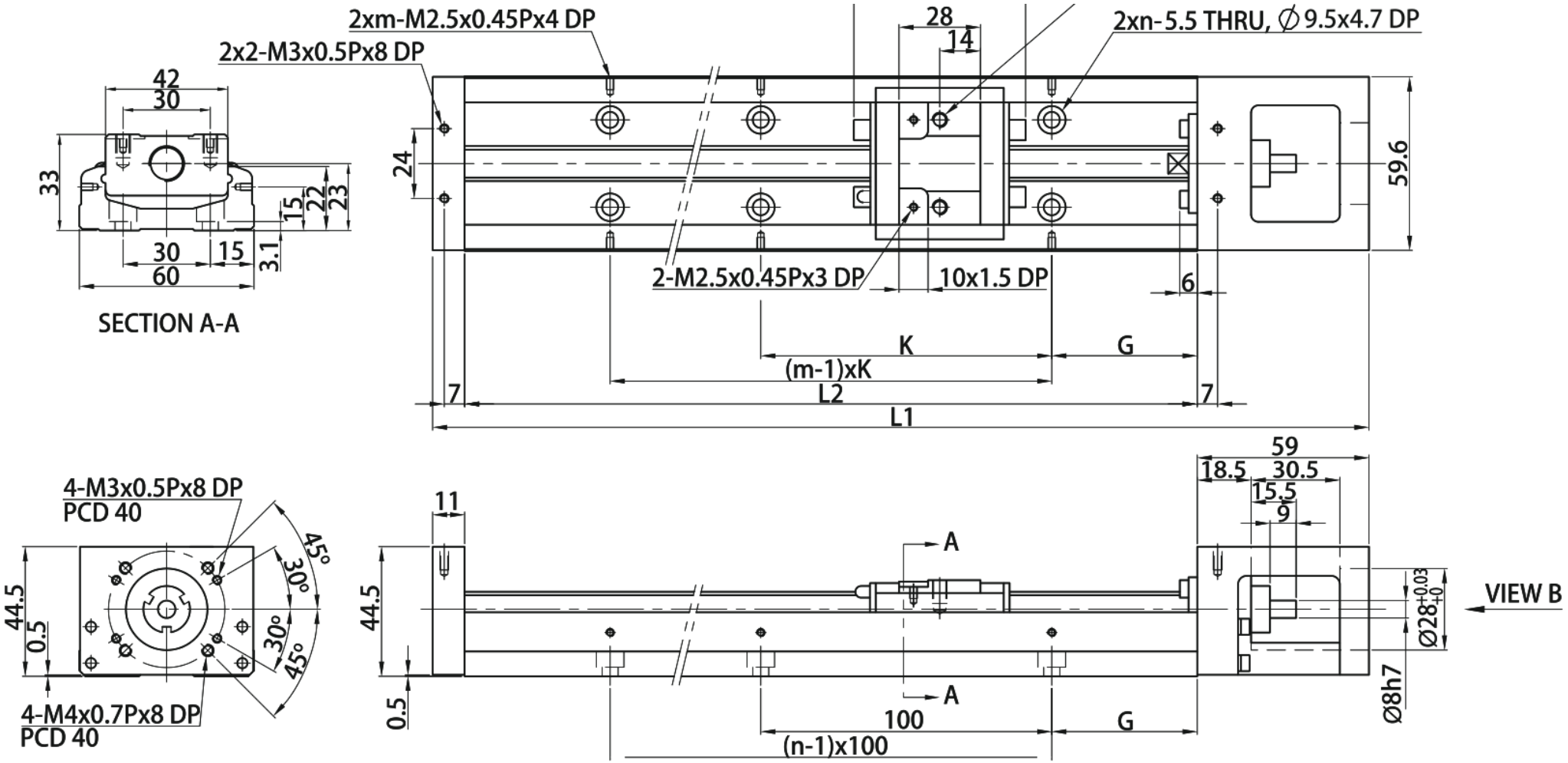

H0 · MKK60 بدون غطاء · لوحة 2

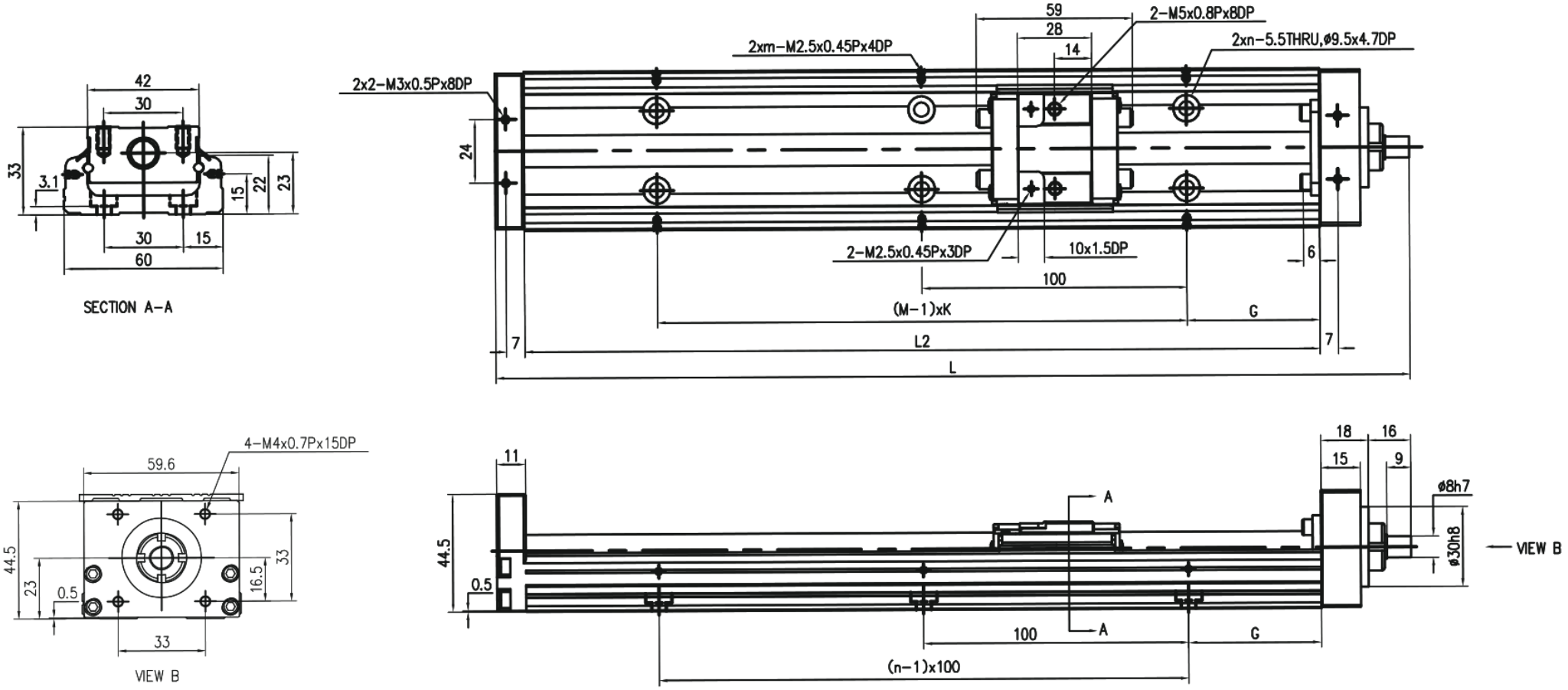

HR · MKK60 بدون غطاء · لوحة 1

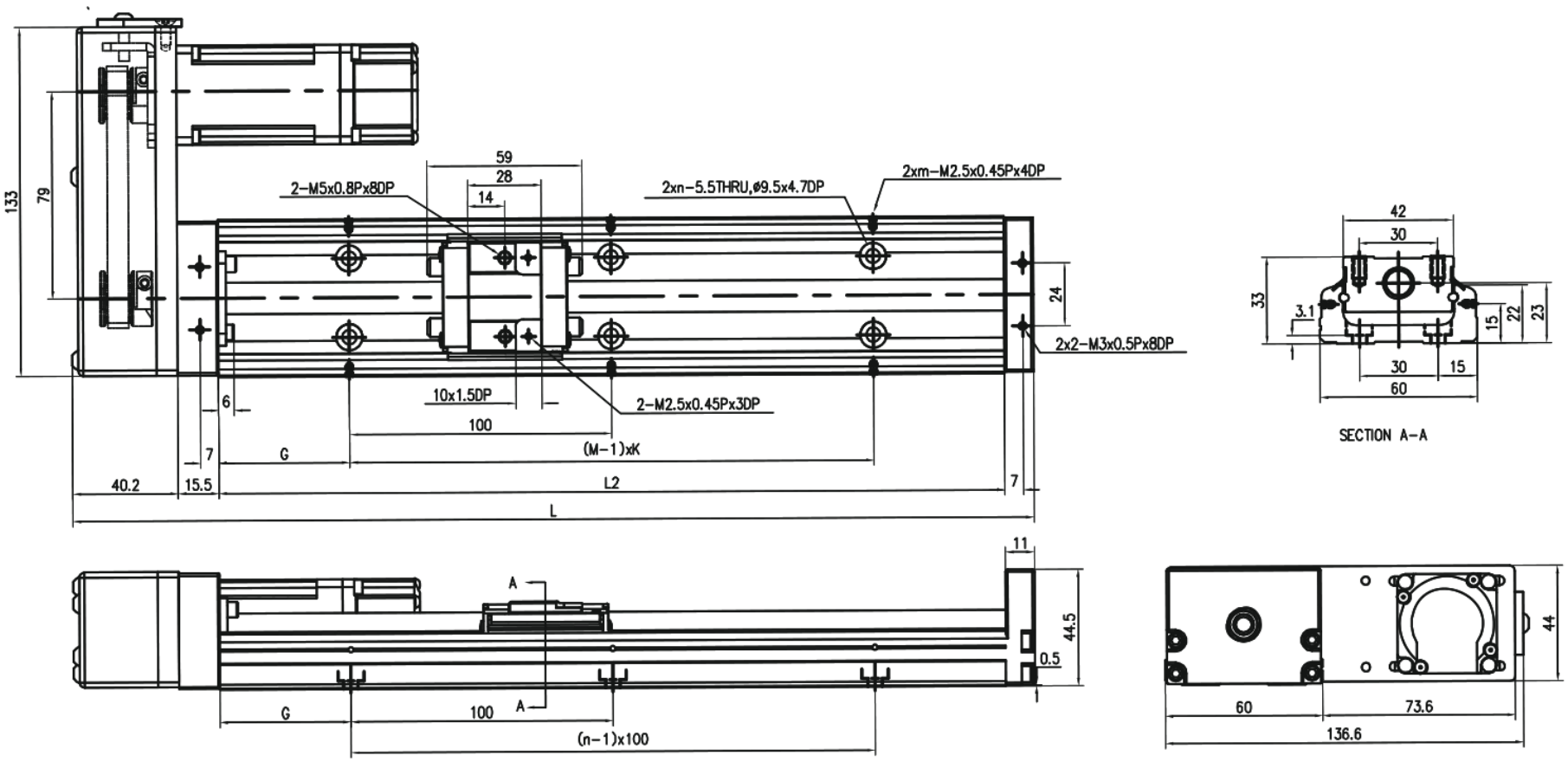

HL · MKK60 بدون غطاء · لوحة 2

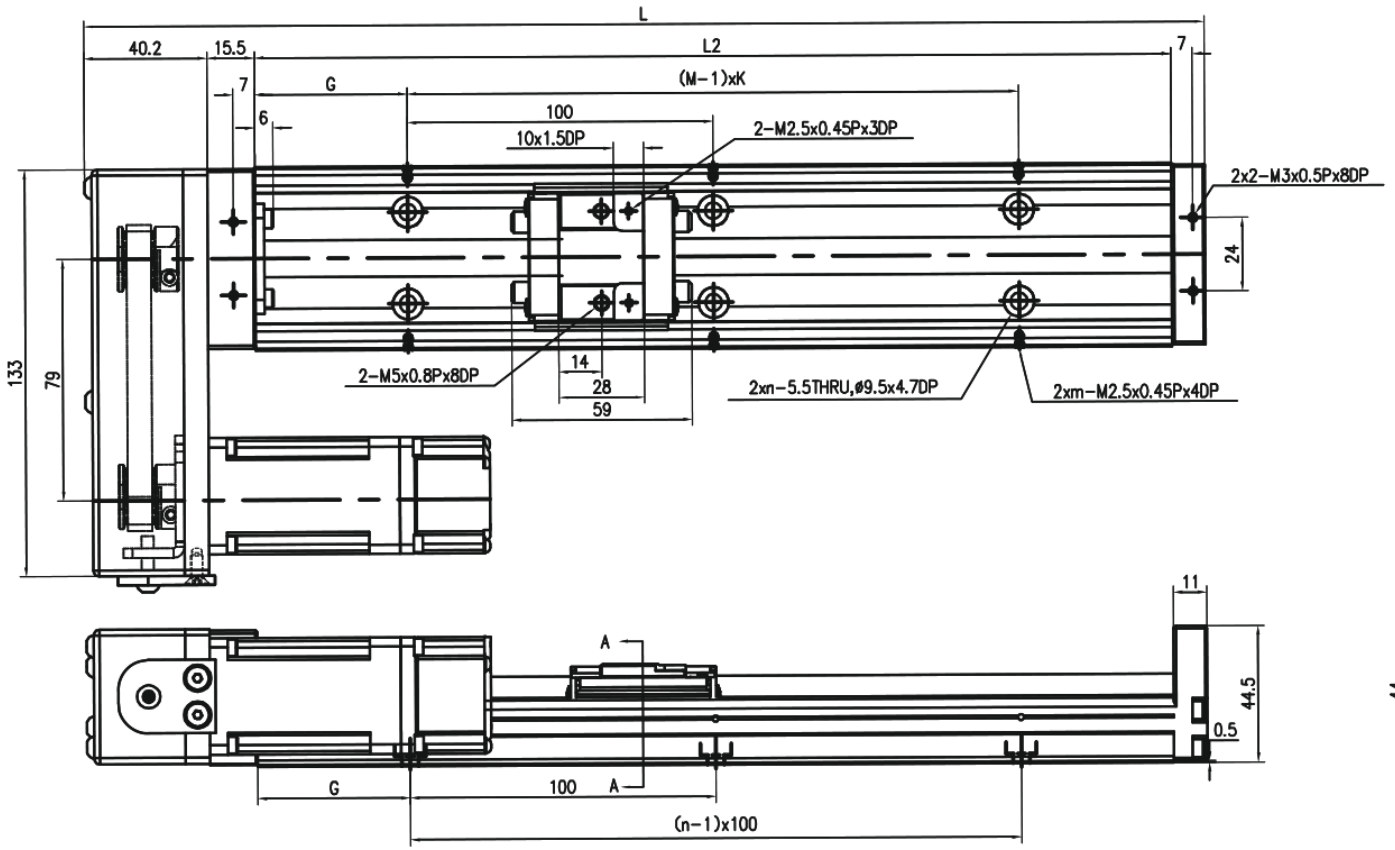

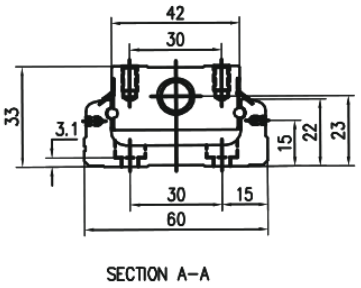

SECTION A-A

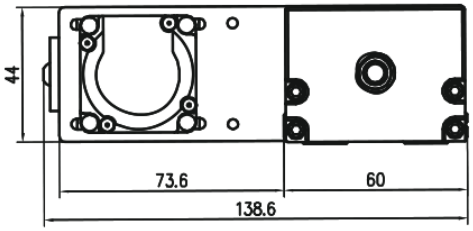

HS · MKK60 بدون غطاء · لوحة 1

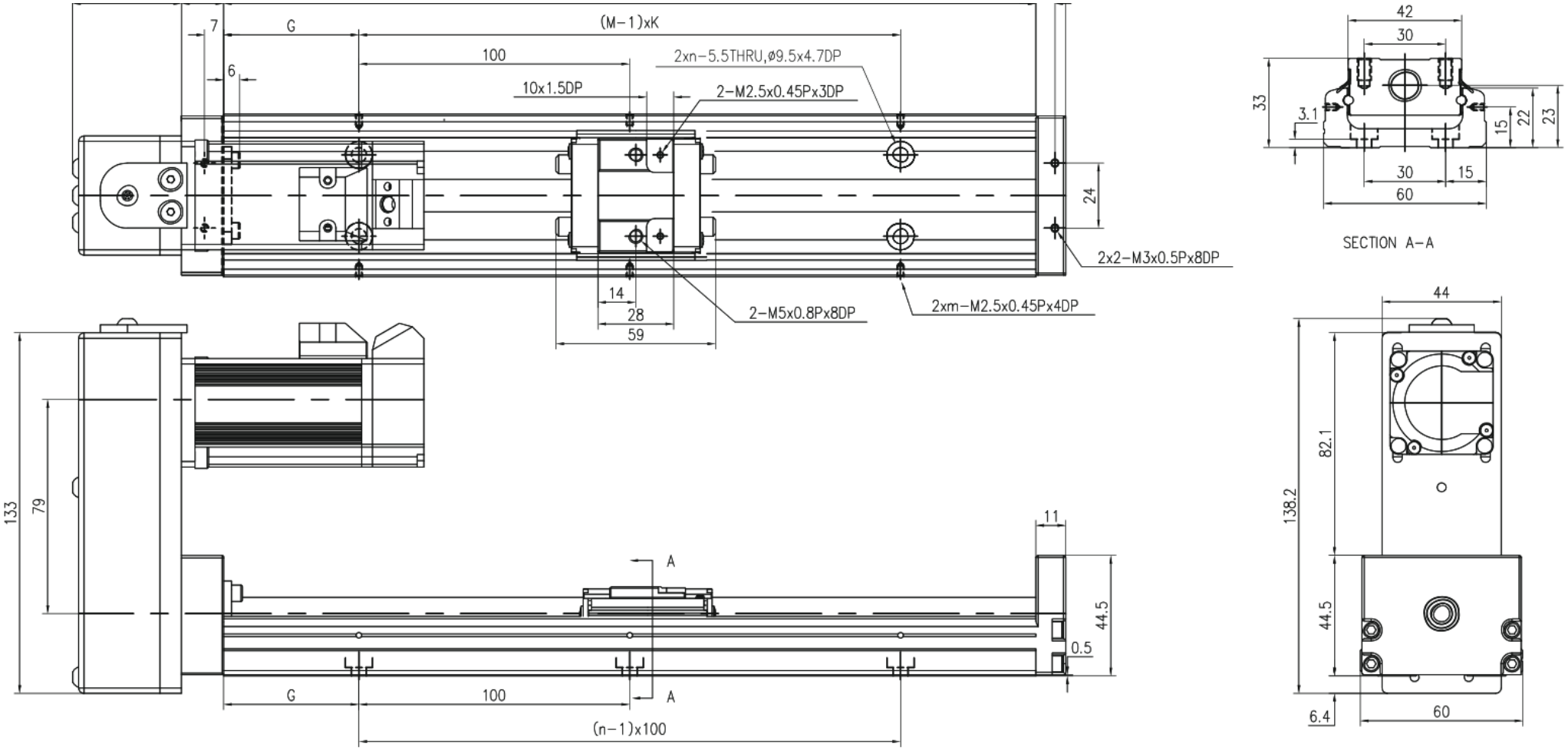

HM · MKK60 بدون غطاء · لوحة 2

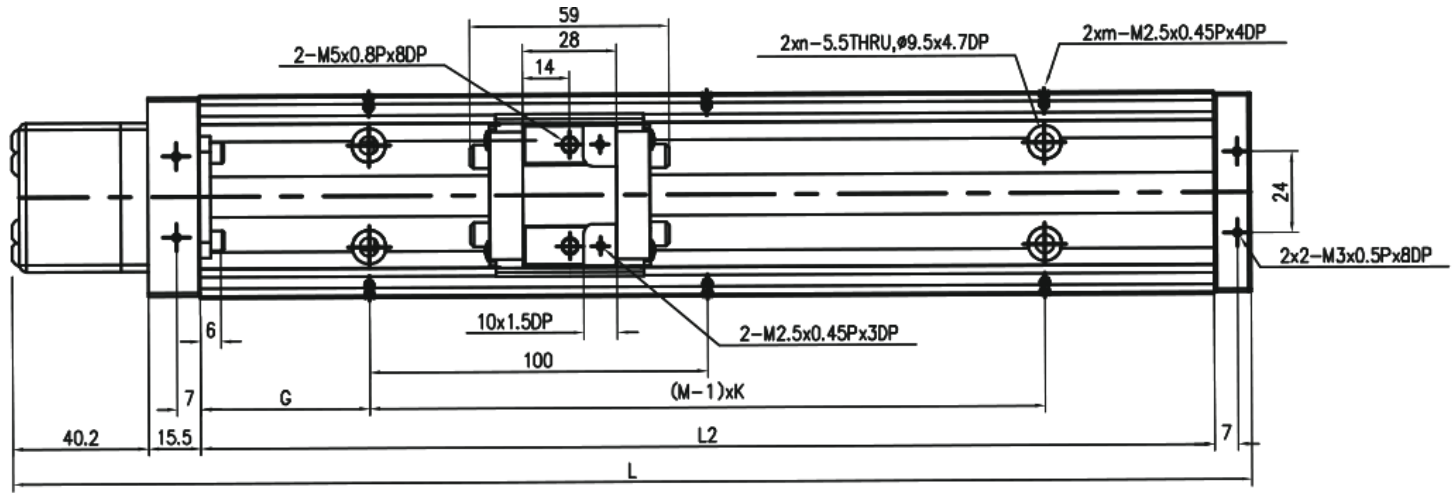

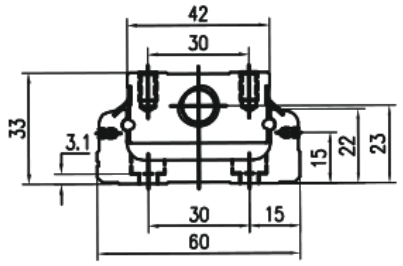

SECTION A-A

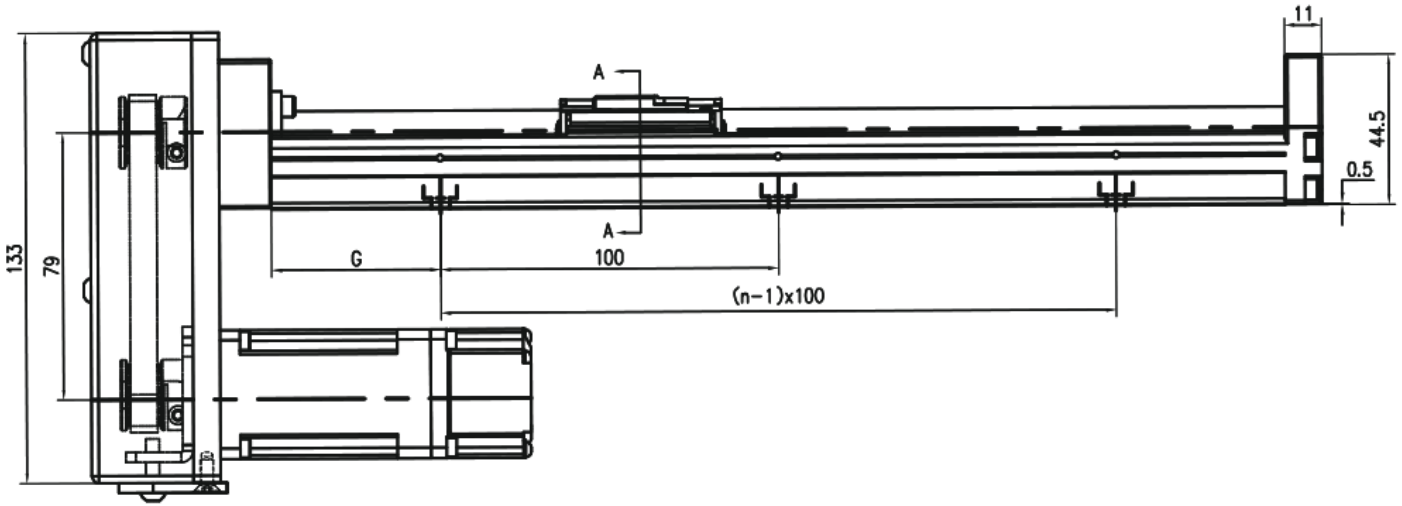

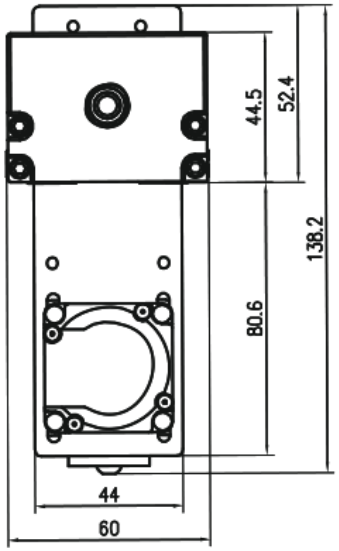

MKK60 · F0 · مع الغطاء · لوحة 1

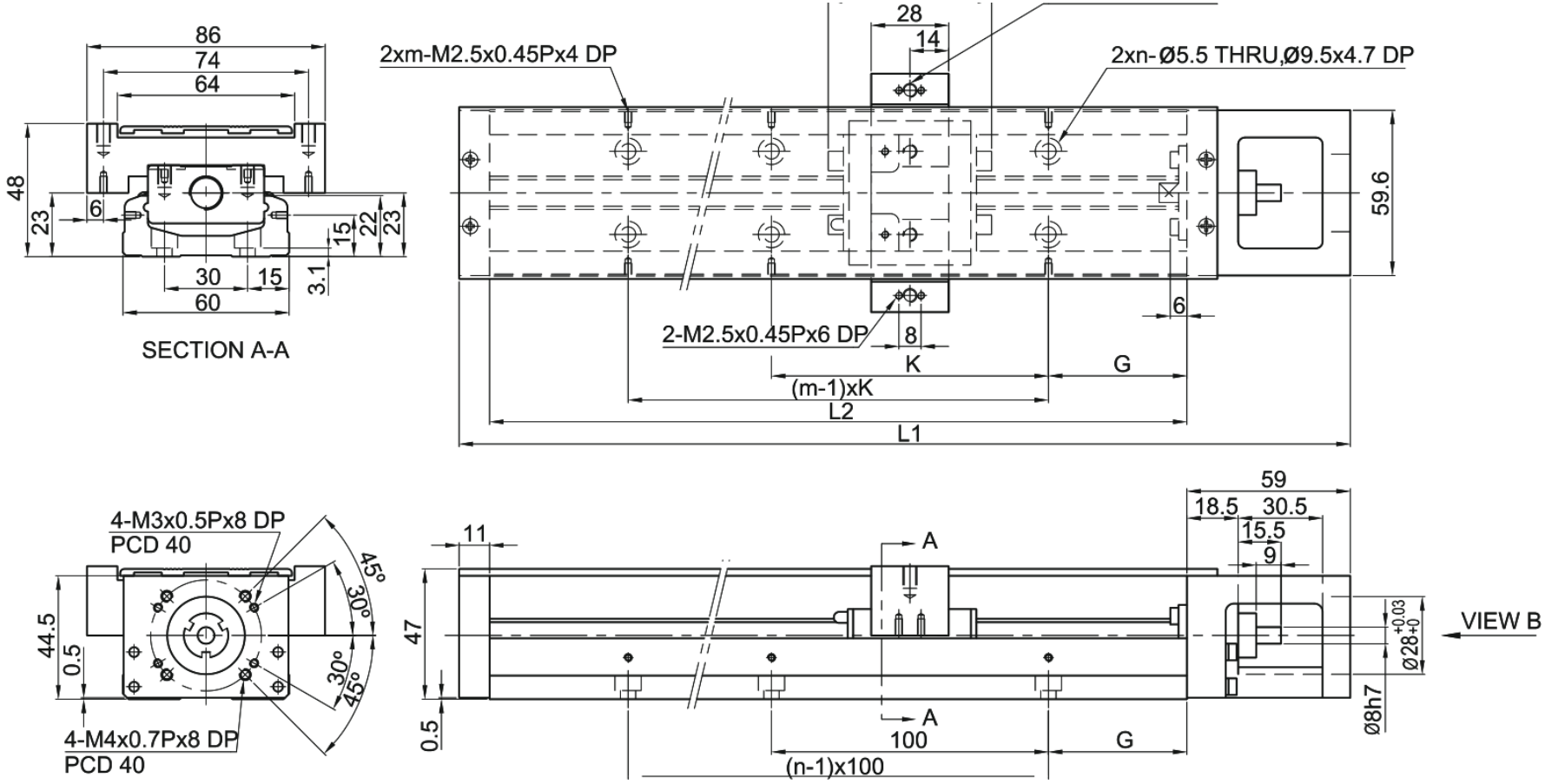

· H0 · MKK60 مع الغطاء · لوحة 2

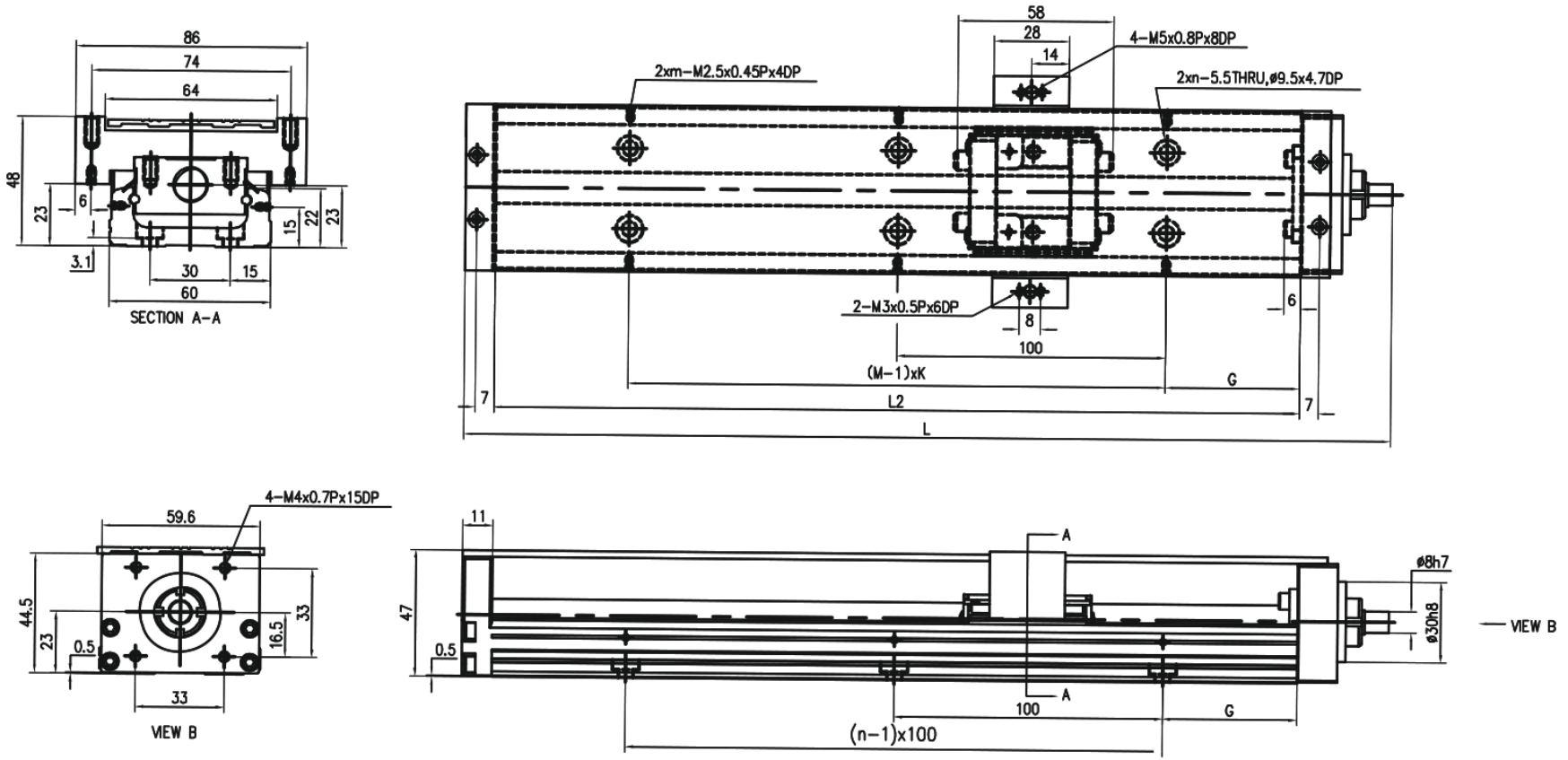

· HR · MKK60 مع الغطاء · لوحة 1

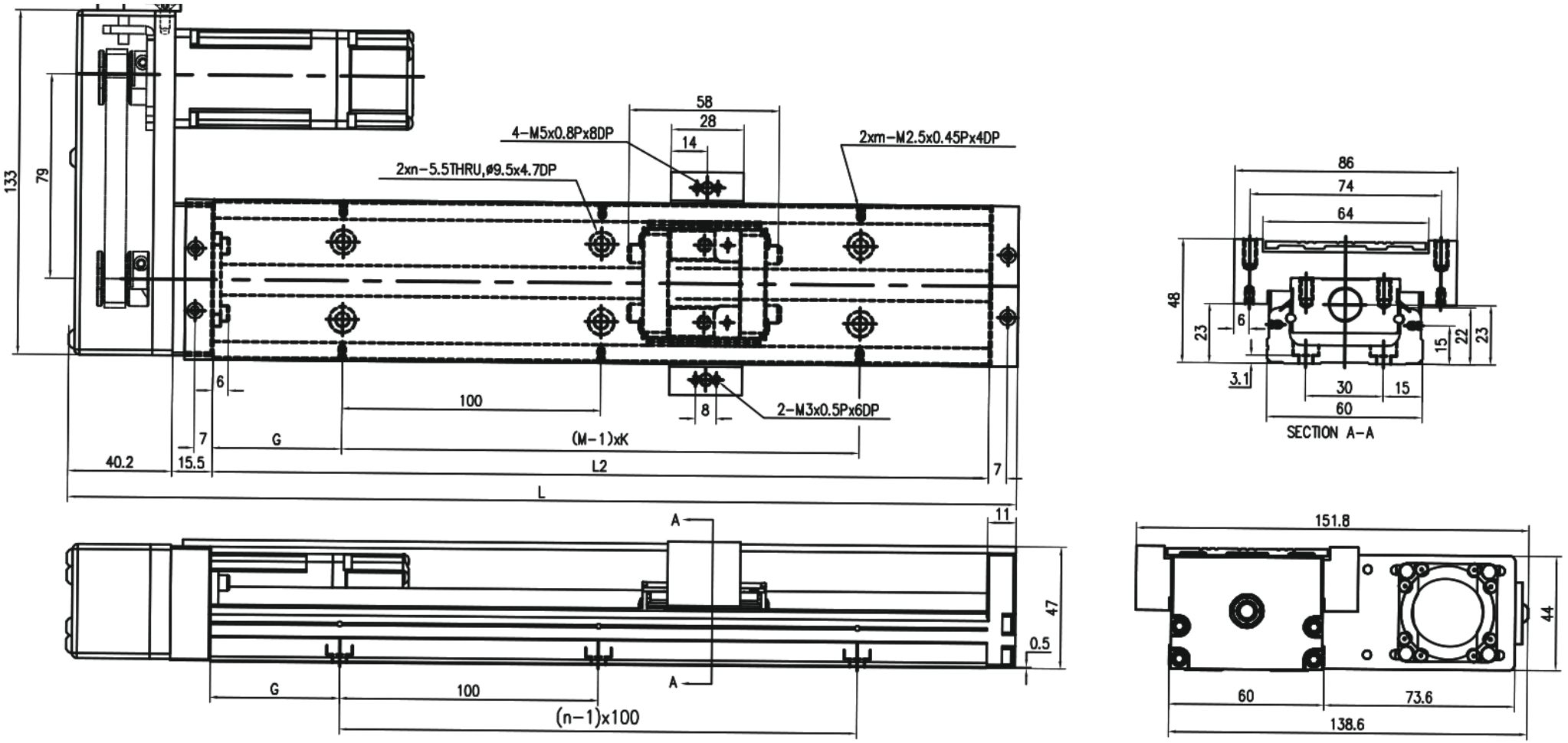

· HL · MKK60 مع الغطاء · لوحة 2

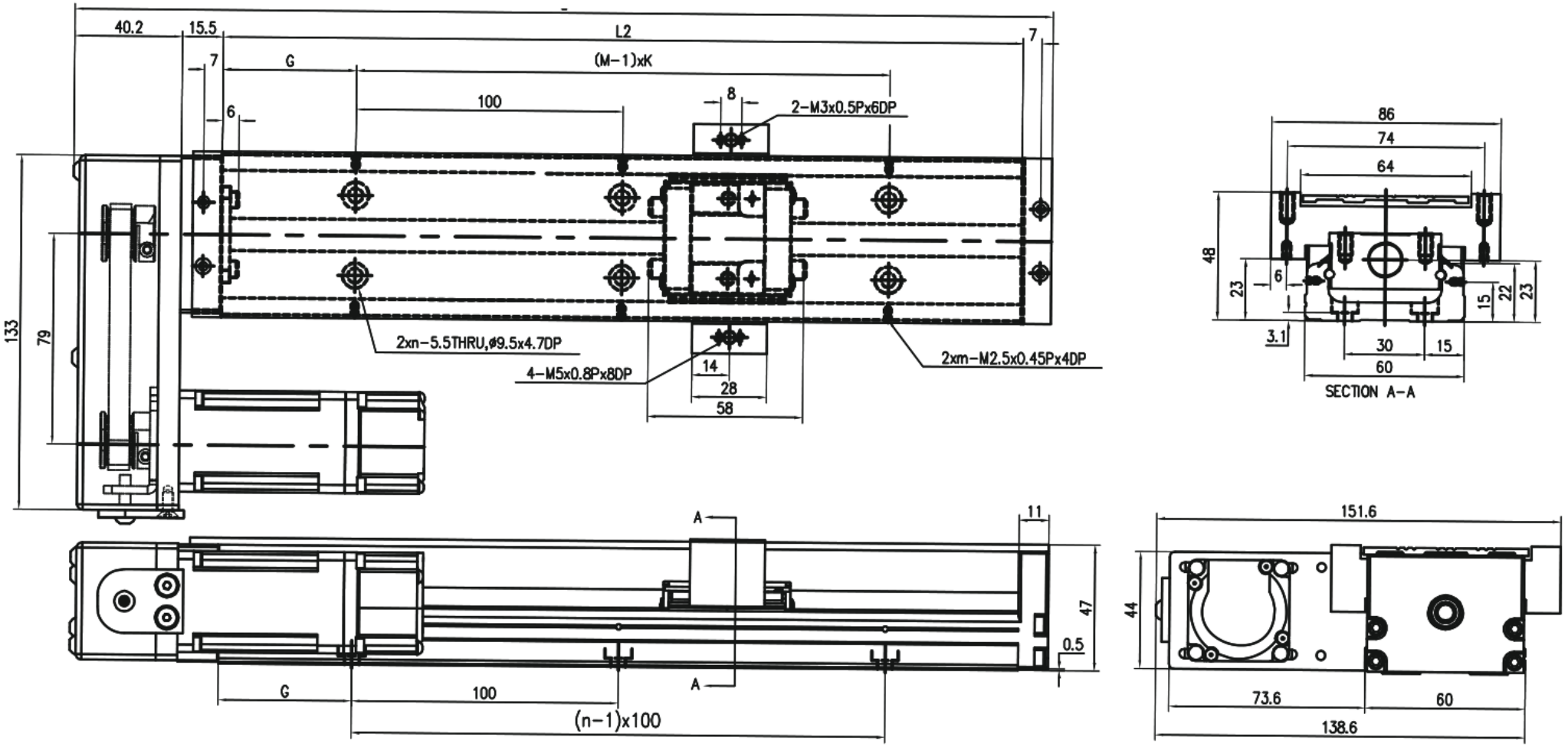

MKK60 · HS · مع الغطاء · لوحة 1

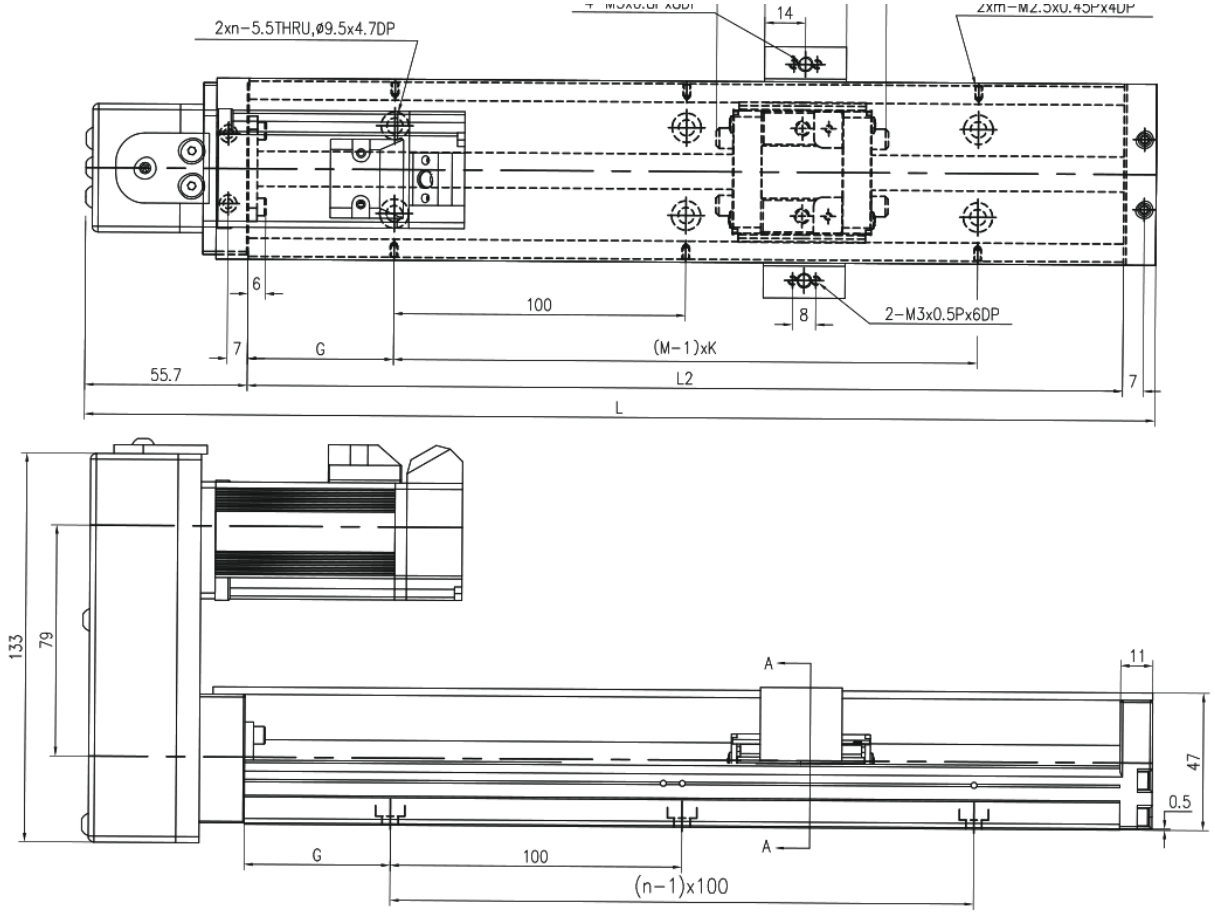

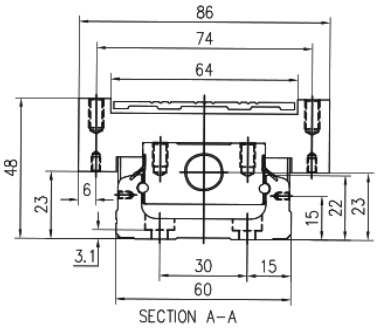

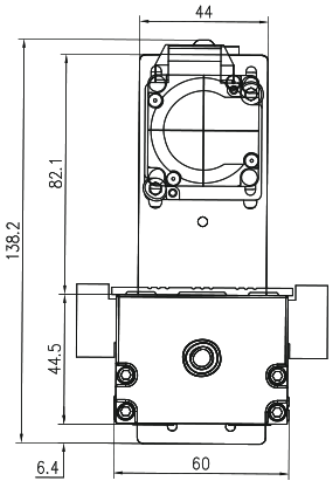

· HM · MKK60 مع الغطاء · لوحة 2

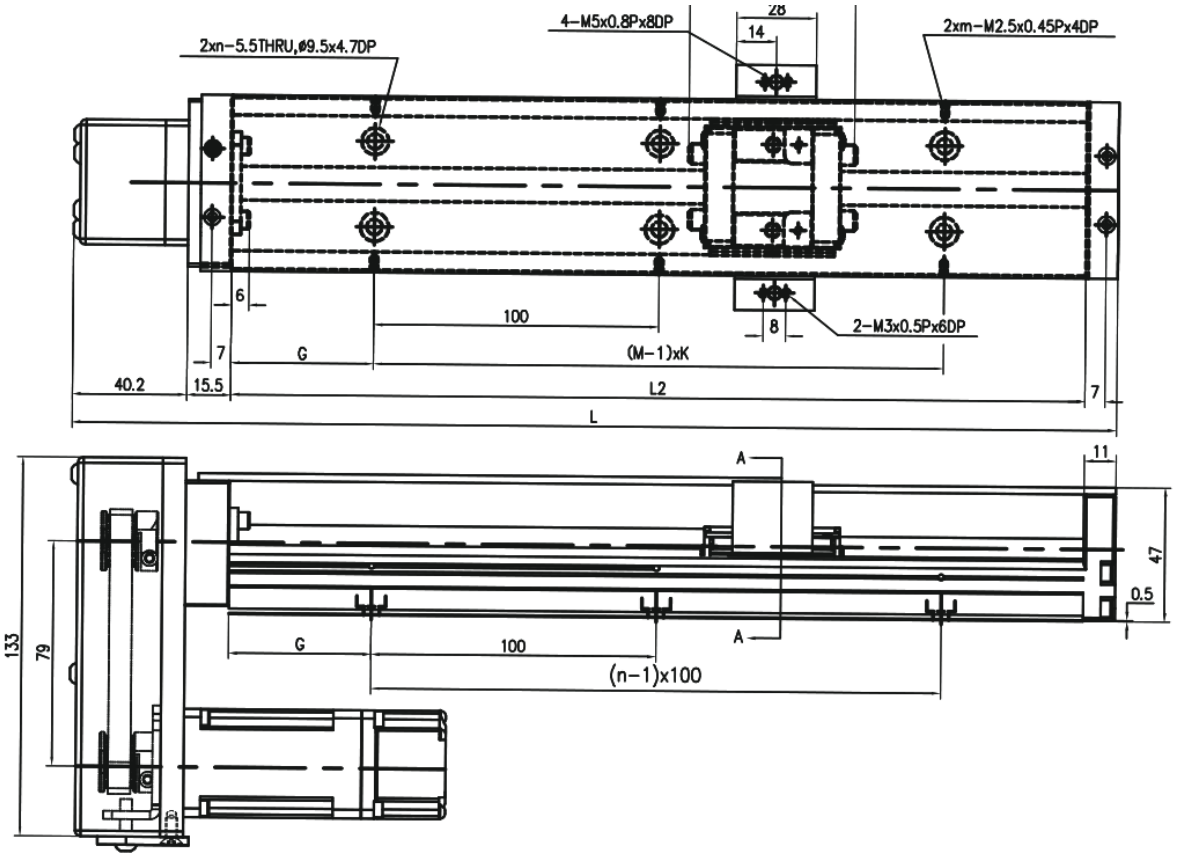

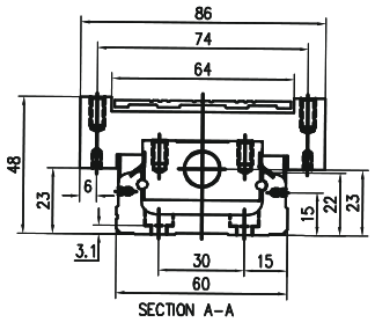

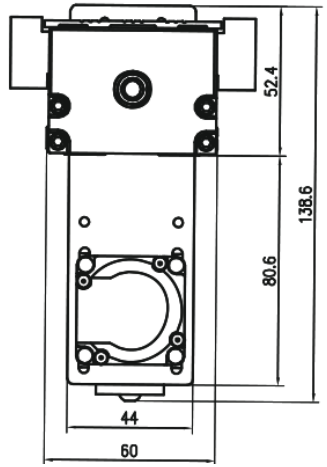

F0 · MKK60 غطاء تلسكوبي · لوحة 1

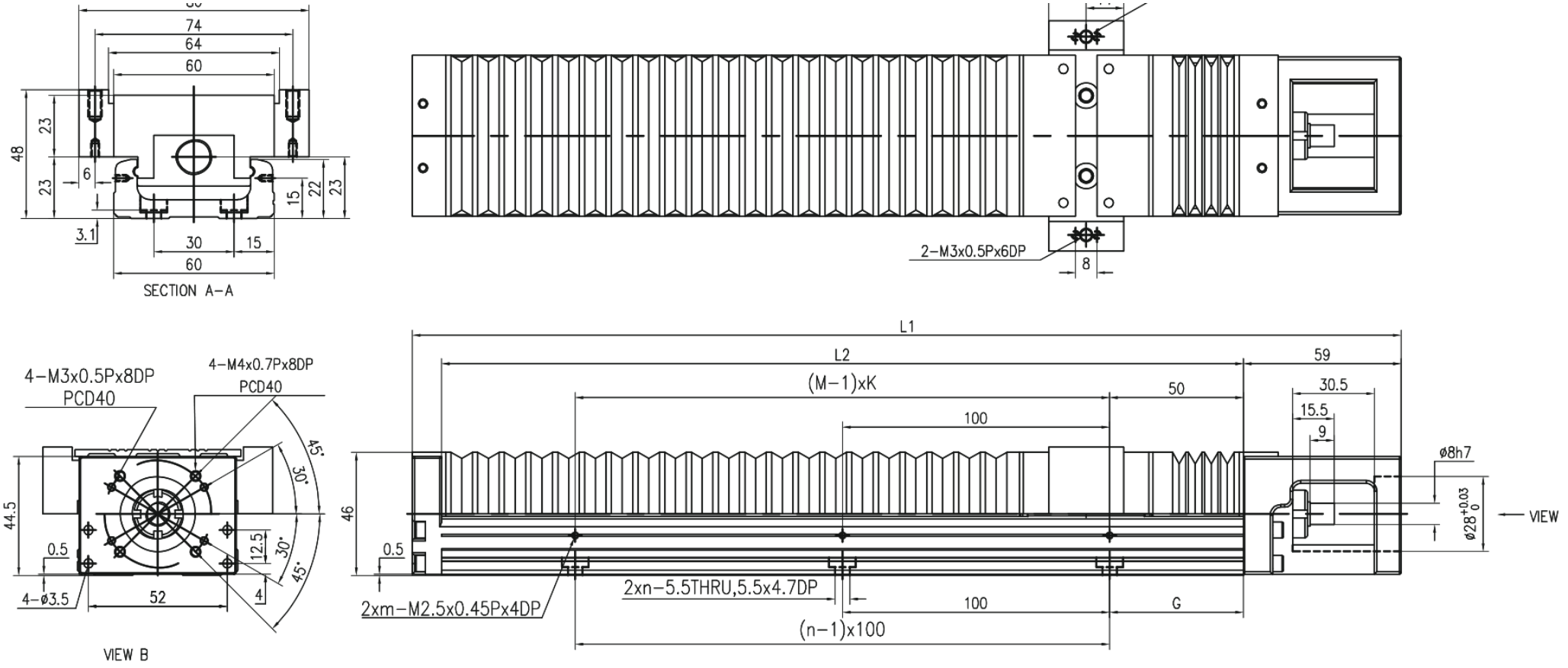

H0 · MKK60 غطاء تلسكوبي · لوحة 2

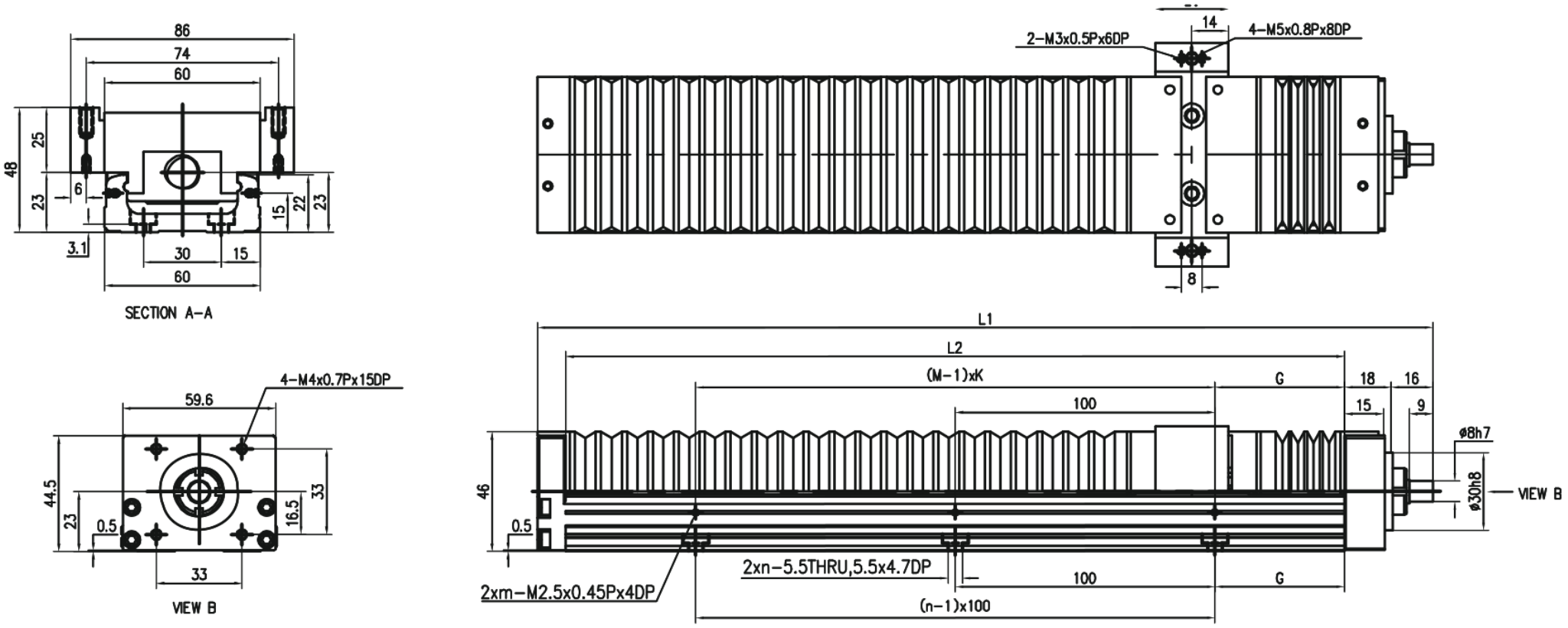

HR · MKK60 غطاء تلسكوبي · لوحة 1

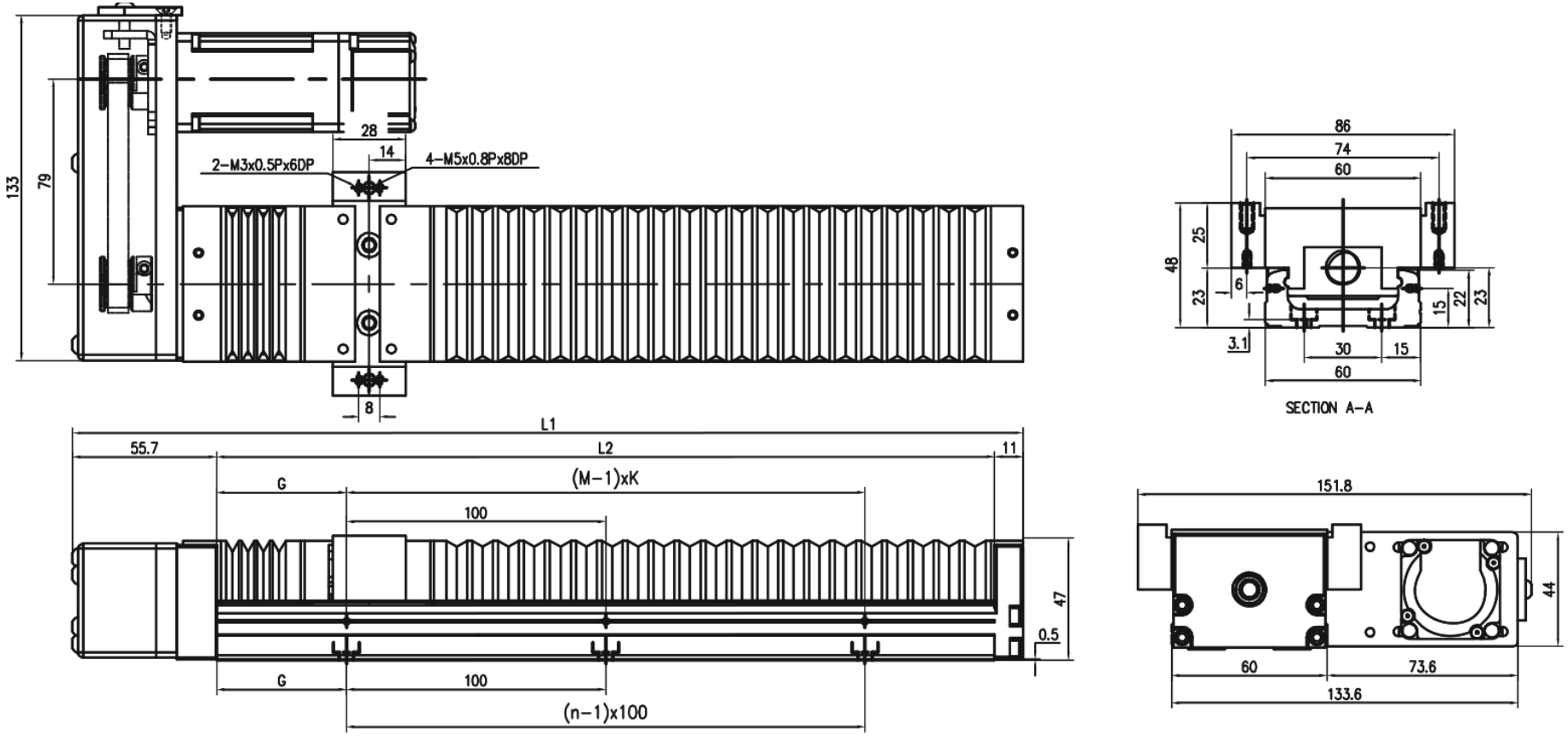

HL · MKK60 غطاء تلسكوبي · لوحة 2

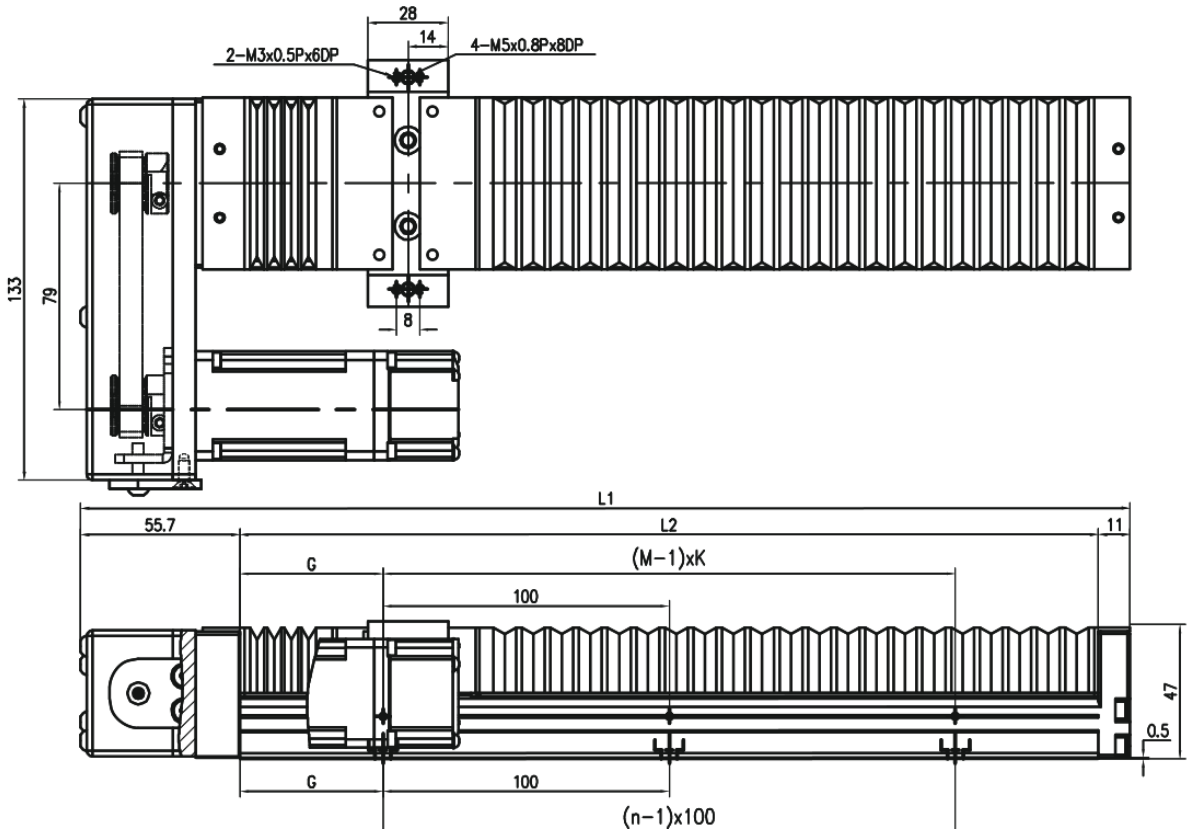

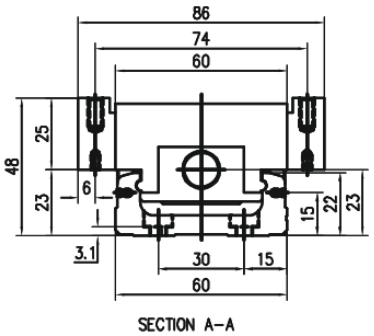

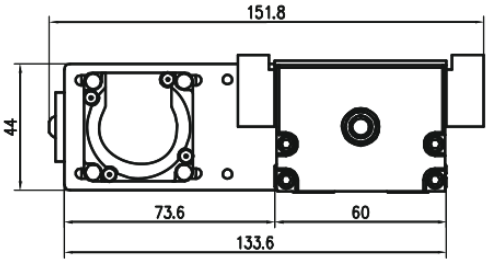

HS · MKK60 غطاء تلسكوبي · لوحة 1

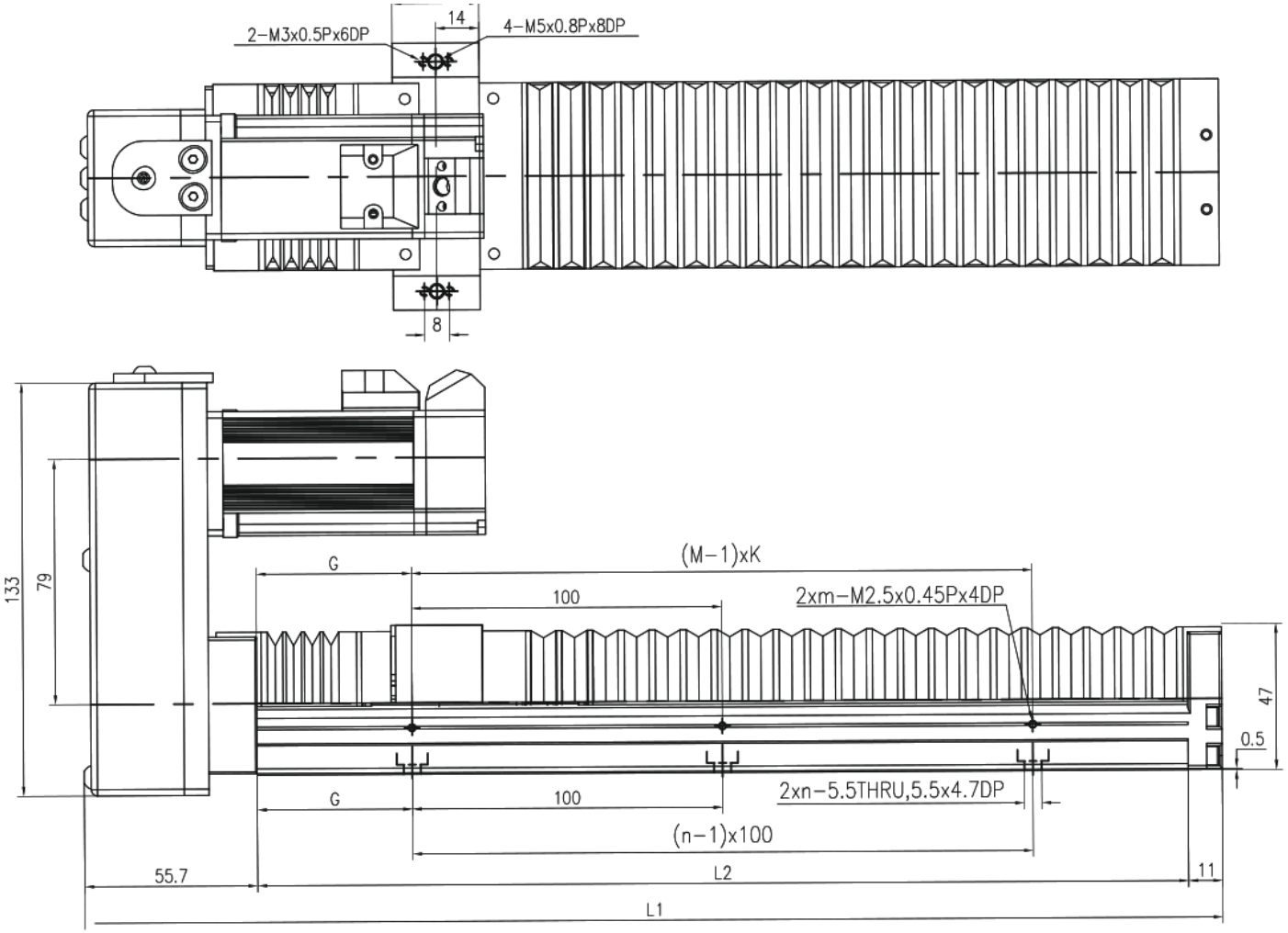

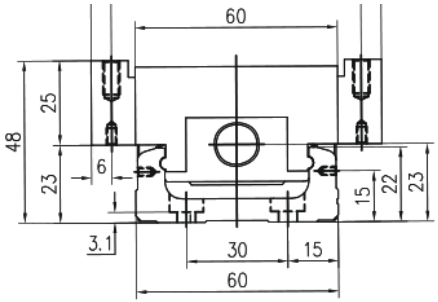

SECTION A-A

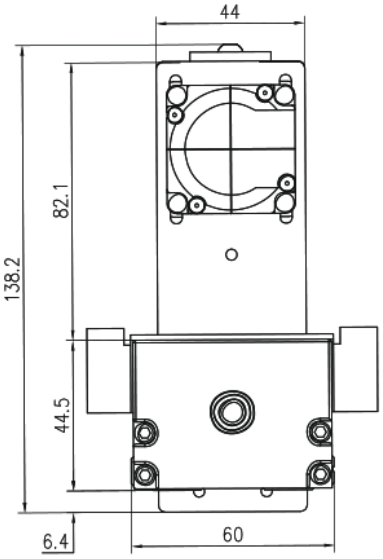

HM · MKK60 غطاء تلسكوبي · لوحة 2

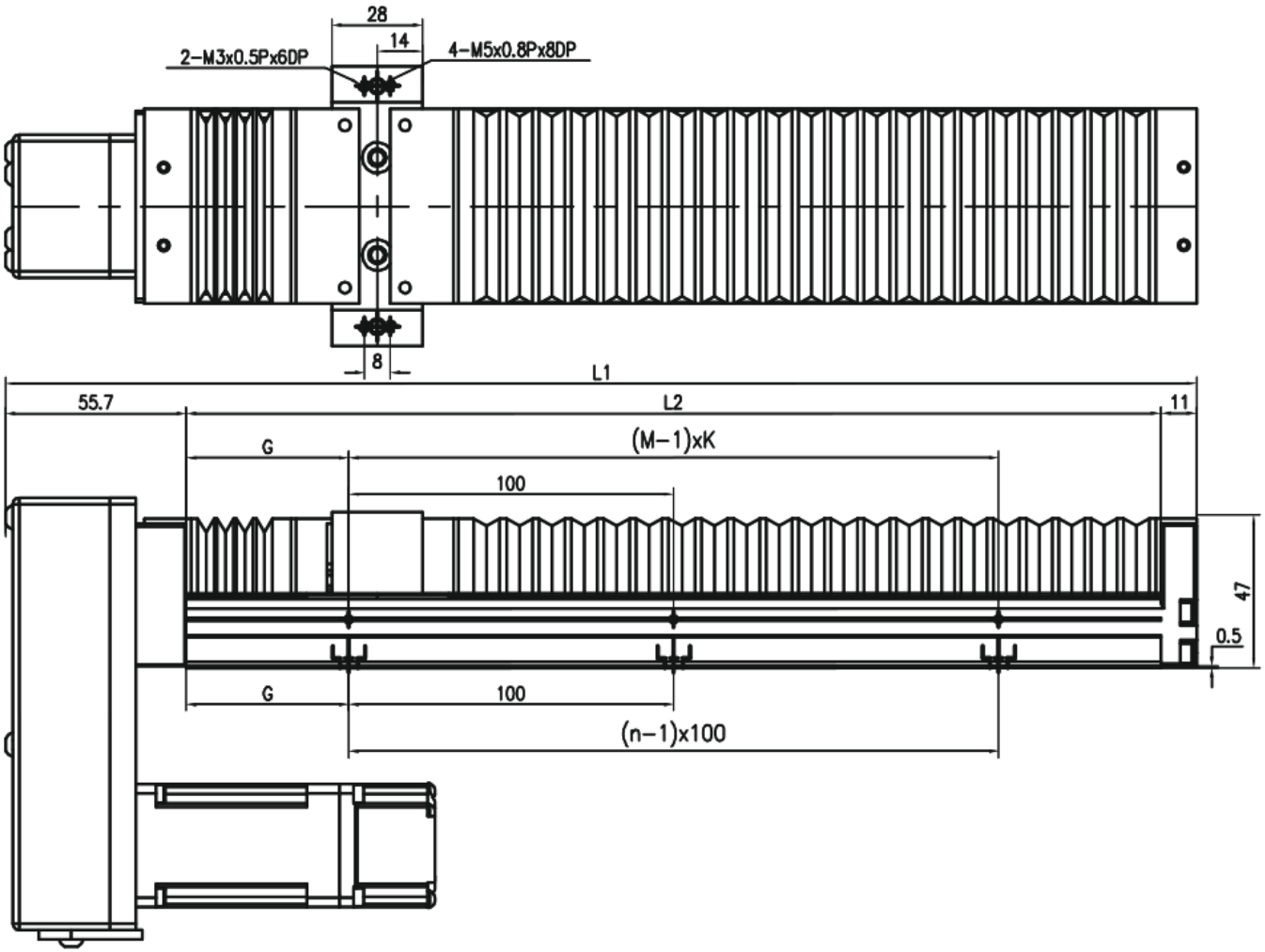

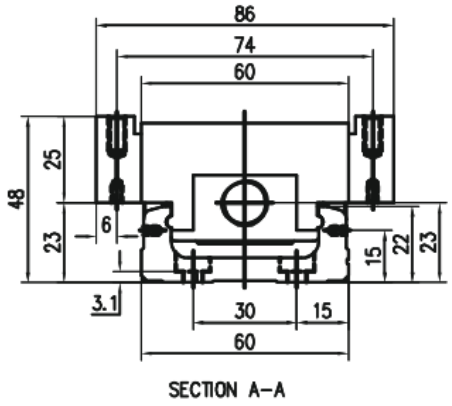

SECTION A-A

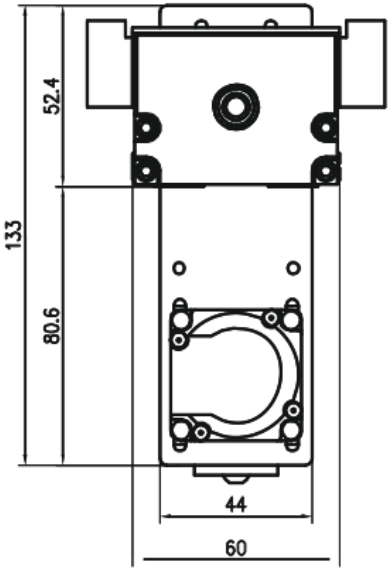

F0 · MKK60 · F0 تركيب

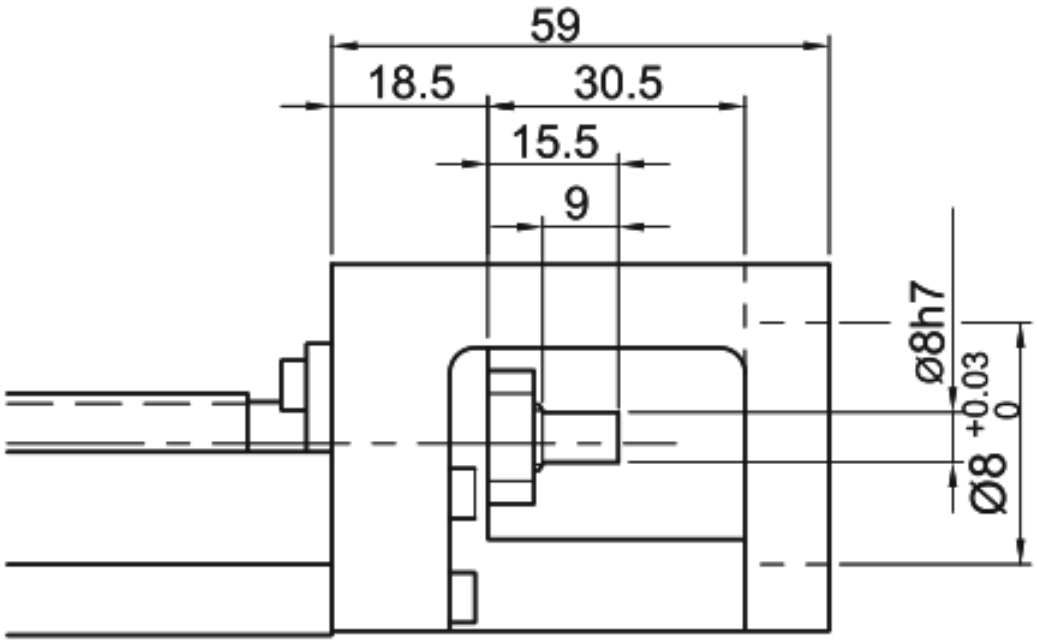

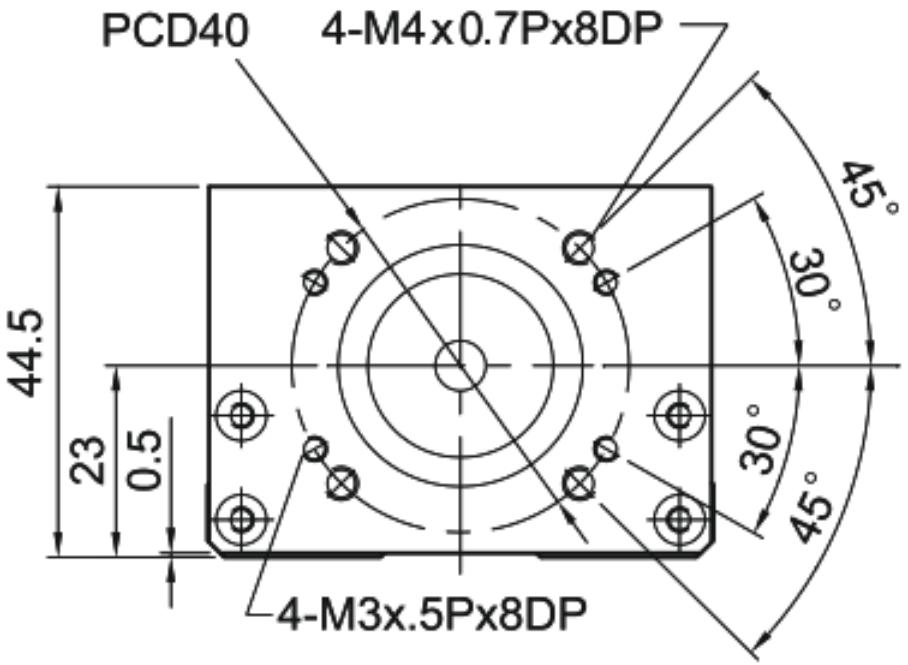

F1 · MKK60 · F1 تركيب

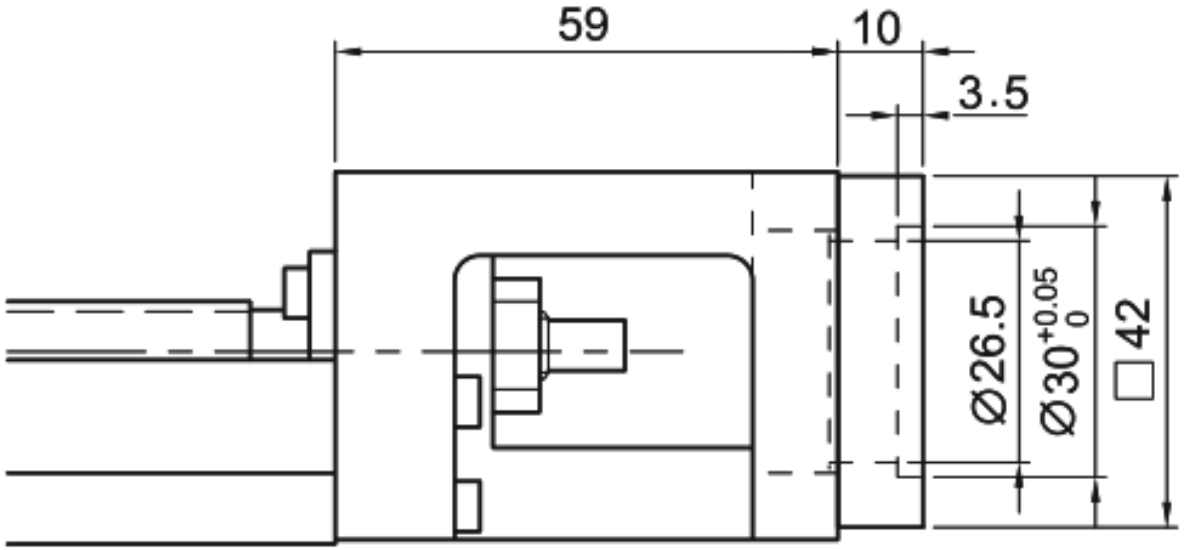

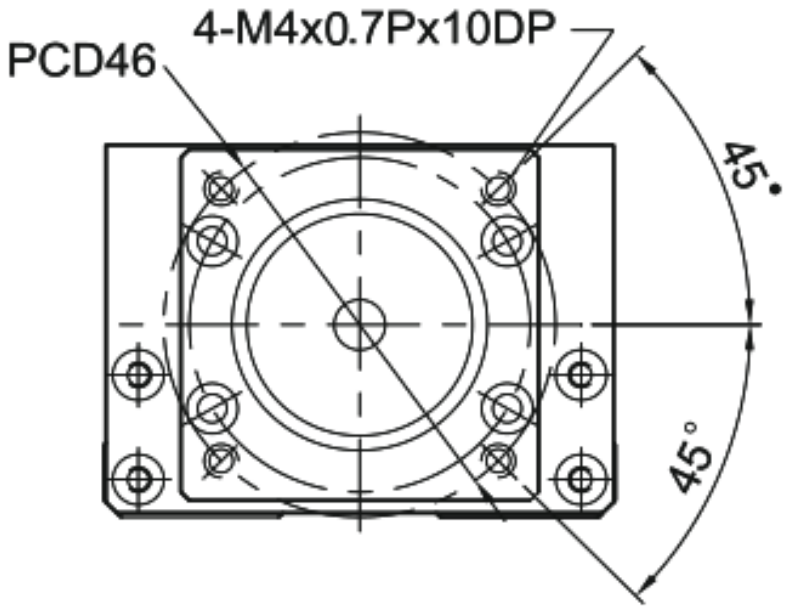

MKK60 · F2 · تركيب F2

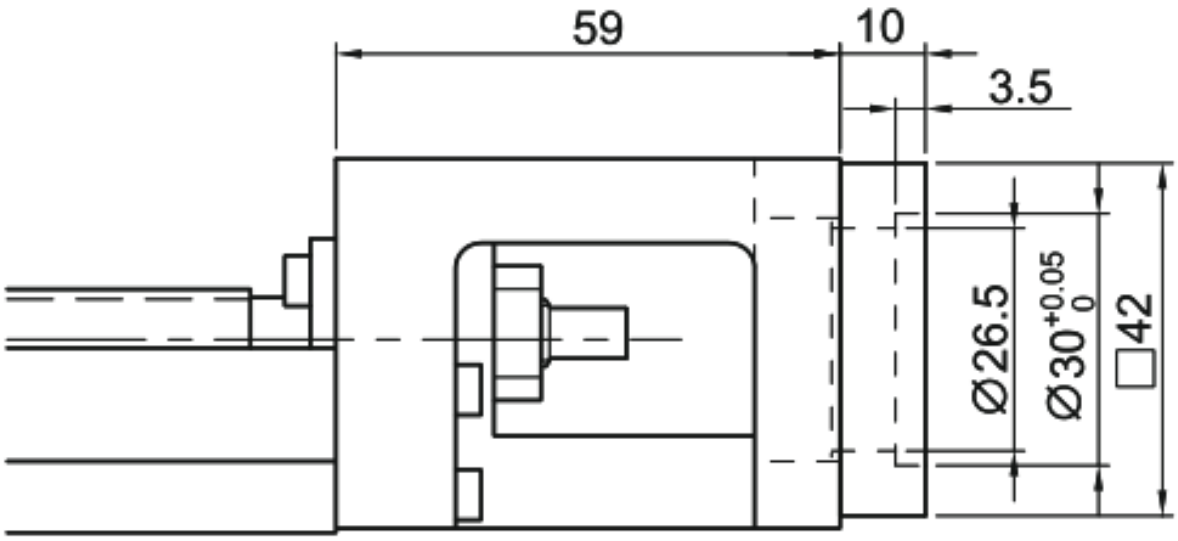

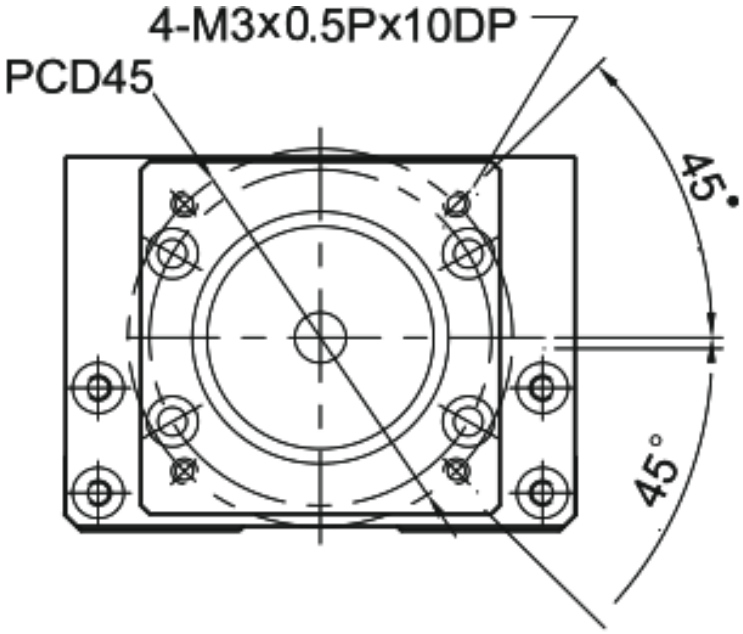

MKK60 · F3 · تركيب F3

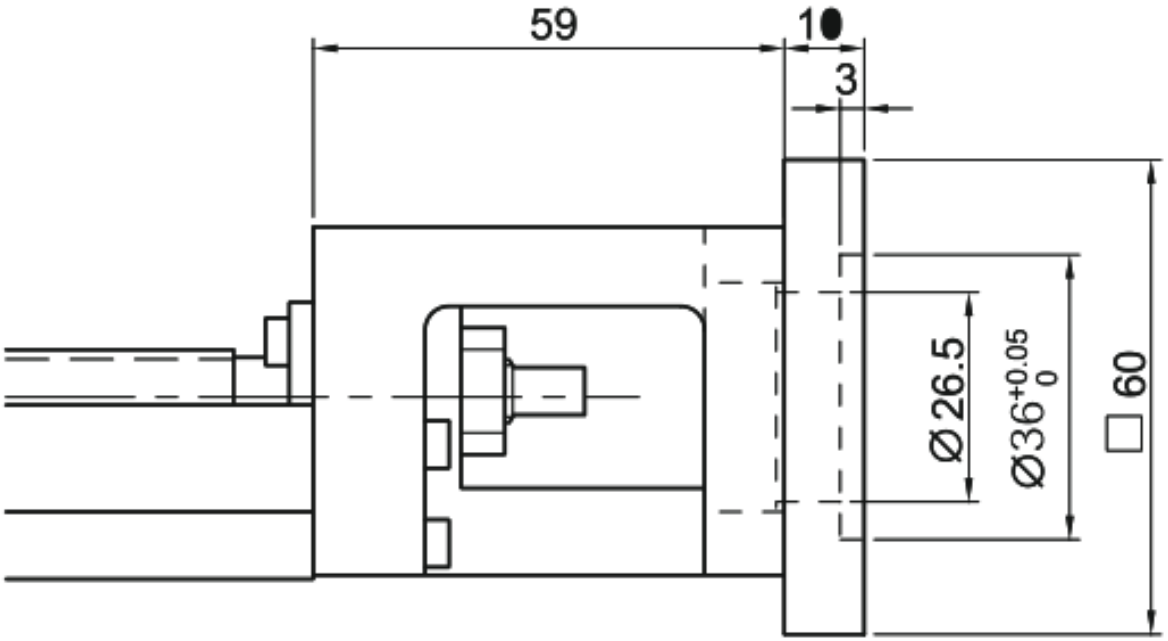

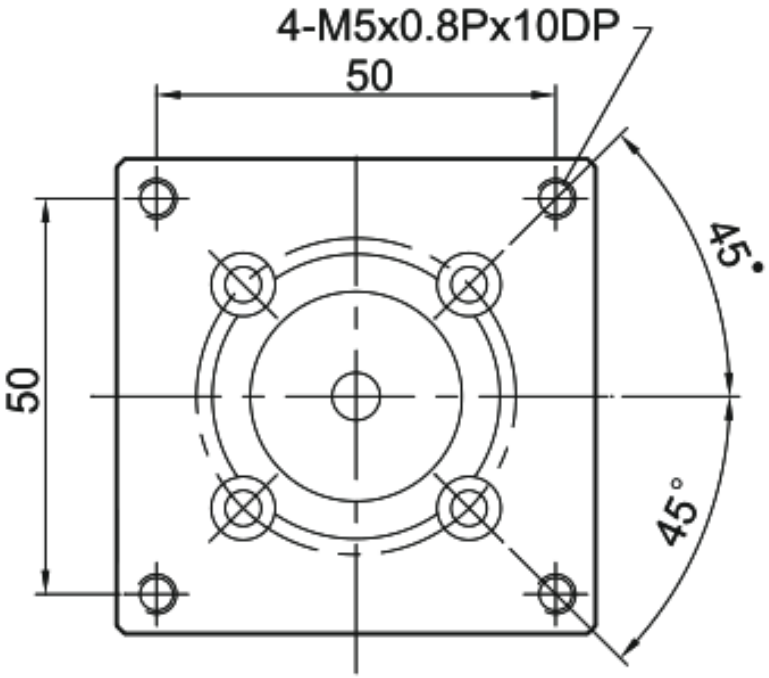

MKK60 · F4 · تركيب F4

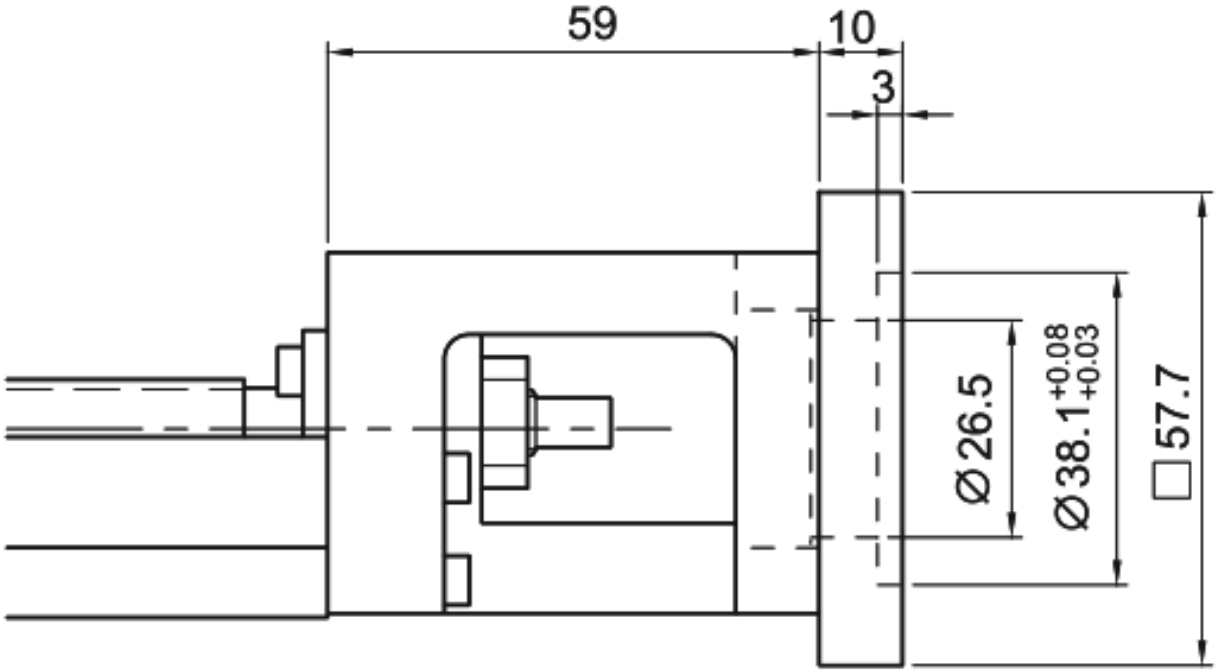

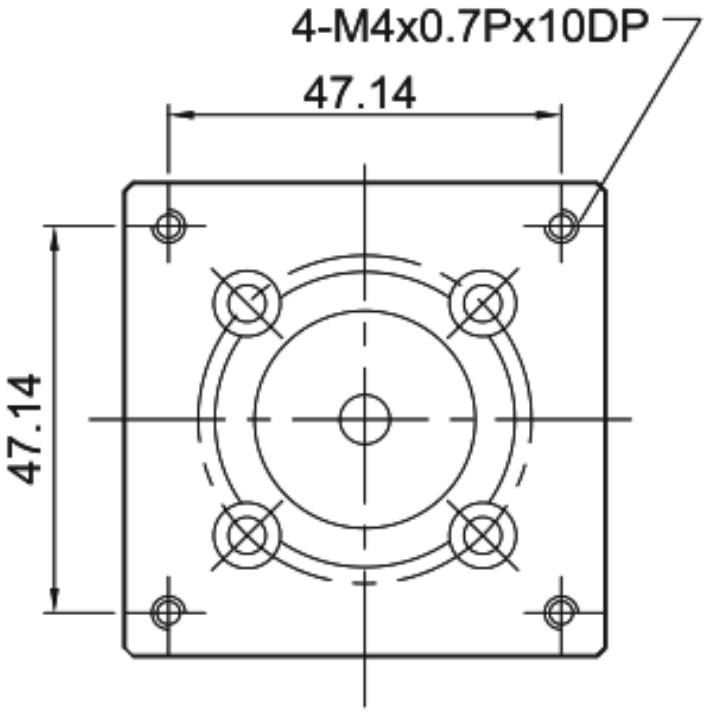

F5 · MKK60 · F5 تركيب

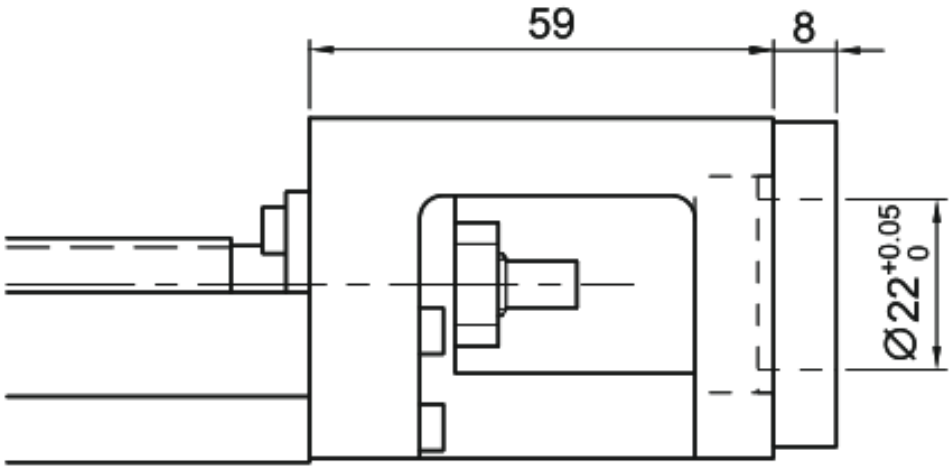

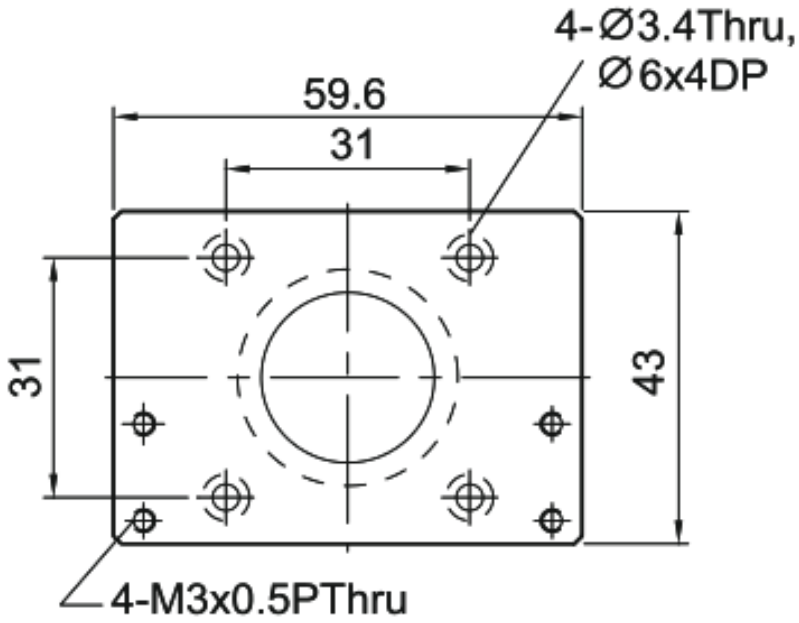

MKK60 · F6 · تركيب F6

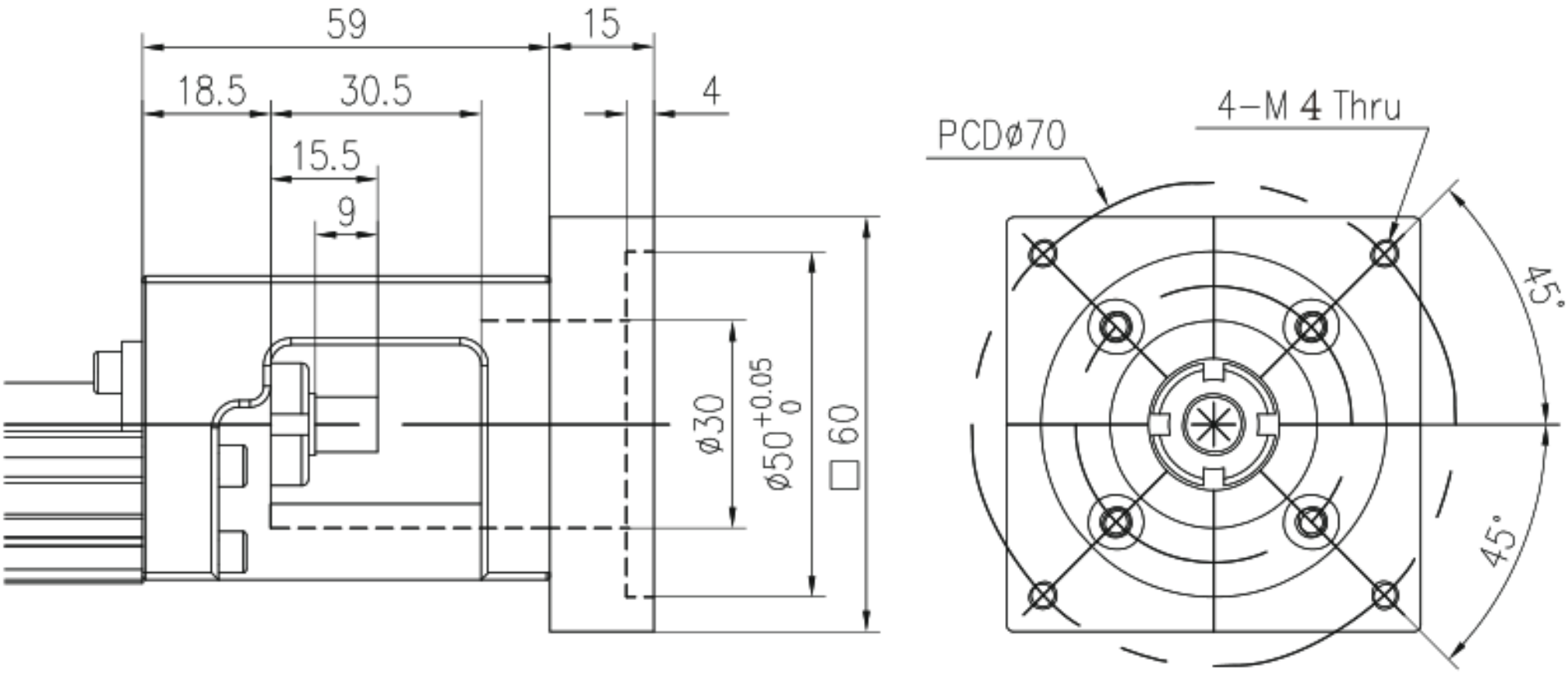

MKK60 · F7 · تركيب F7

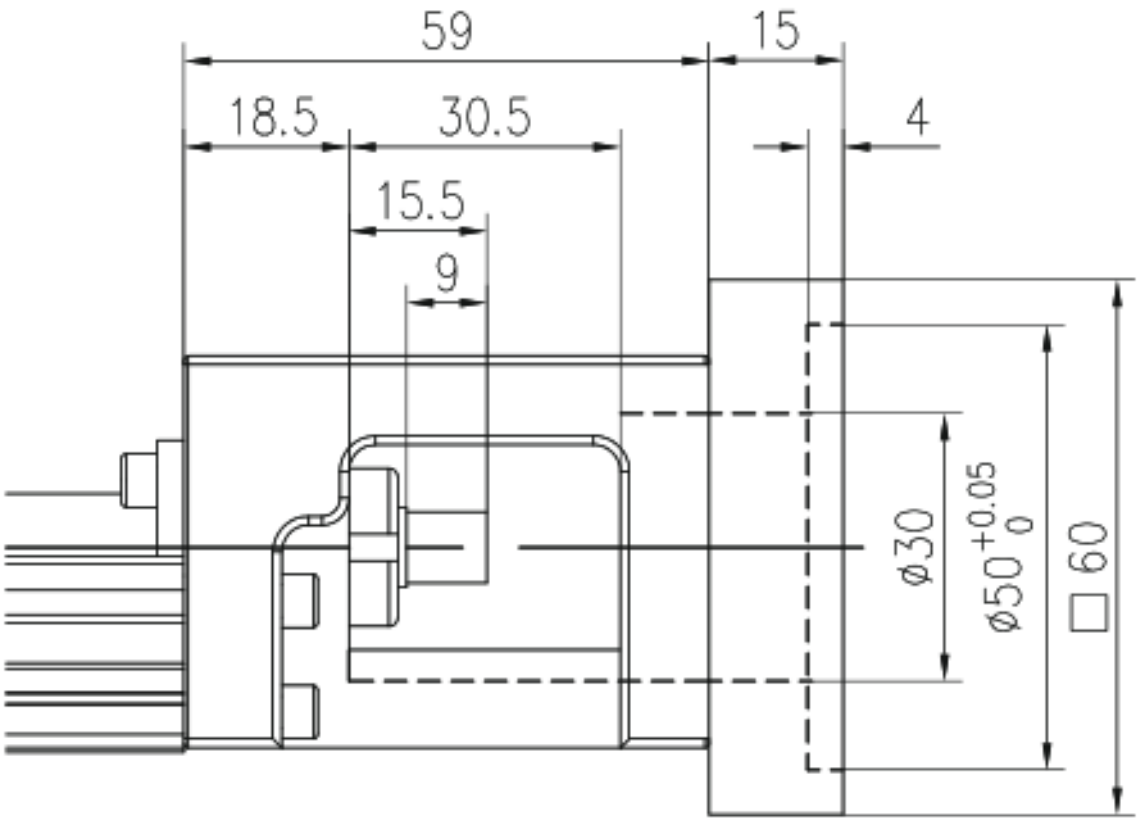

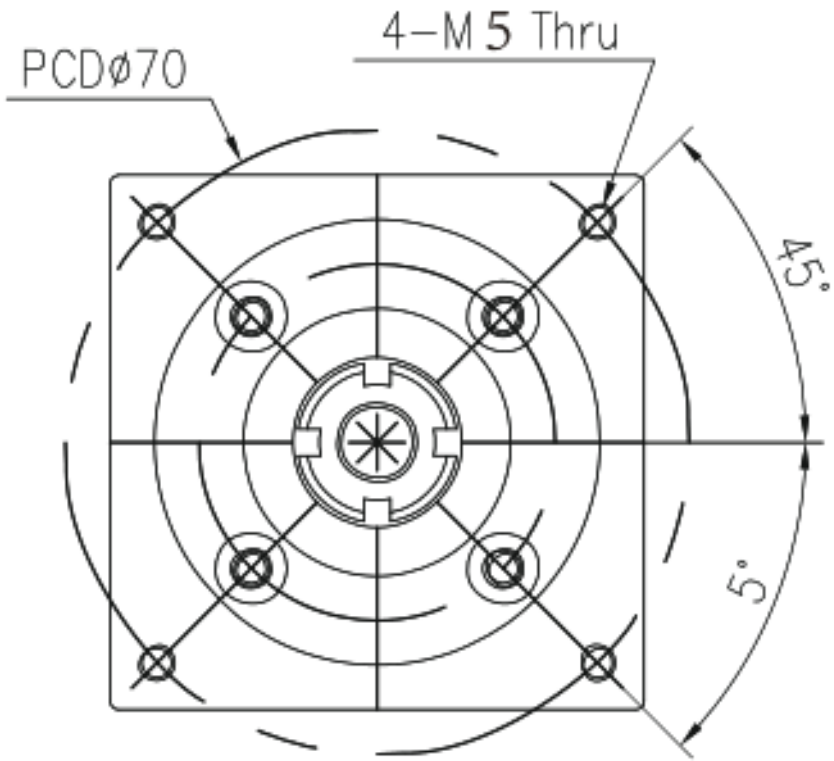

· H0 · MKK60 تركيب H0

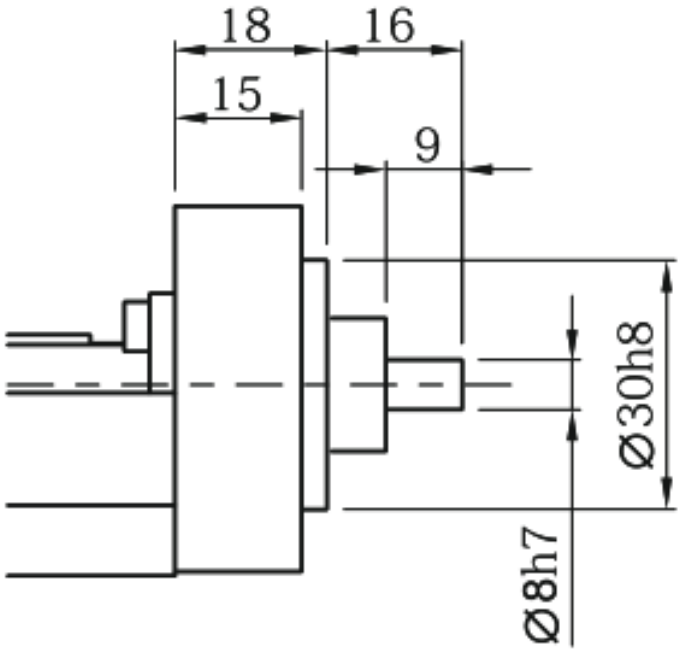

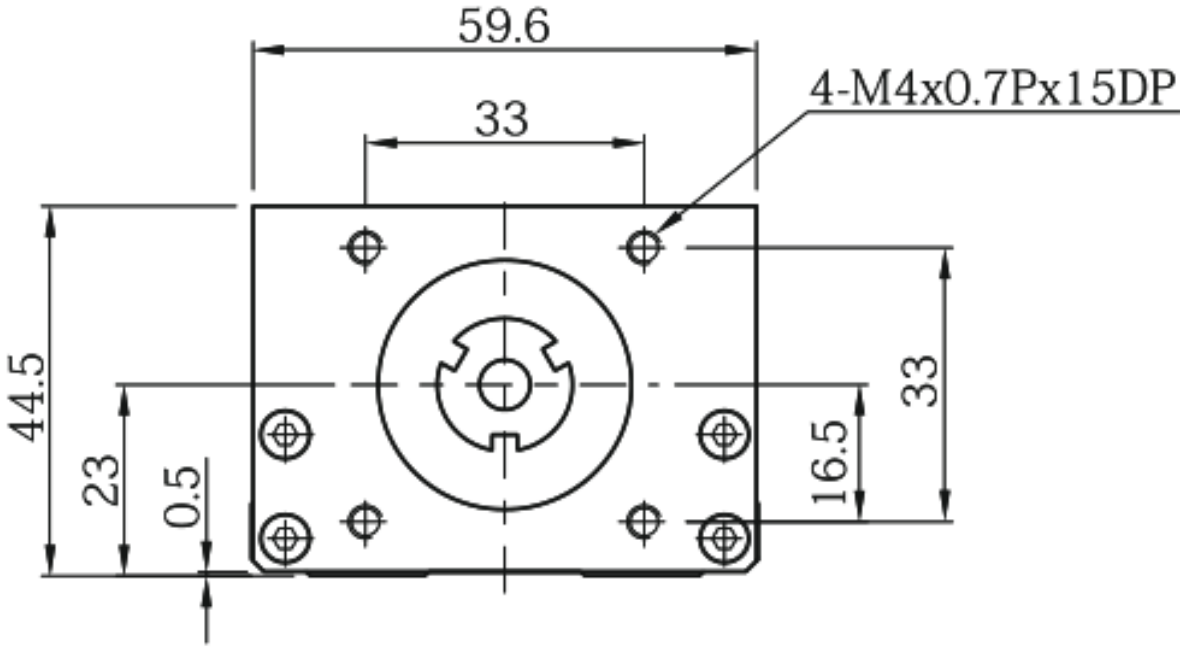

H1 · MKK60 · H1 تركيب

DP

