KTH12 الأبعاد

مناظر الأبعاد والتركيب. الوحدات هي التسميات المطبوعة على كل منظر.

هذه الرسوم لا تختار شوطاً. أكّد التركيب مقابل التكوين الذي تطلبه.

الرسوم2 : مناظر. منظر مصدر طرف BD، منظر مصدر طرف BM

KTH12 · الرسوم · منظر مصدر طرف BD

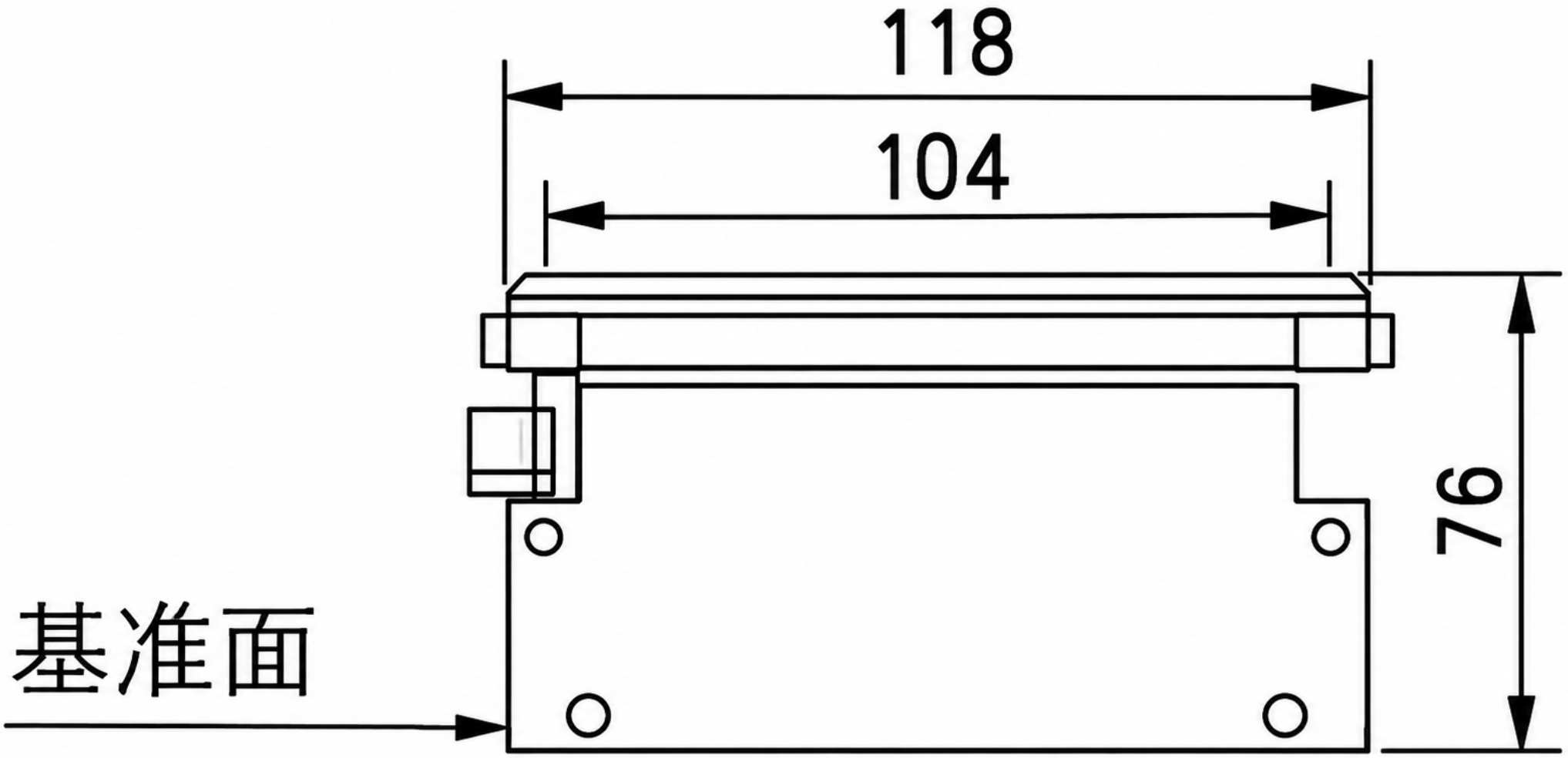

KTH12 · الرسوم · منظر مصدر طرف BM

