KTH12 Dimensioni

Viste di dimensioni e installazione. Le unità sono le etichette stampate su ciascuna vista.

Questi disegni non selezionano una corsa. Confermare il montaggio rispetto alla configurazione ordinata.

Disegni: 2 viste. estremità BD, vista fonte, estremità BM, vista fonte

KTH12 · Disegni · estremità BD, vista fonte

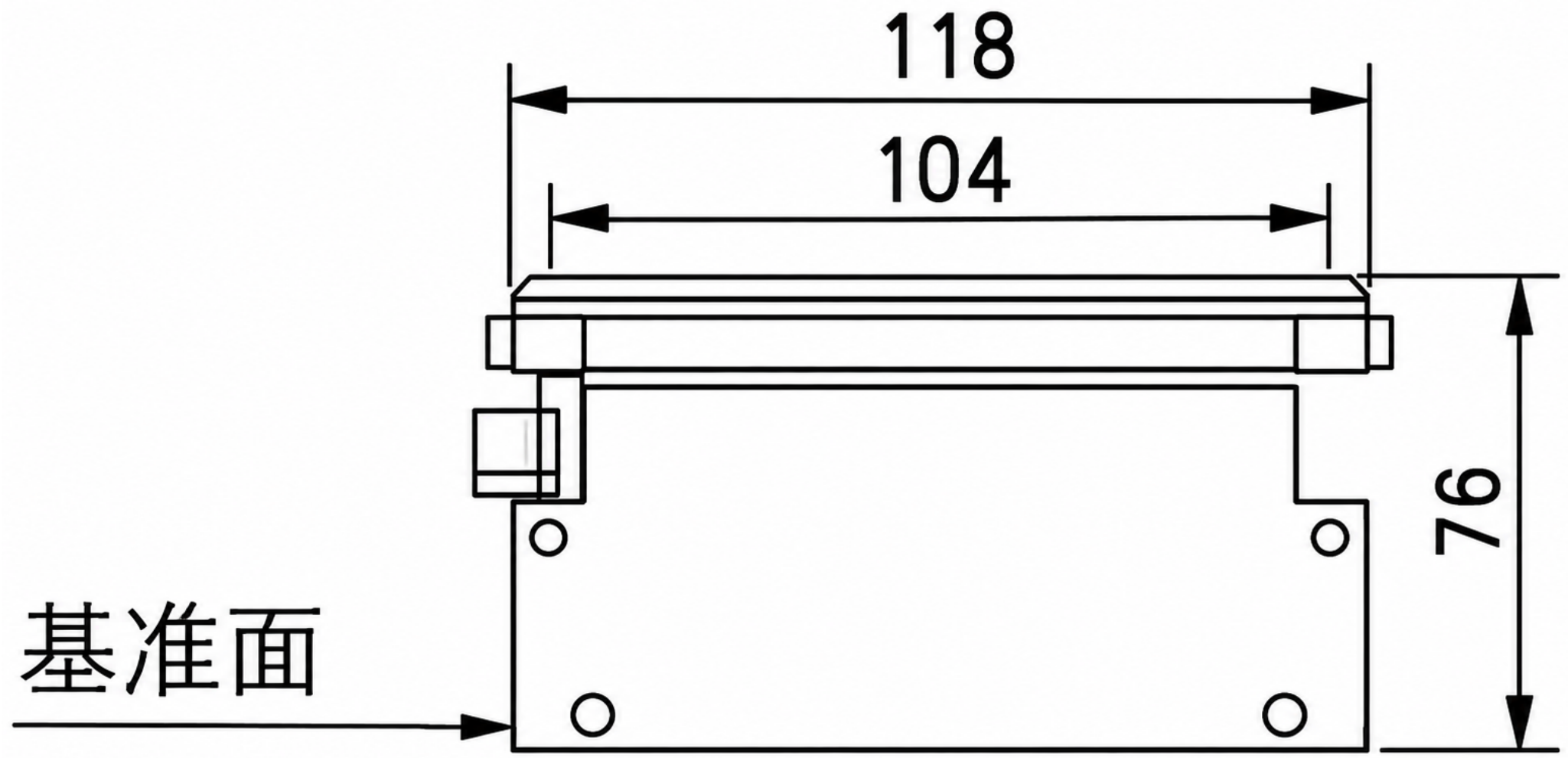

KTH12 · Disegni · estremità BM, vista fonte

