MKK50 ຂະໜາດ

ມຸມມອງຂະໜາດ ແລະຕົດຕັ້ງ. ຫົວໜ່ວຍແມ່ນຢ້າຍທີ່ພົມໃນແຕ່ລະມຸມມອງ.

ແຜນເຫຼົ່ານີ້ບໍ່ໄດ້ເລືອກຊະໂກ. ຢືນຢັນການຕົດຕັ້ງຕາມການຕັ້ງຄ່າທີ່ທ່ານສັ່ງ.

F0 ບໍ່ມີຝາ: 1 ມຸມມອງ. ແຜງ 1

H0 ບໍ່ມີຝາ: 1 ມຸມມອງ. ແຜງ 2

HR ບໍ່ມີຝາ: 1 ມຸມມອງ. ແຜງ 1

HL ບໍ່ມີຝາ: 1 ມຸມມອງ. ແຜງ 2

HS ບໍ່ມີຝາ: 1 ມຸມມອງ. ແຜງ 1

HM ບໍ່ມີຝາ: 1 ມຸມມອງ. ແຜງ 2

F0 ມີຝາ: 1 ມຸມມອງ. ແຜງ 1

H0 ມີຝາ: 1 ມຸມມອງ. ແຜງ 2

HR ມີຝາ: 1 ມຸມມອງ. ແຜງ 1

HL ມີຝາ: 1 ມຸມມອງ. ແຜງ 2

HS ມີຝາ: 1 ມຸມມອງ. ແຜງ 1

HM ມີຝາ: 1 ມຸມມອງ. ແຜງ 2

F0 ຝາເລື່ອນ: 1 ມຸມມອງ. ແຜງ 1

H0 ຝາເລື່ອນ: 1 ມຸມມອງ. ແຜງ 2

HR ຝາເລື່ອນ: 1 ມຸມມອງ. ແຜງ 1

HL ຝາເລື່ອນ: 1 ມຸມມອງ. ແຜງ 2

HS ຝາເລື່ອນ: 1 ມຸມມອງ. ແຜງ 1

HM ຝາເລື່ອນ: 1 ມຸມມອງ. ແຜງ 2

F0: 1 ມຸມມອງ. ຕົດຕັ້ງ F0

F1: 1 ມຸມມອງ. ຕົດຕັ້ງ F1

F2: 1 ມຸມມອງ. ຕົດຕັ້ງ F2

F3: 1 ມຸມມອງ. ຕົດຕັ້ງ F3

H0: 1 ມຸມມອງ. ຕົດຕັ້ງ H0

MKK50 · F0 ບໍ່ມີຝາ · ແຜງ 1

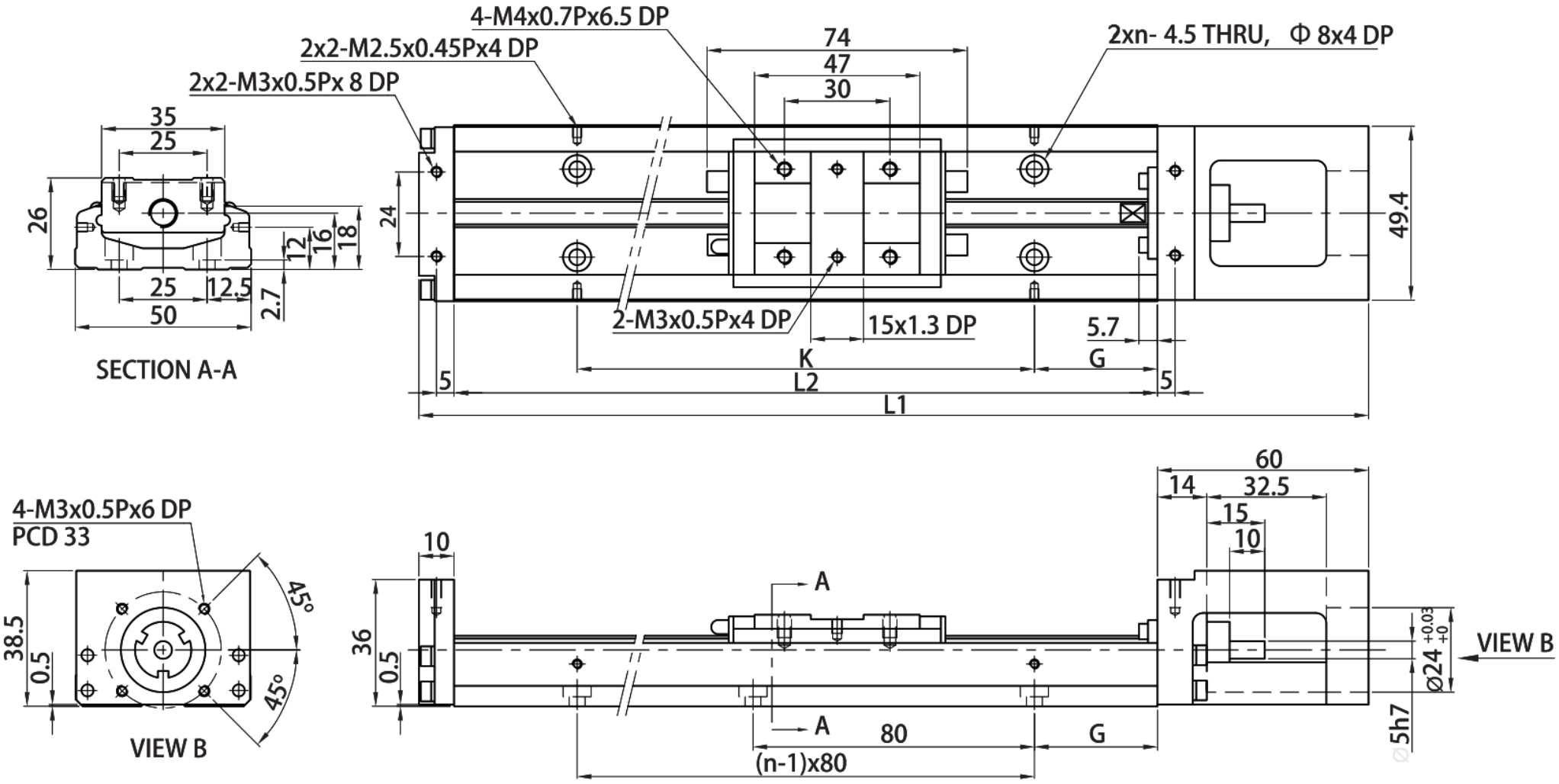

MKK50 · H0 ບໍ່ມີຝາ · ແຜງ 2

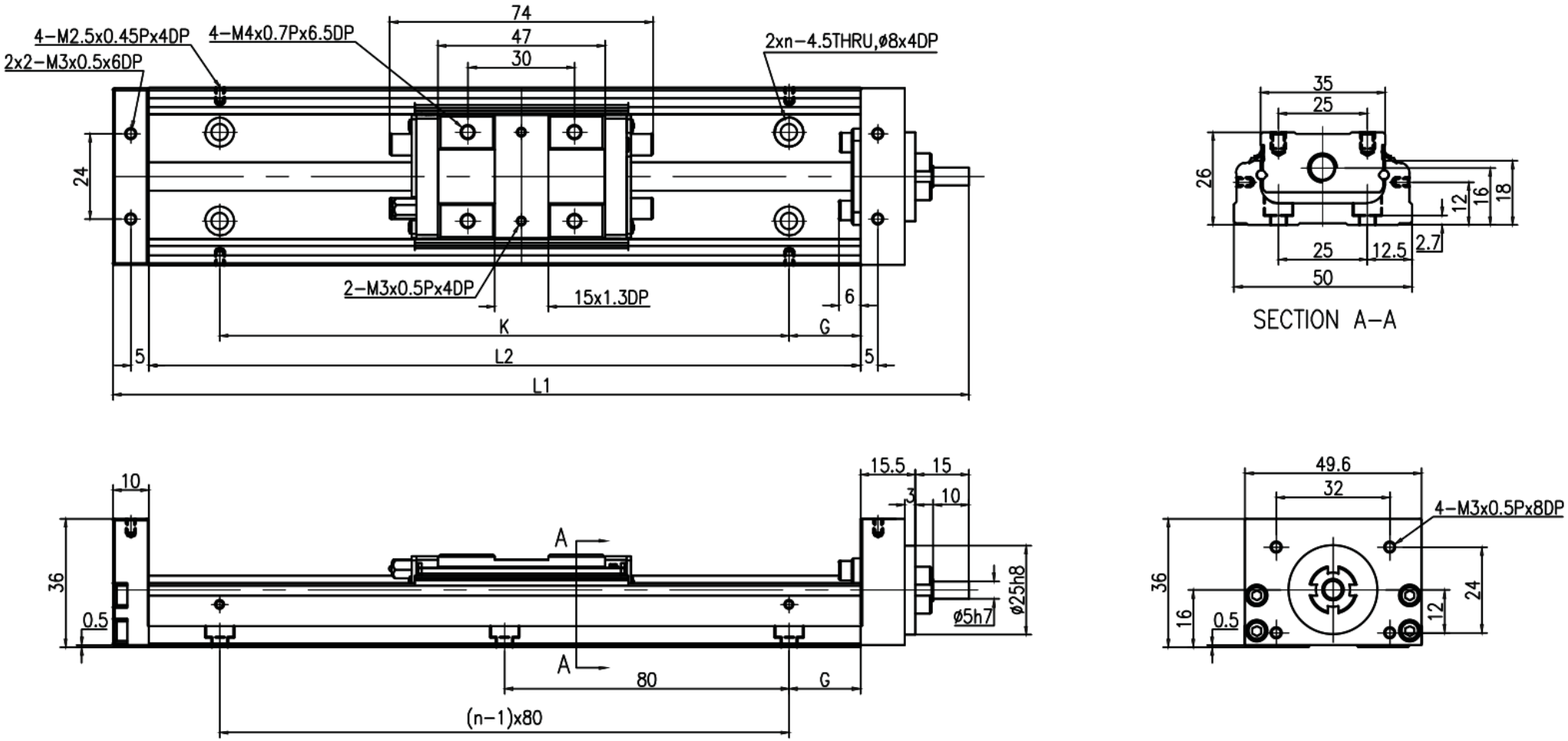

MKK50 · HR ບໍ່ມີຝາ · ແຜງ 1

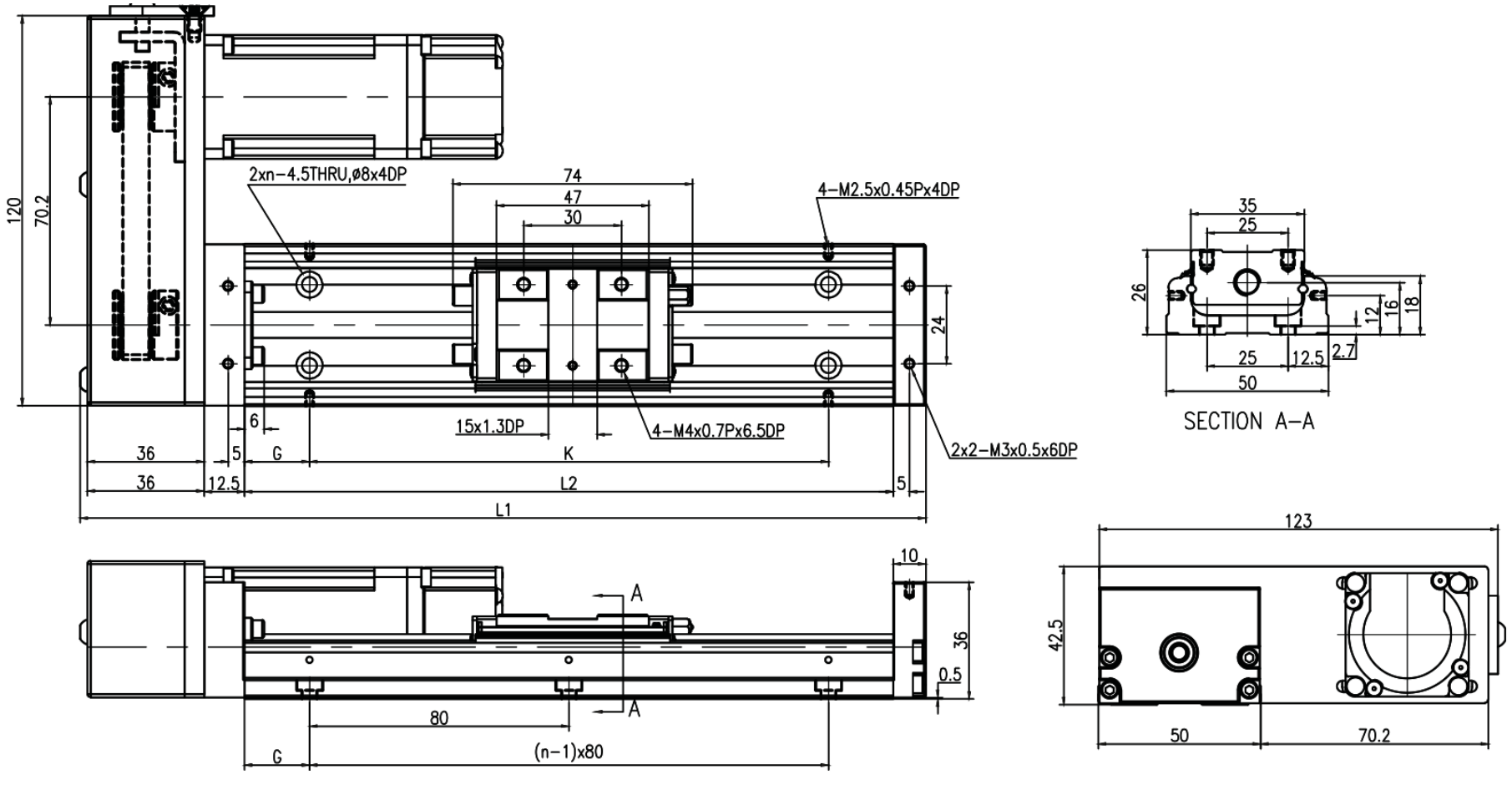

MKK50 · HL ບໍ່ມີຝາ · ແຜງ 2

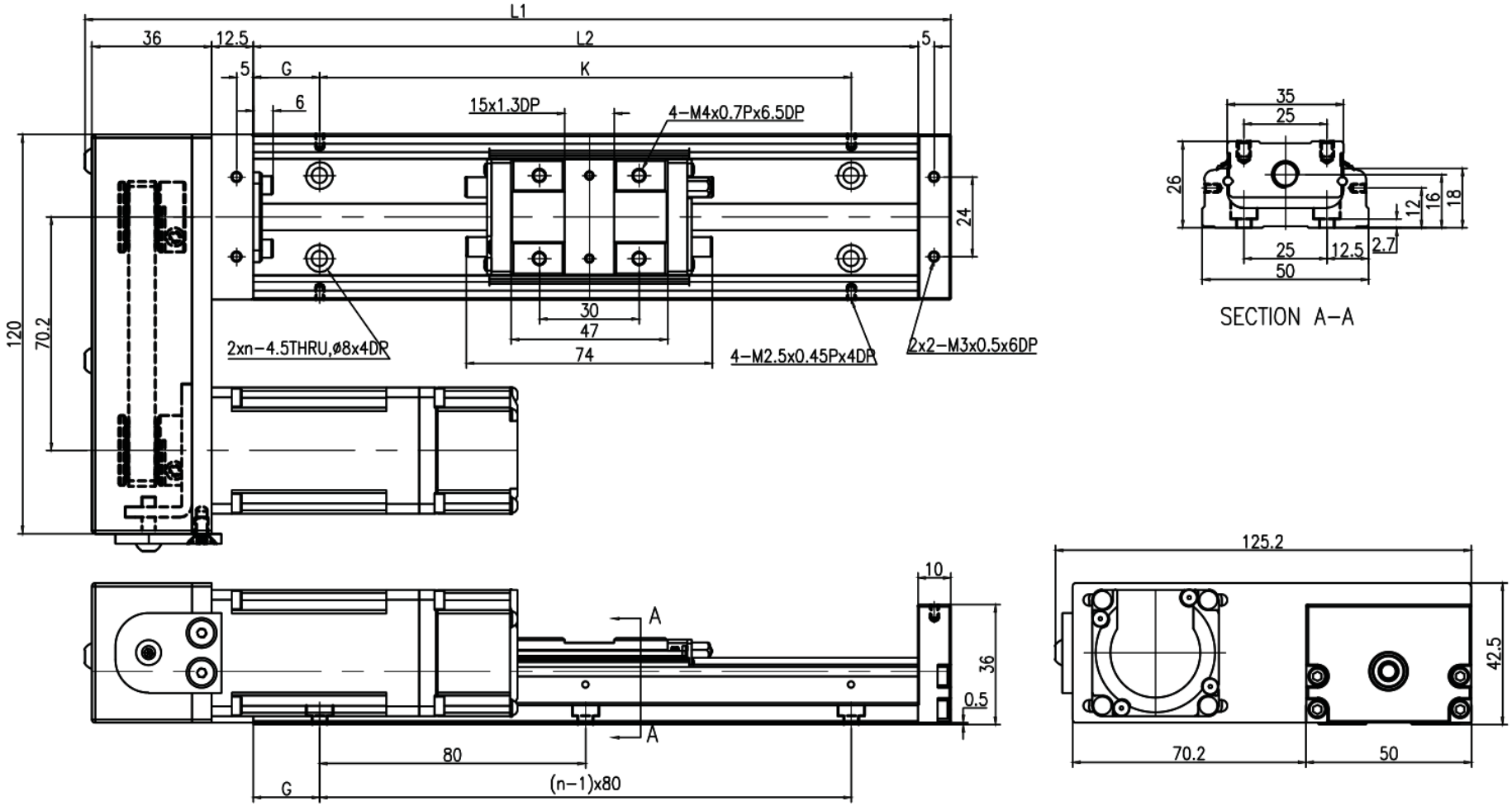

MKK50 · HS ບໍ່ມີຝາ · ແຜງ 1

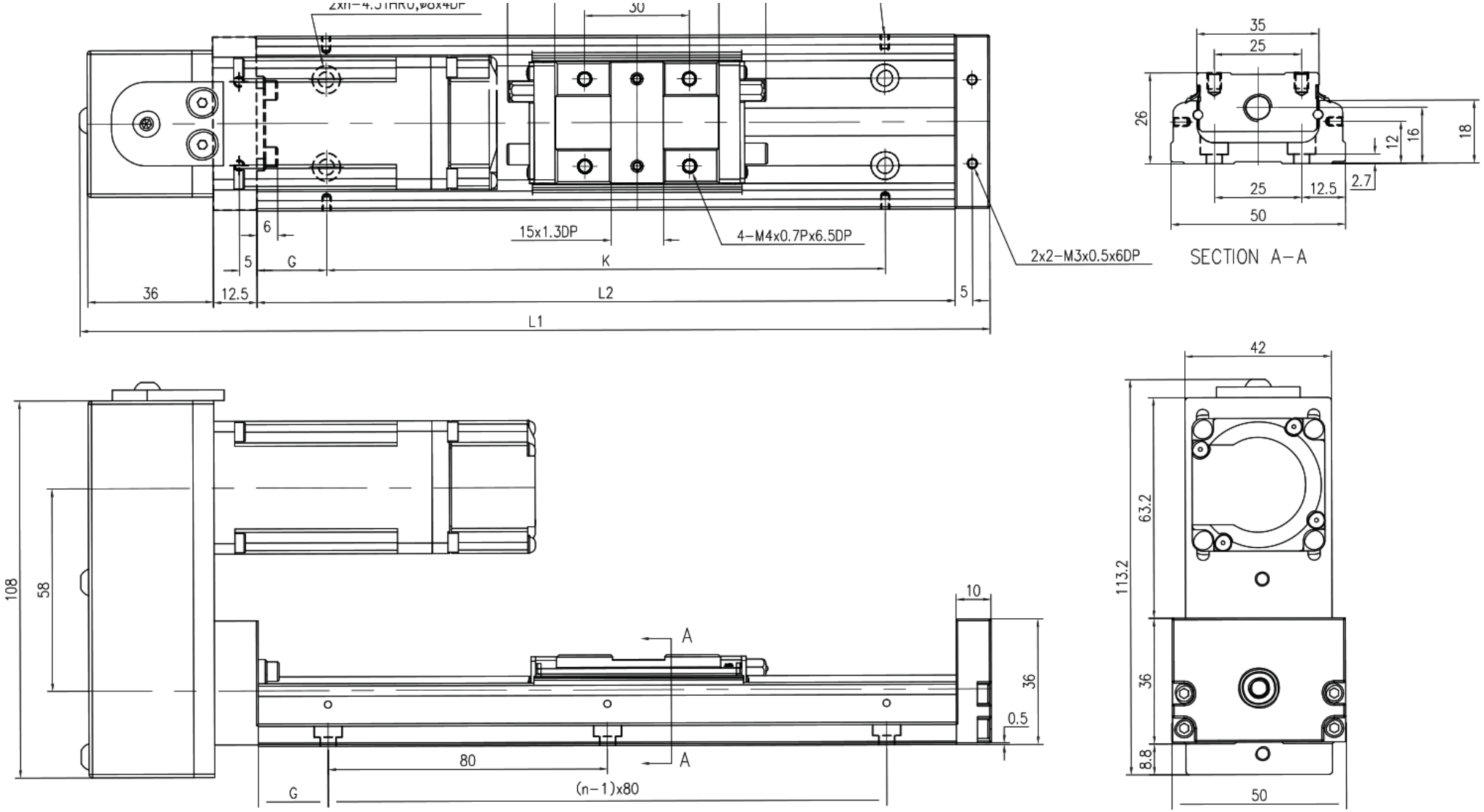

MKK50 · HM ບໍ່ມີຝາ · ແຜງ 2

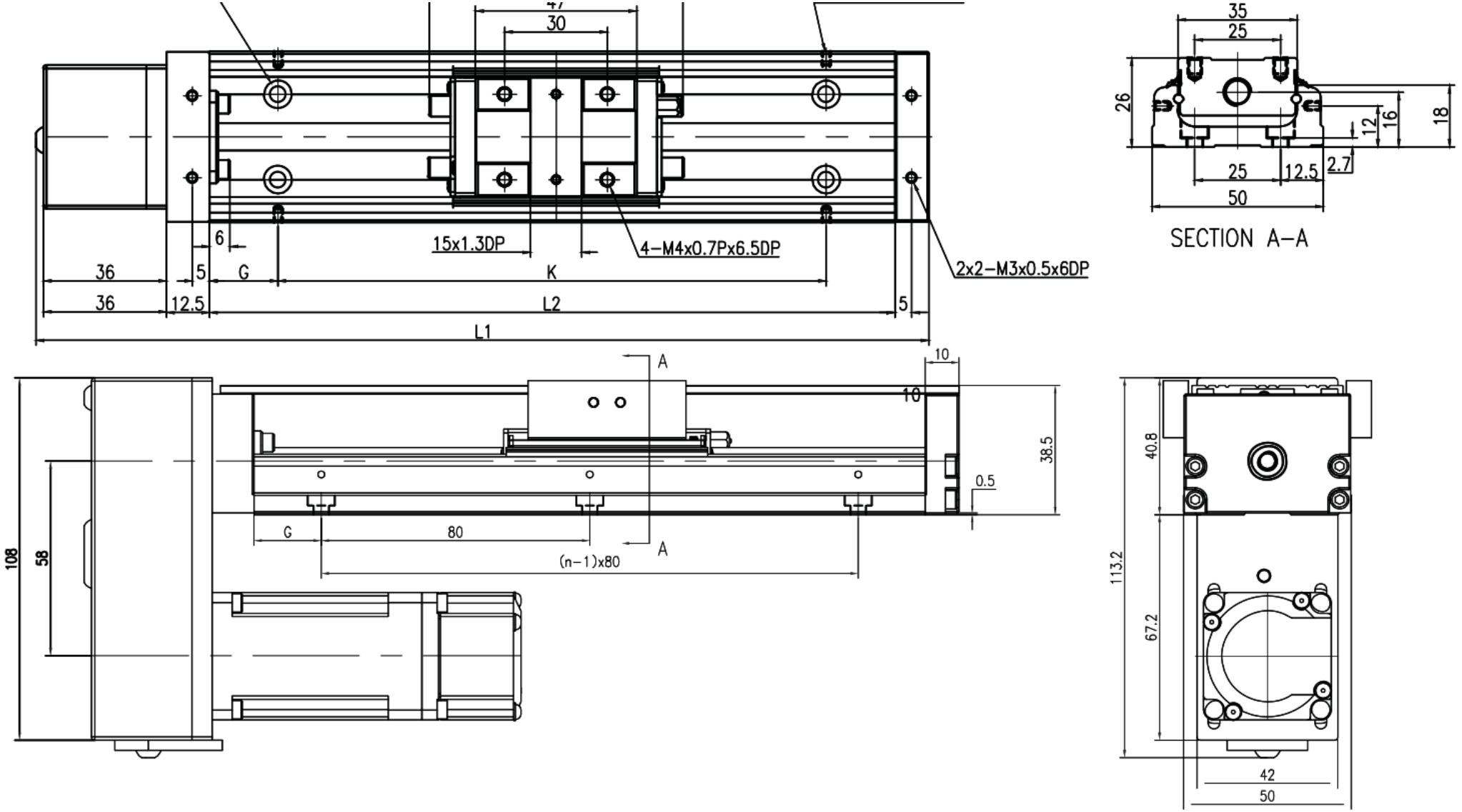

MKK50 · F0 · ມີຝາປິດ · ແຜງ 1

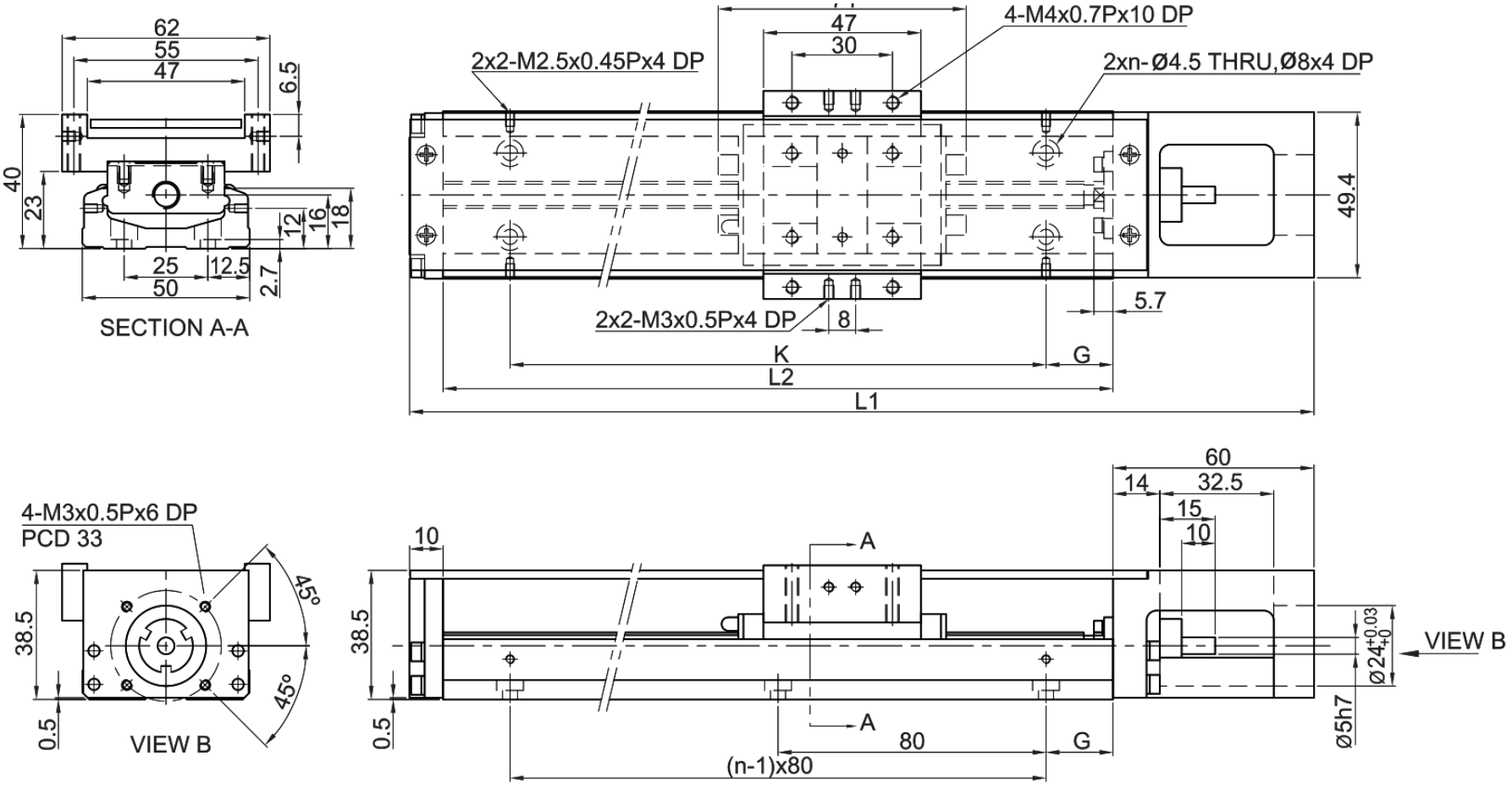

MKK50 · H0 · ມຶຝາປົດ · ແຜງ 2

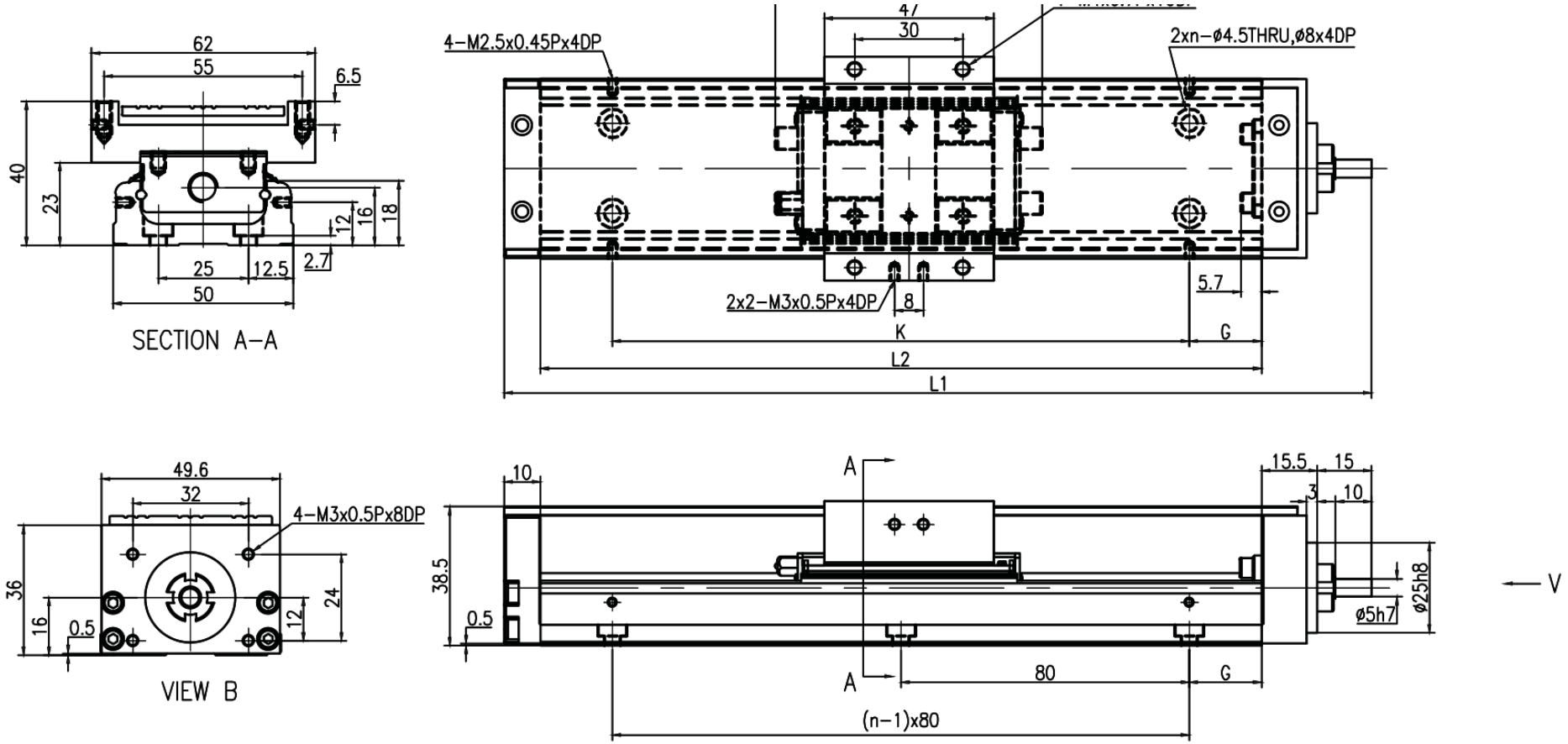

MKK50 · HR · ມີຝາປິດ · ແຜງ 1

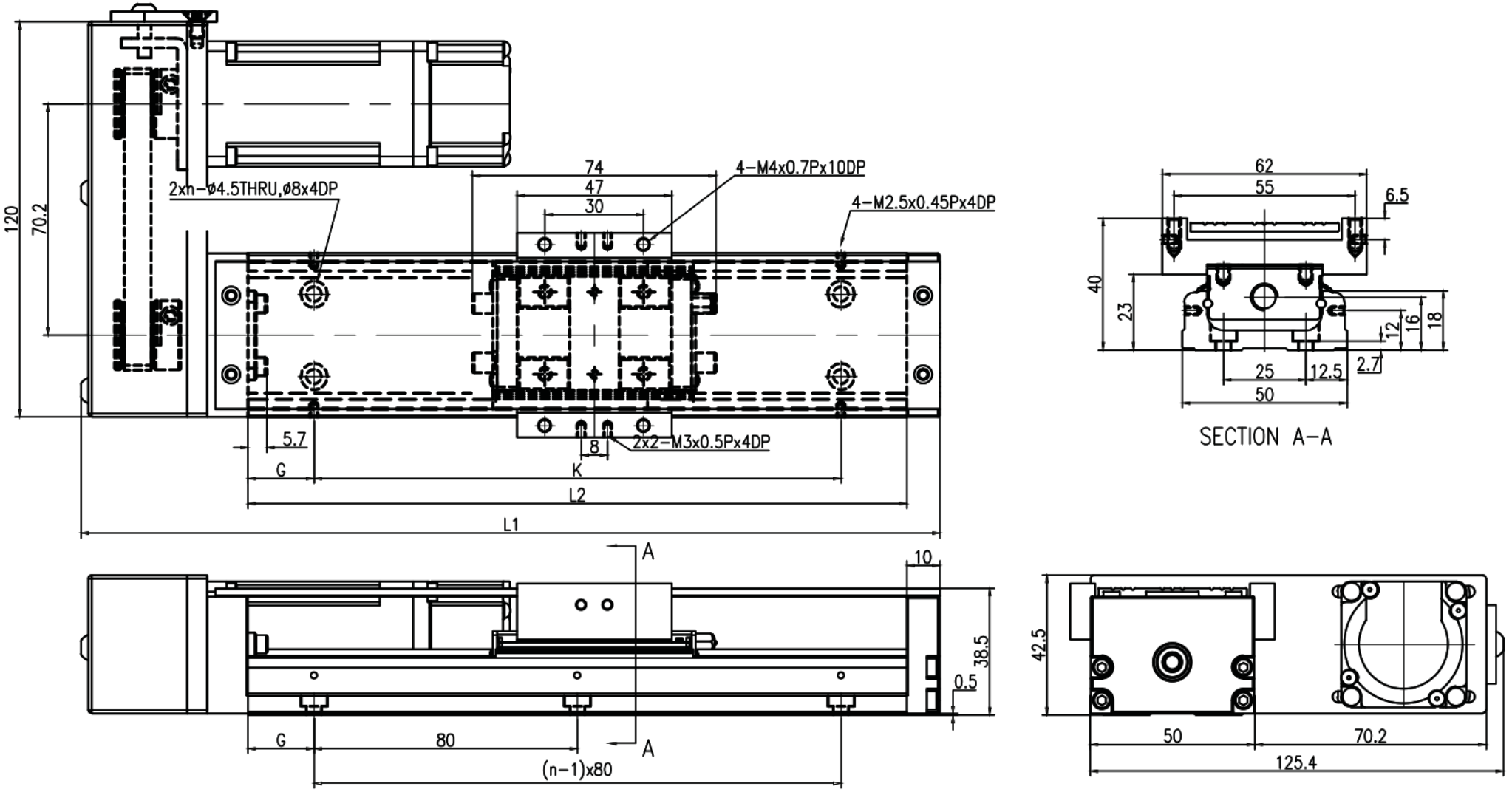

MKK50 · HL · ມີຝາປິດ · ແຜງ 2

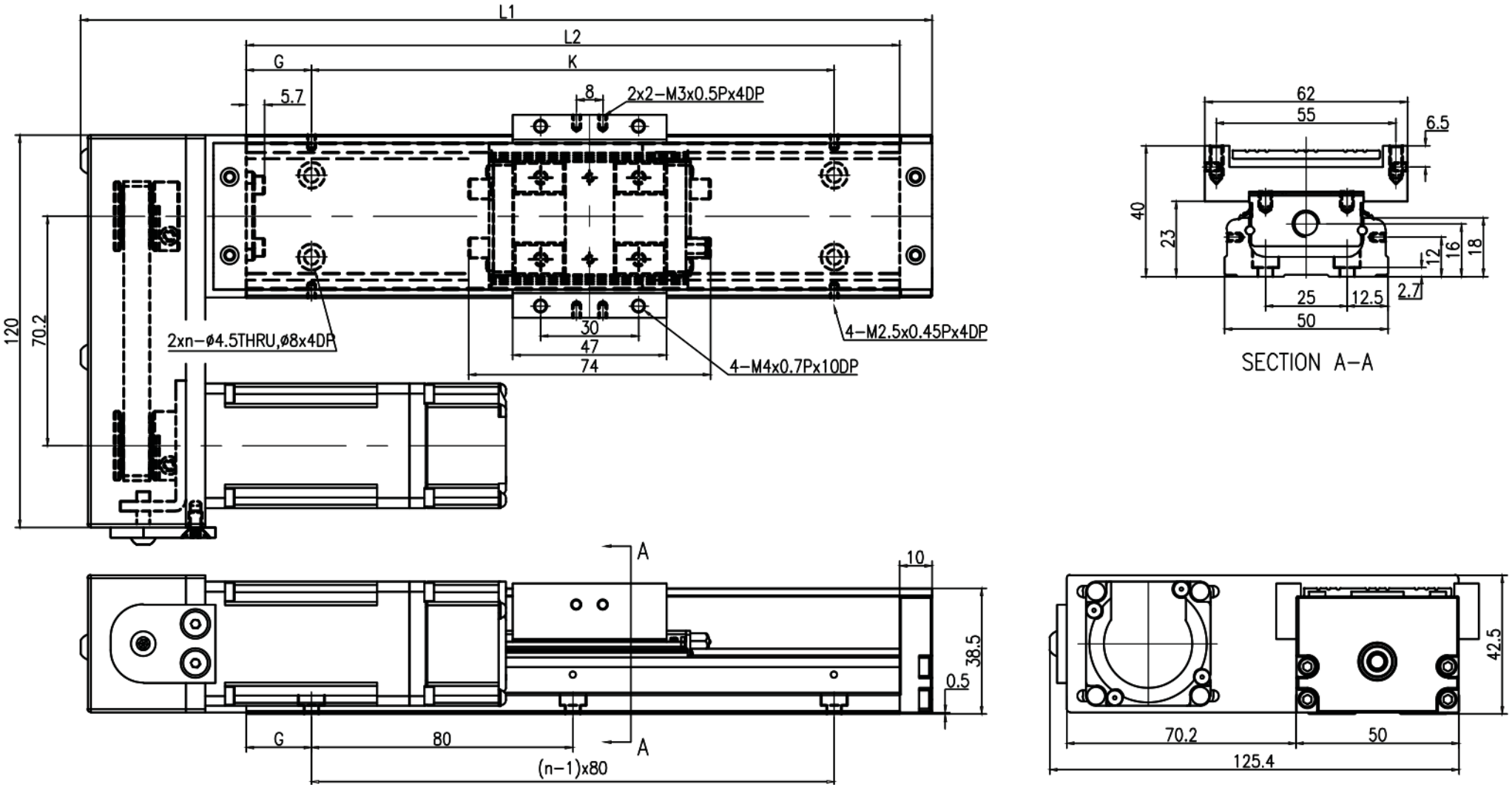

MKK50 · HS · ມີຝາປິດ · ແຜງ 1

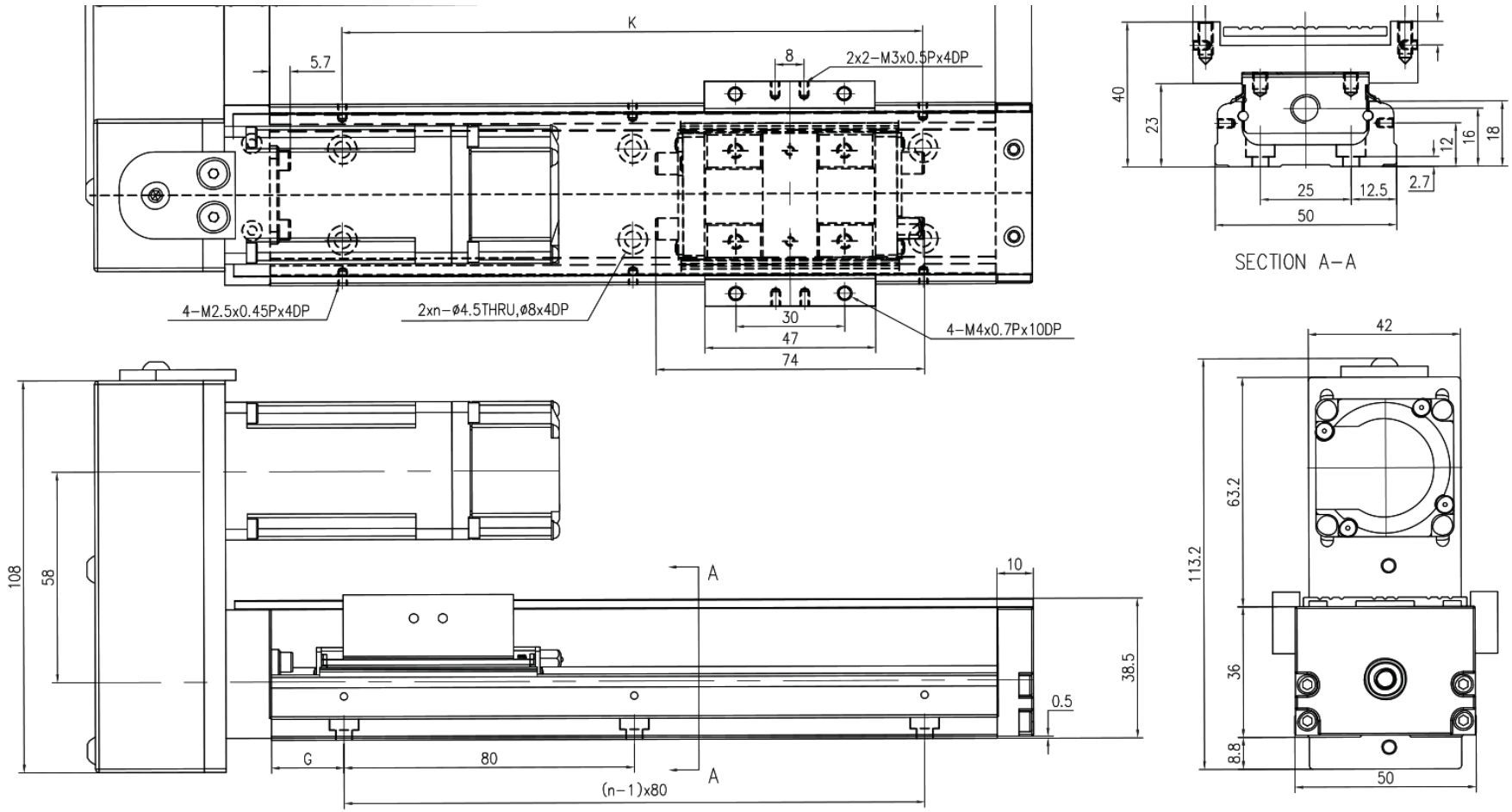

MKK50 · HM · ມີຝາປິດ · ແຜງ 2

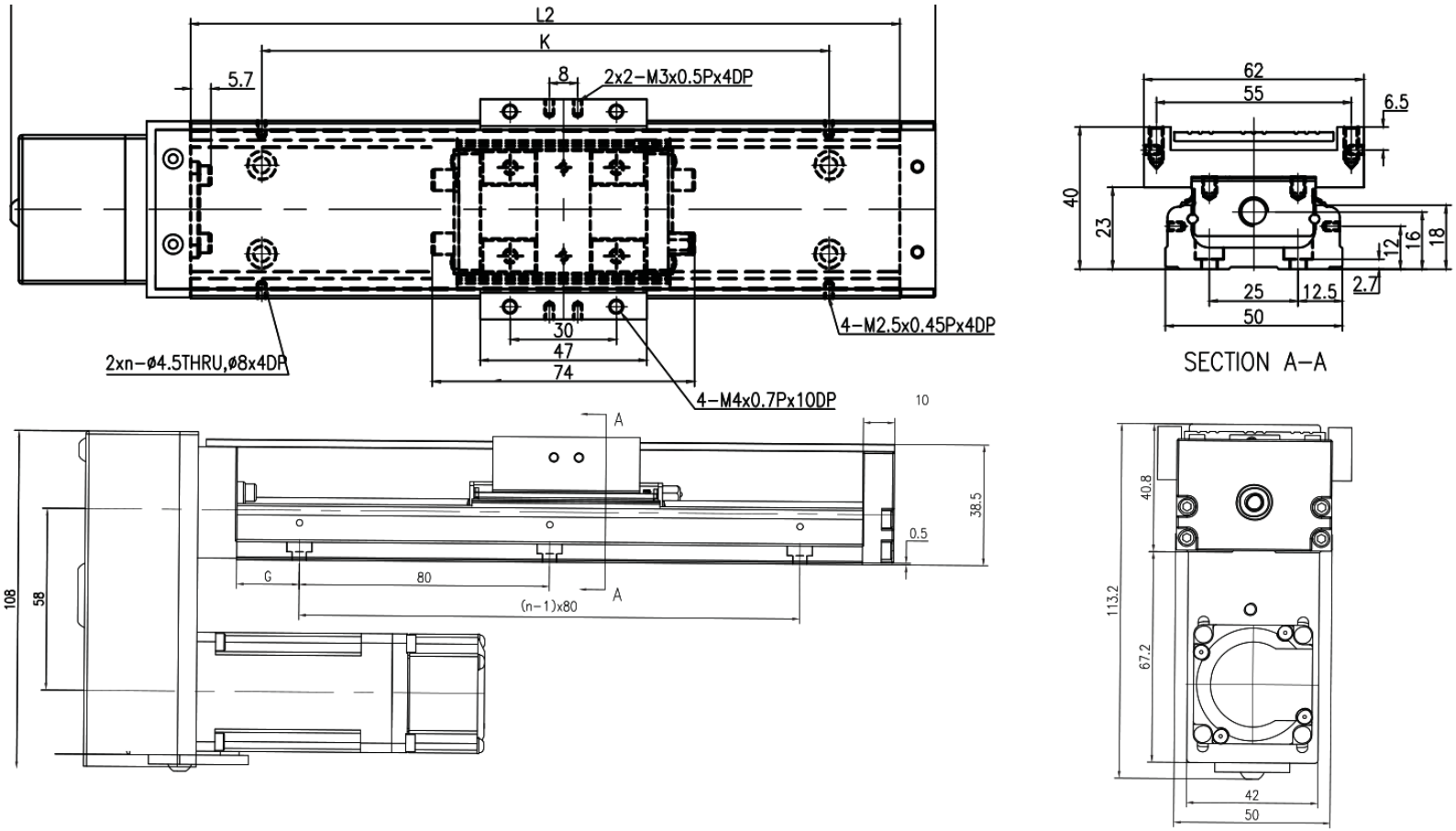

MKK50 · F0 ຝາເລື່ອນ · ແຜງ 1

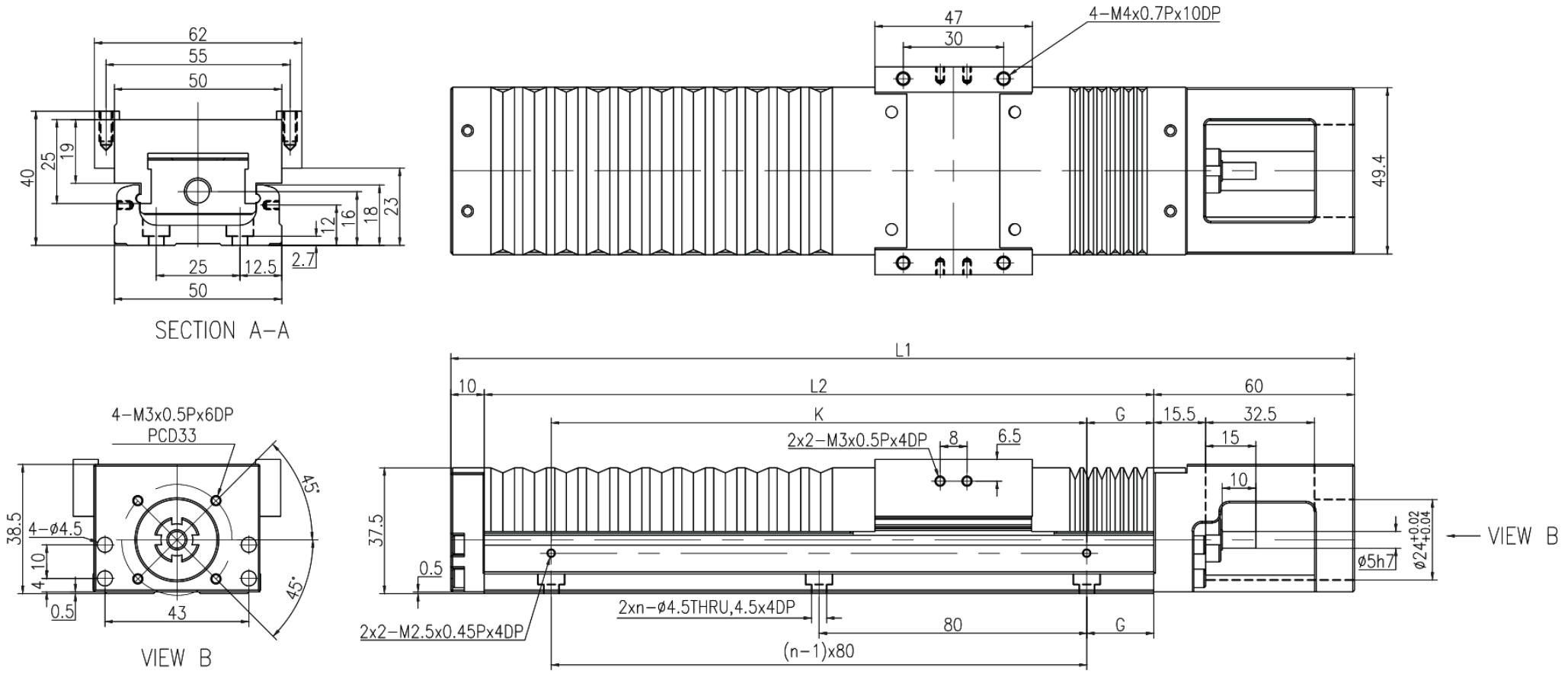

MKK50 · H0 ຝາເລື່ອນ · ແຜ່ນ 2

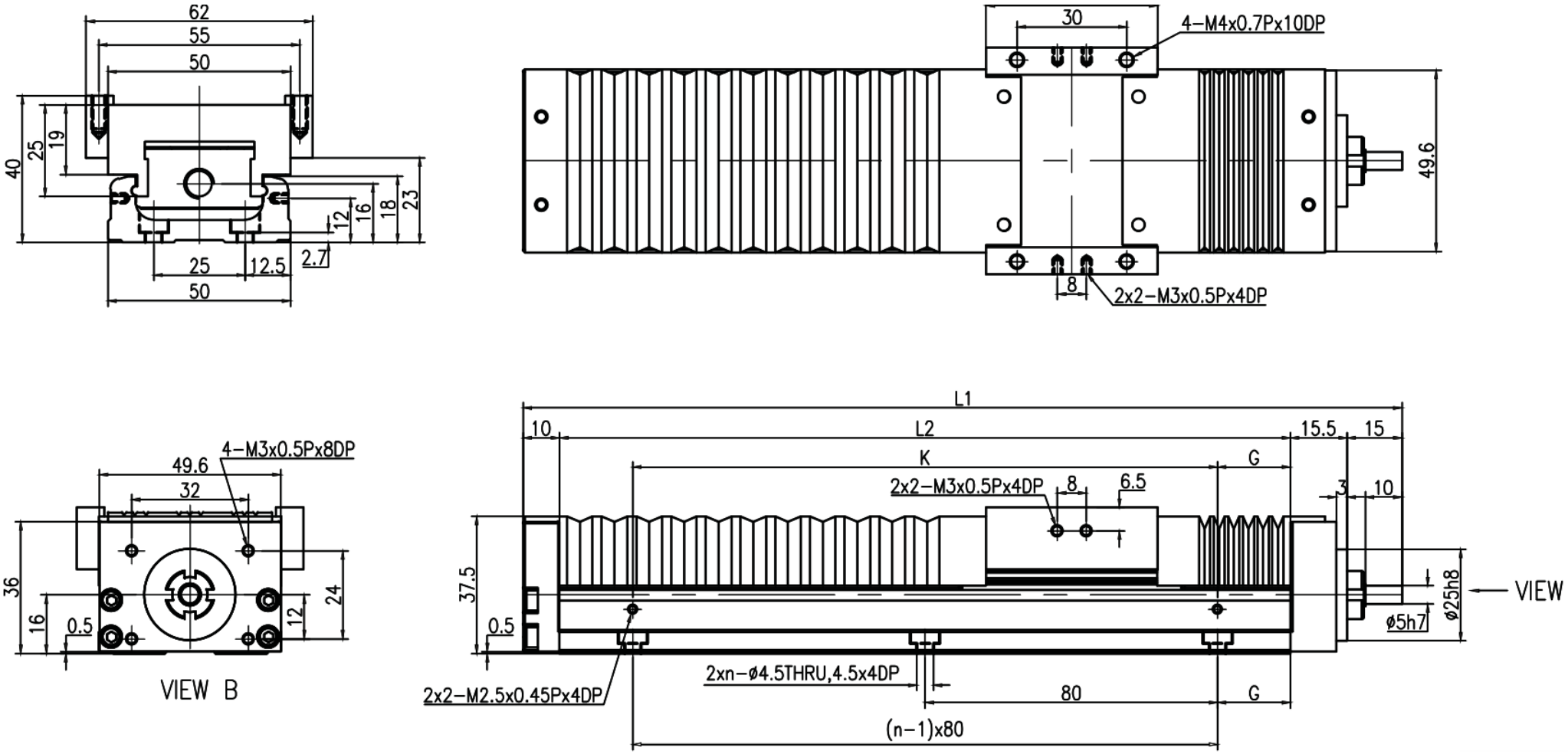

MKK50 · HR ຝາເລື່ອນ · ແຜງ 1

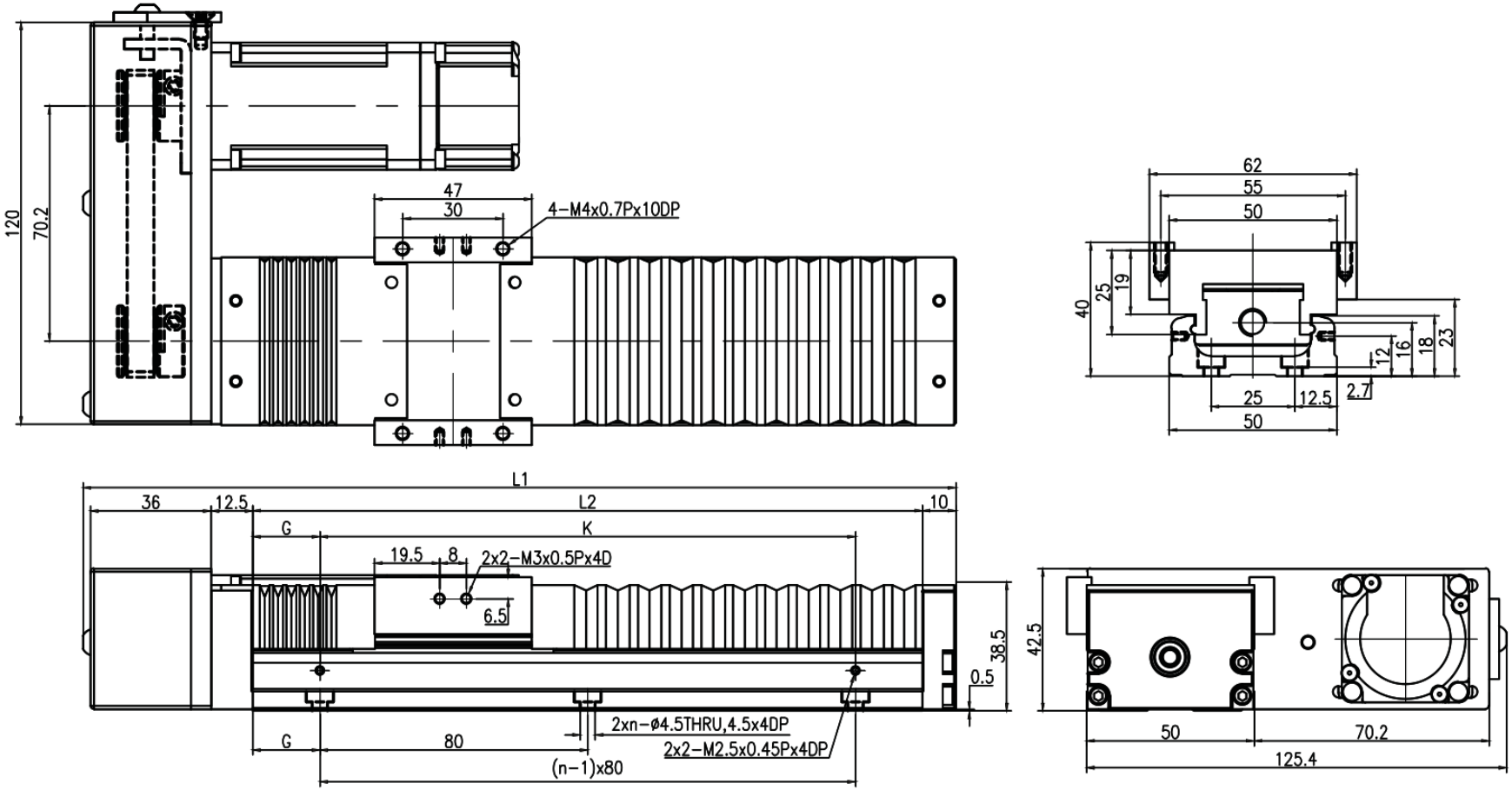

MKK50 · HL ຝາເລື່ອນ · ແຜ່ນ 2

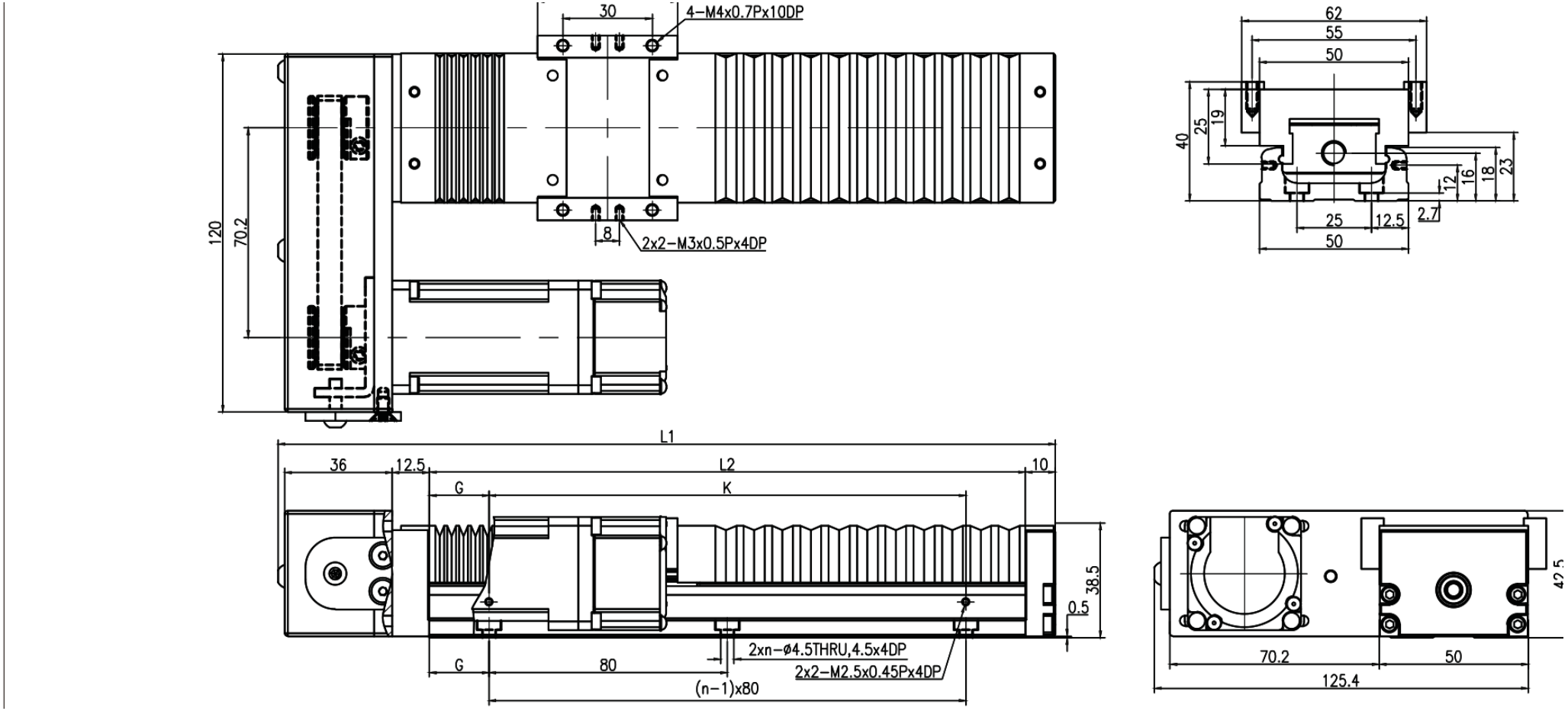

MKK50 · HS ຝາເລື່ອນ · ແຜງ 1

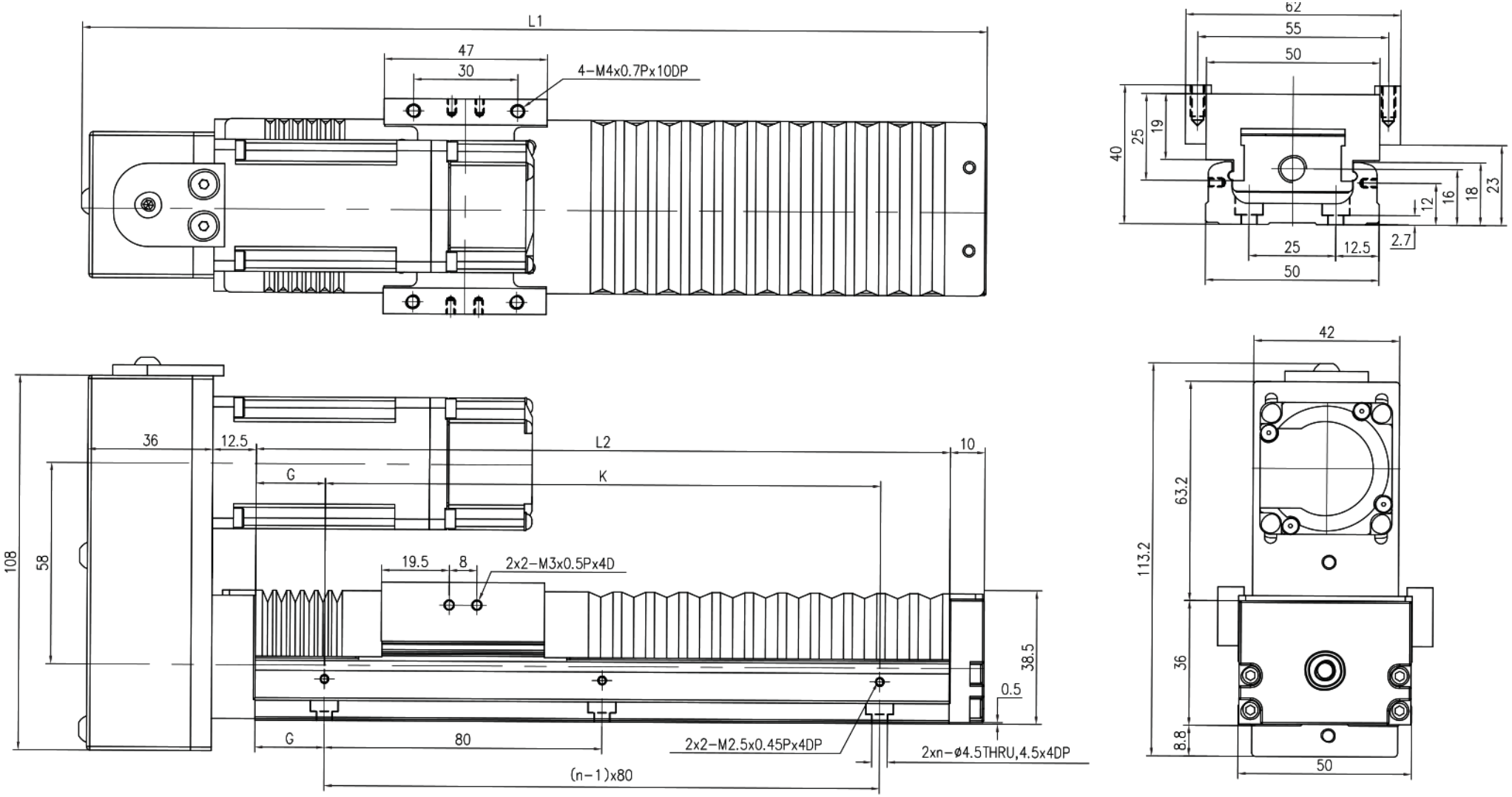

MKK50 · HM ຝາເລື່ອນ · ແຜ່ນ 2

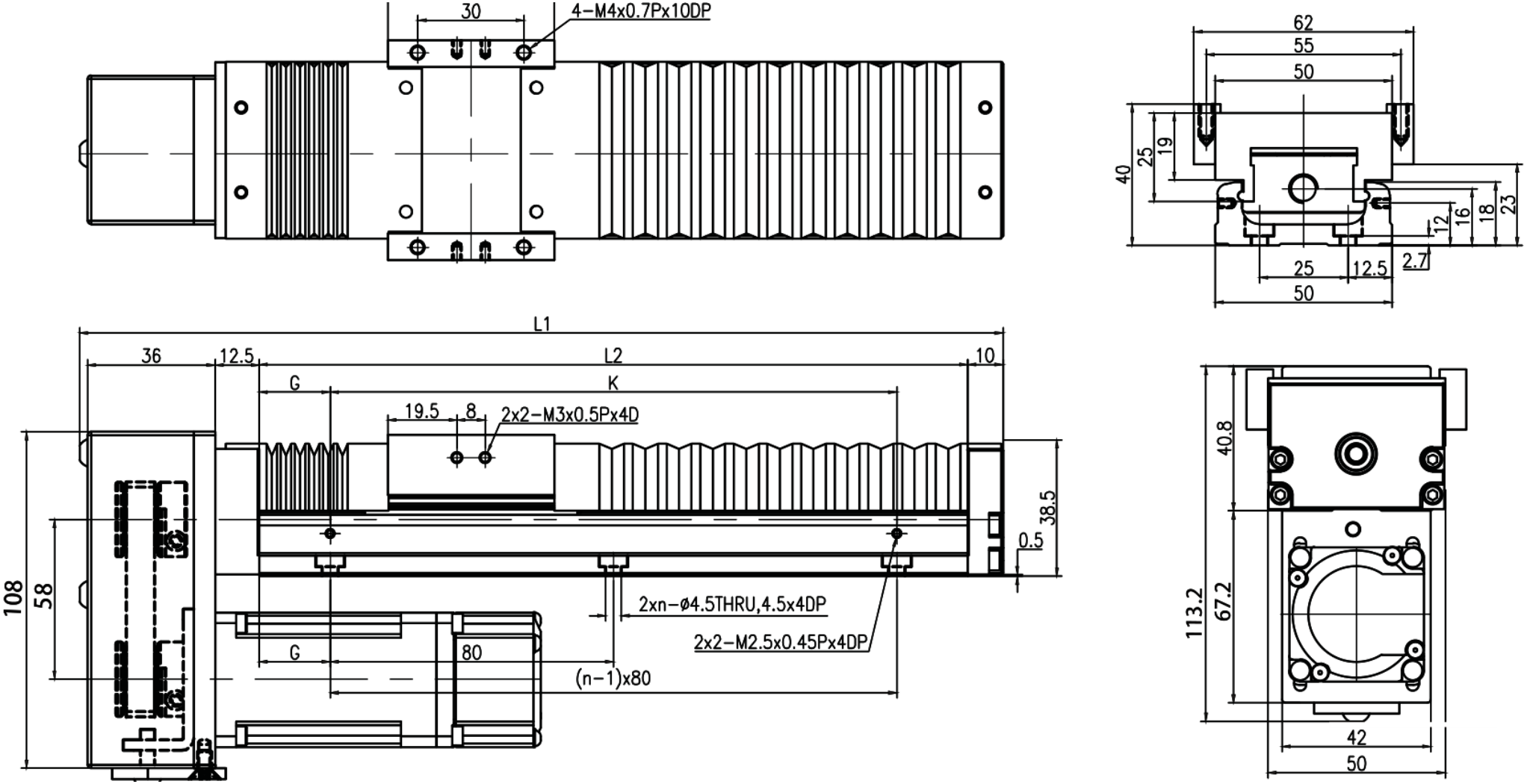

MKK50 · F0 · ຕົດຕັ້ງ F0

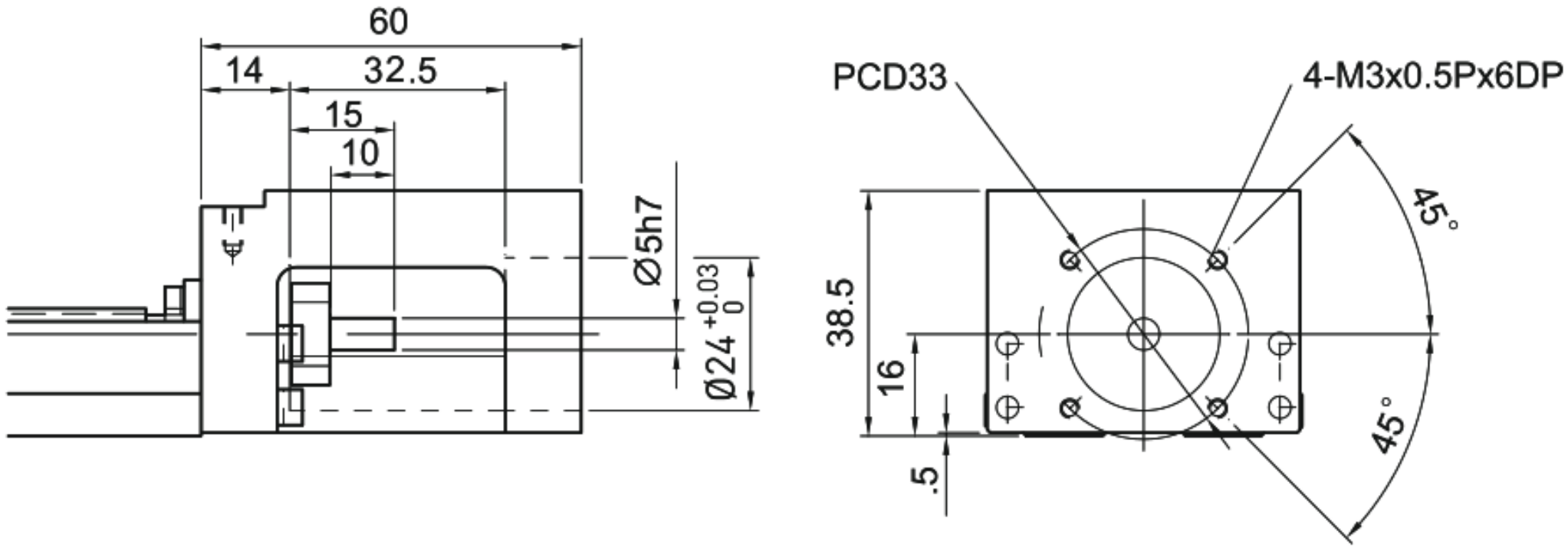

MKK50 · F1 · ติดตั้ง F1

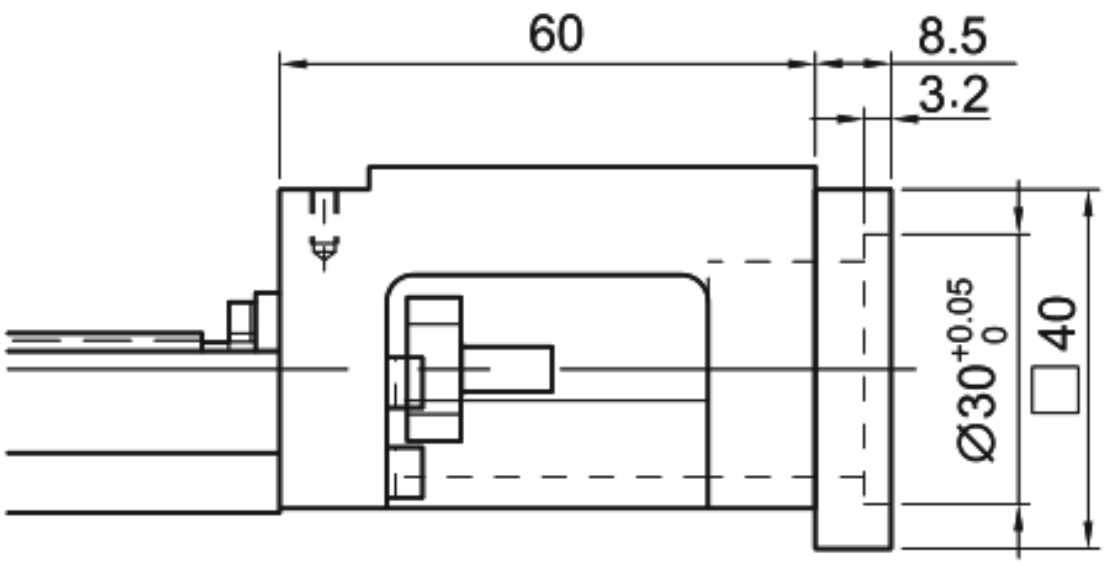

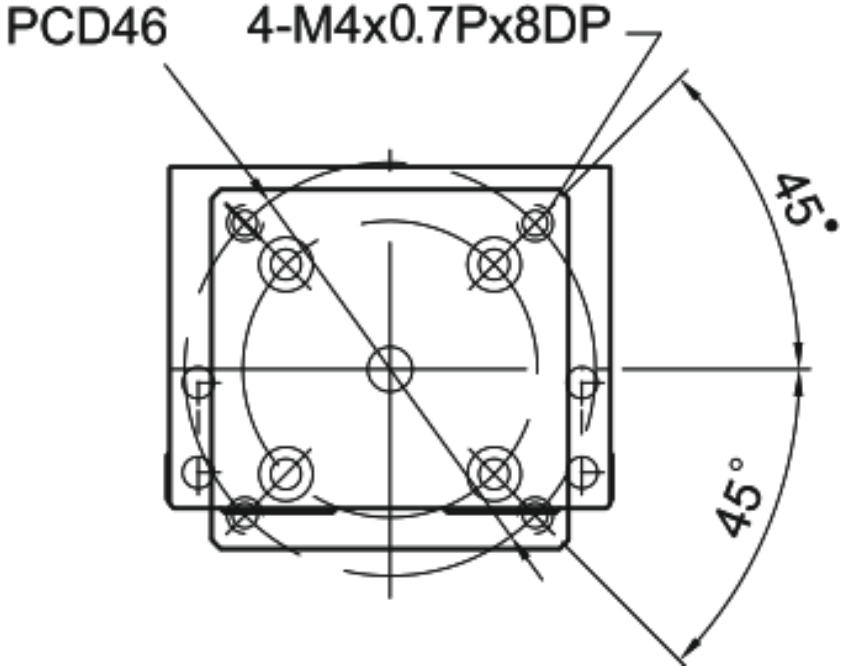

MKK50 · F2 · ຕິດຕັ້ງ F2

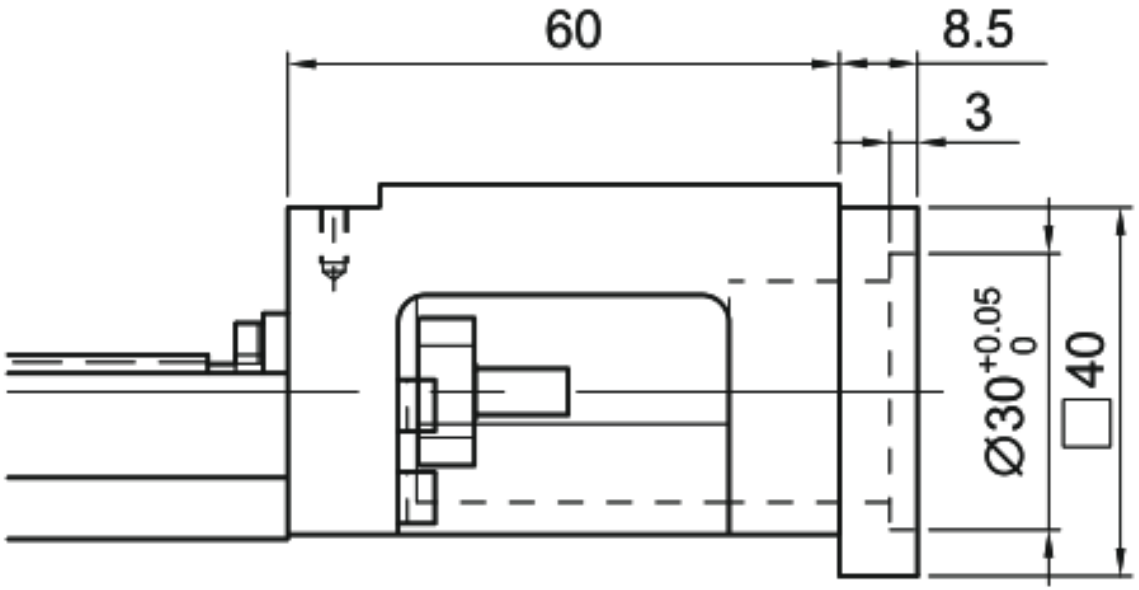

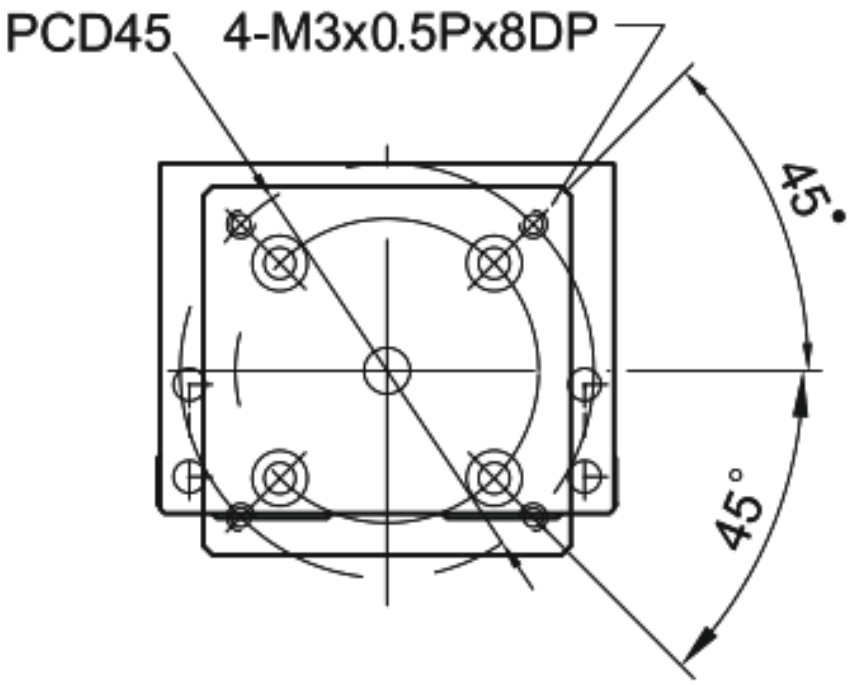

MKK50 · F3 · ຕິດຕັ້ງ F3

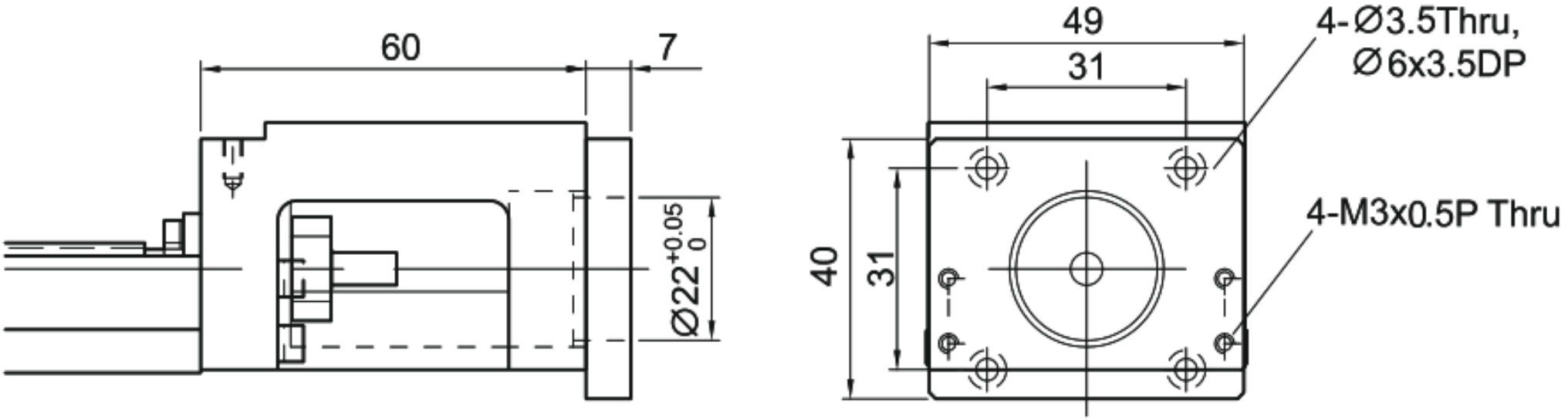

MKK50 · H0 · ຕົ໋ວຕັ້ງ H0

