MD22 Cotes

Vues de dimensions et d’installation. Les unités sont les libellés imprimés sur chaque vue.

Ces dessins ne sélectionnent pas une course. Confirmez le montage par rapport à la configuration commandée.

L gauche: 2 vues. vue 1, bride de section

R droite: 2 vues. vue 1, bride de section

L gauche: 1 vues. aperçu d’ingénierie

R droite: 1 vues. aperçu d’ingénierie

MD22 · L gauche · vue 1

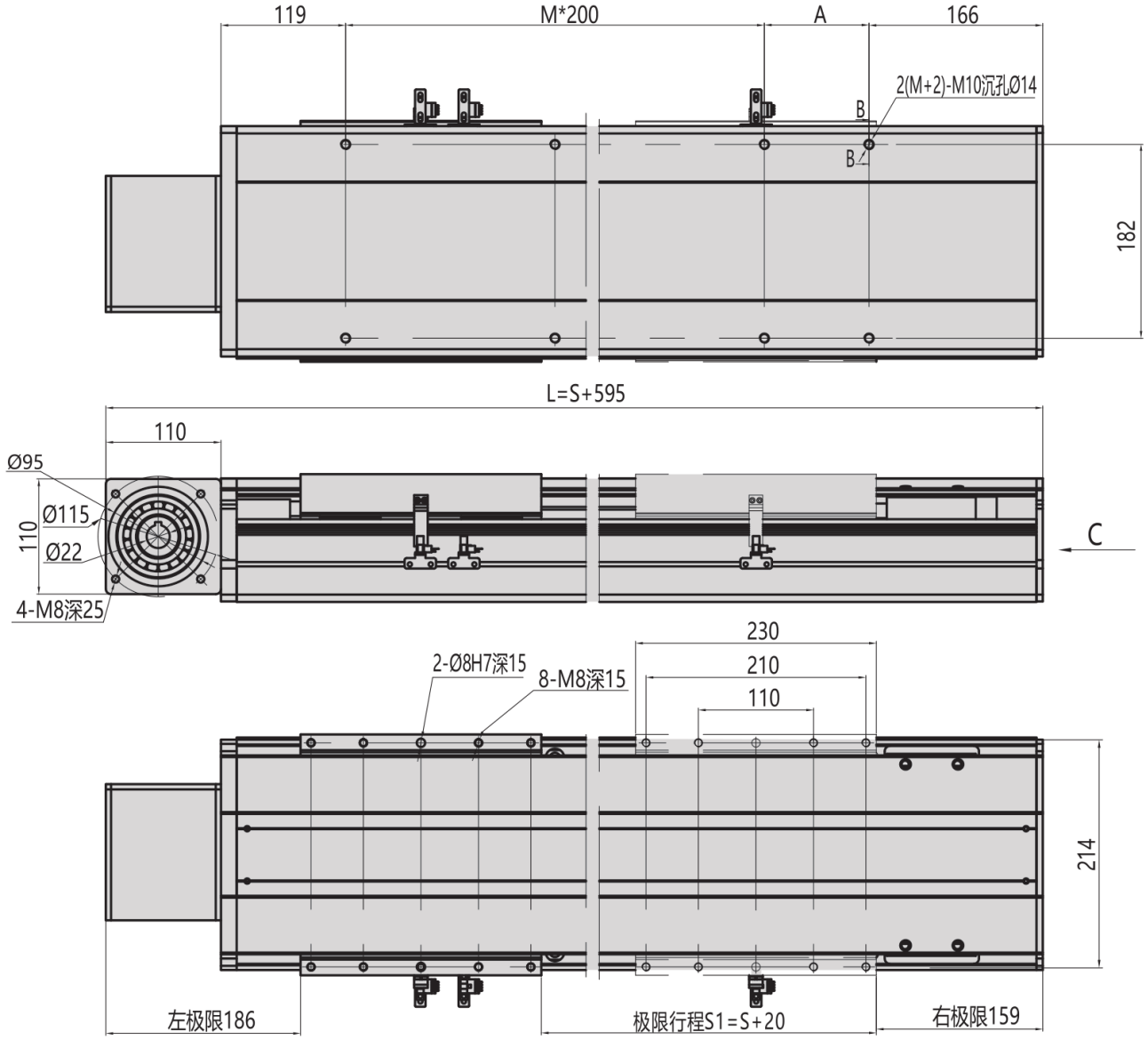

MD22 · L gauche · bride de section

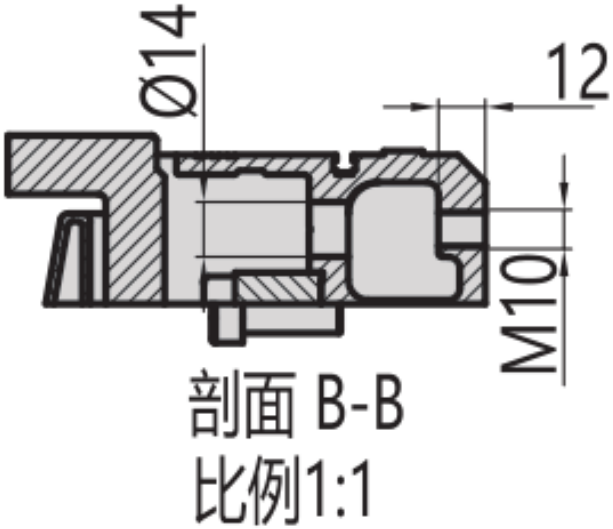

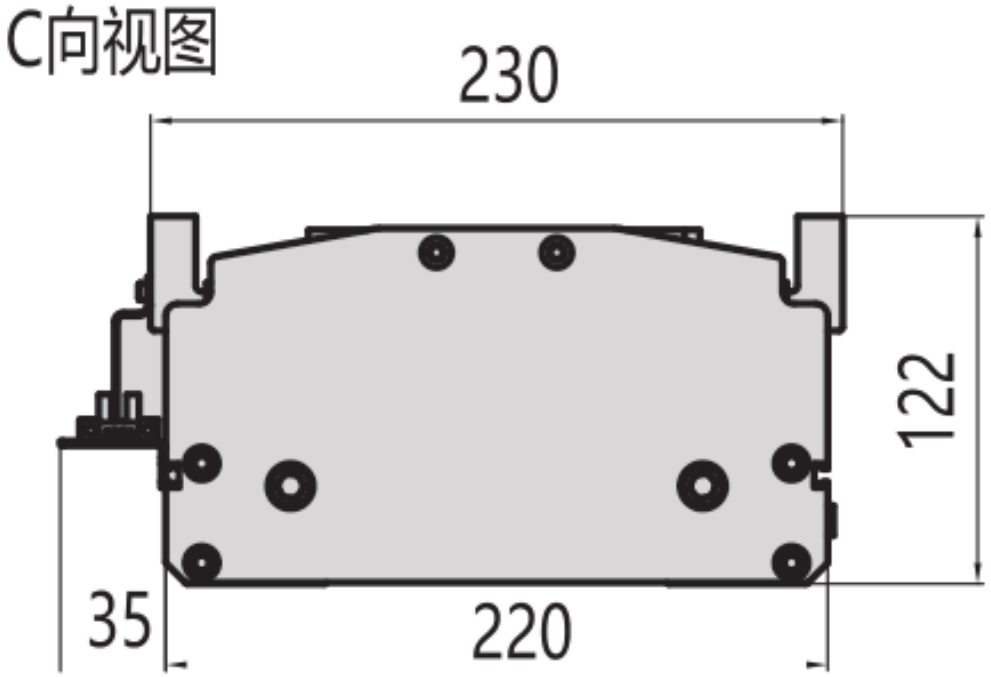

MD22 · R droite · vue 1

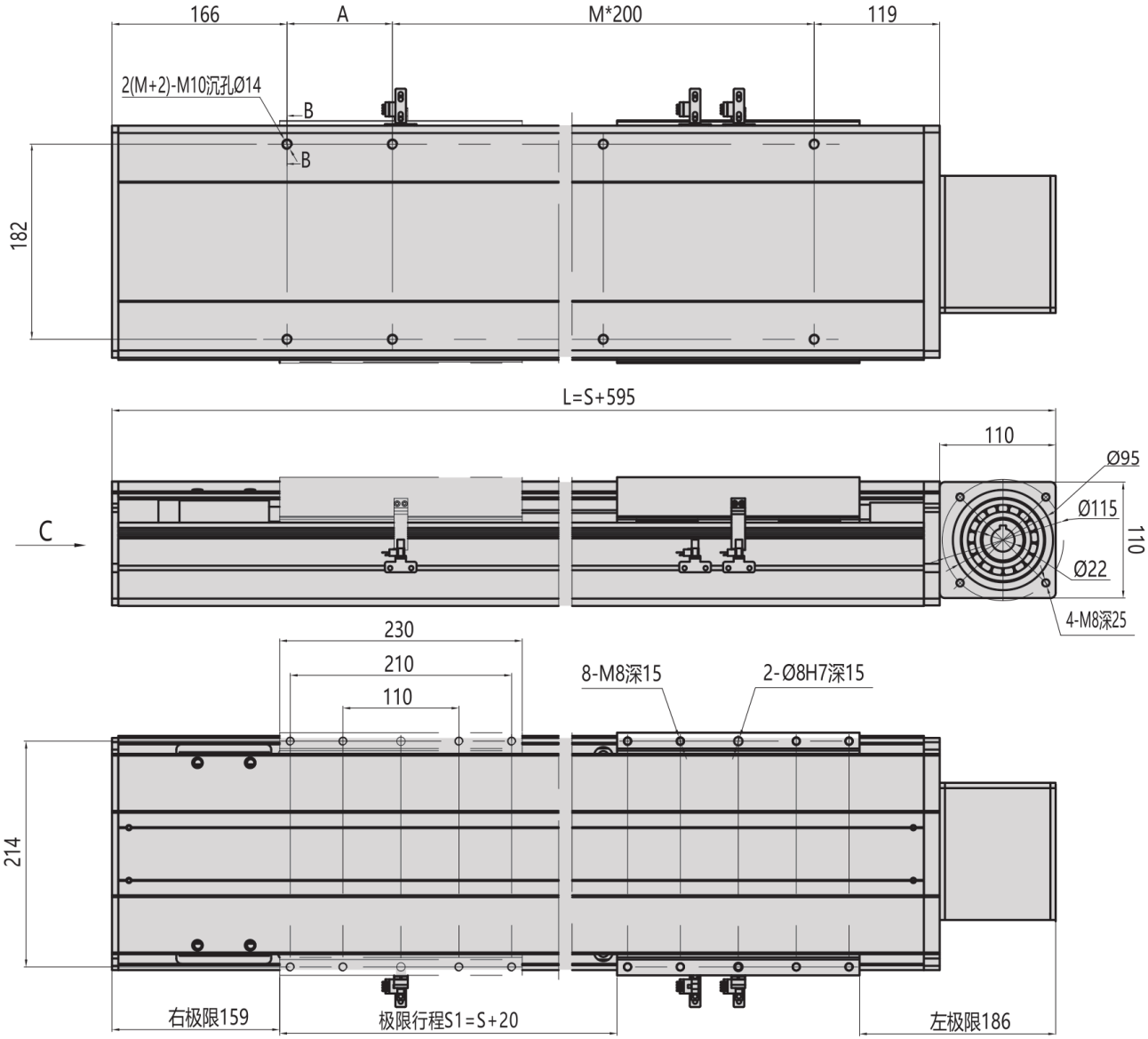

MD22 · R droite · bride de section

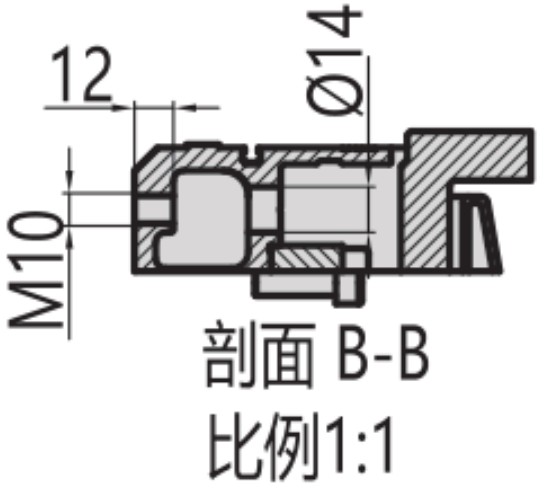

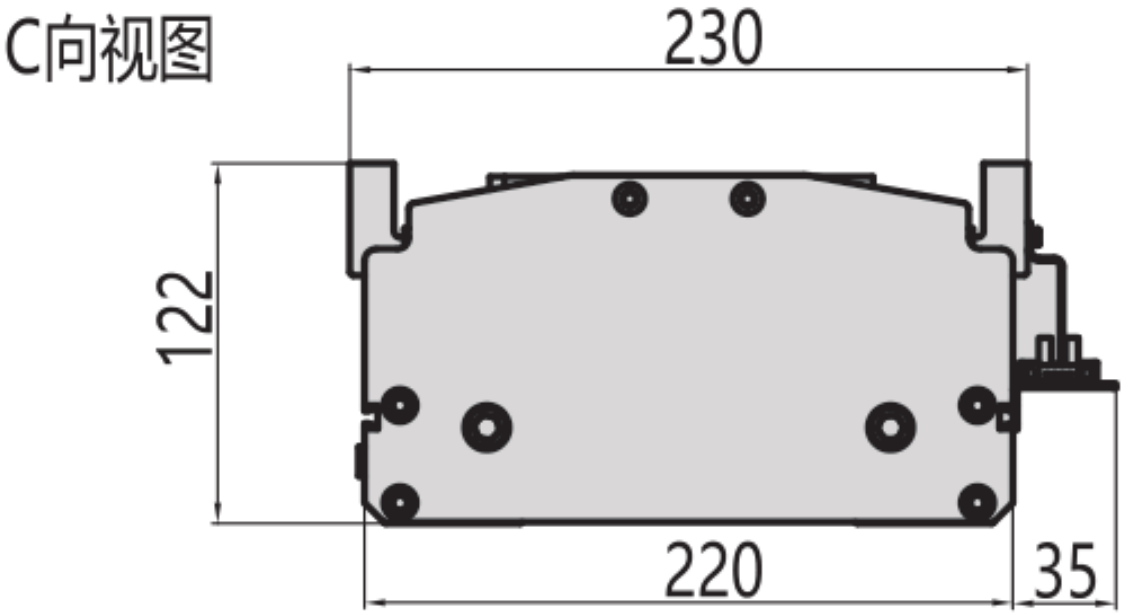

MD22 · L gauche · aperçu d'ingénierie

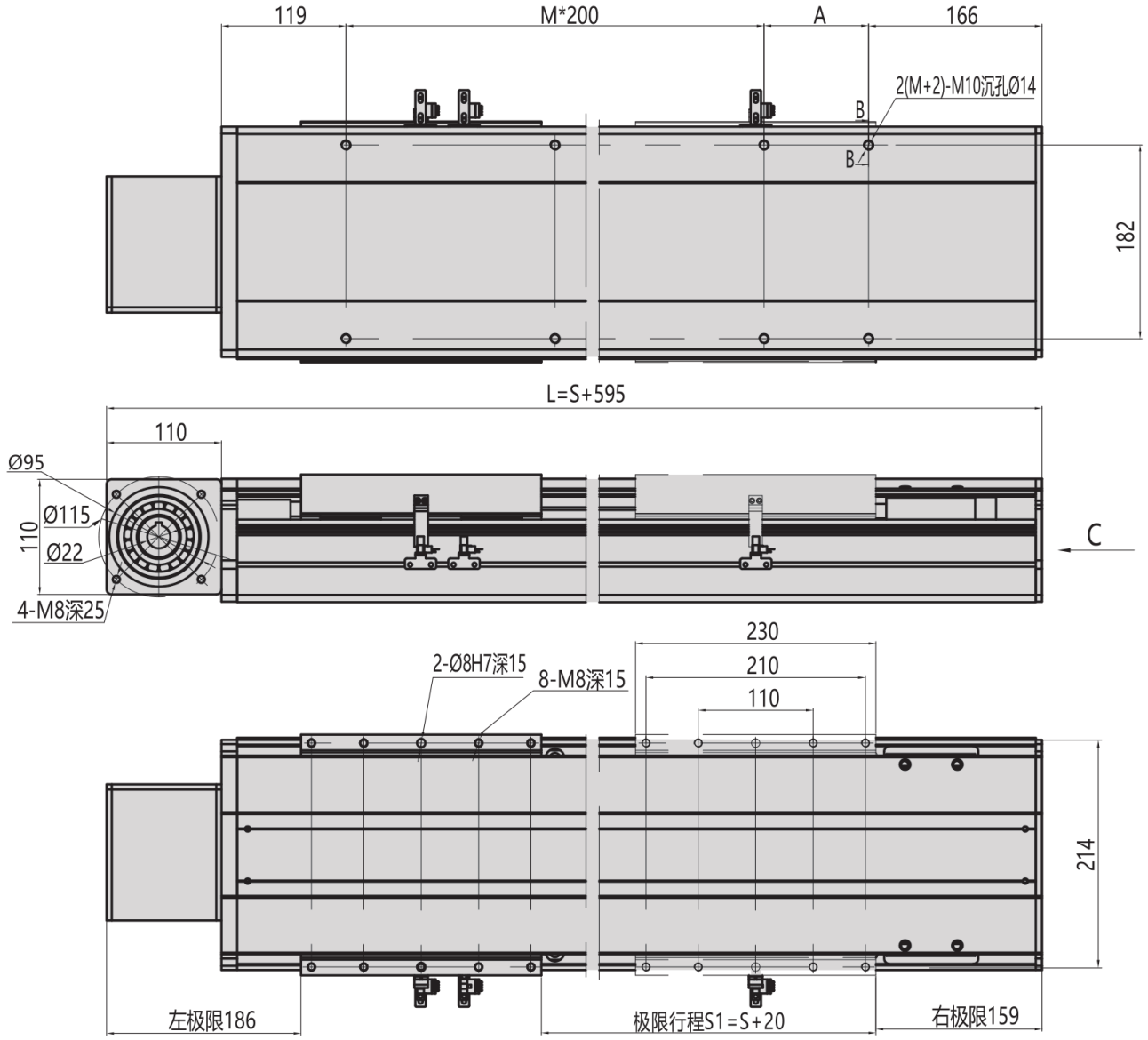

MD22 · R droite · aperçu d'ingénierie

