วิธีใช้ชุดรูปนี้

แต่ละมุมมองเป็นรูปแคตตาล็อกของรุ่นย่อยหรือกลุ่มอัตราส่วนที่ระบุ ใช้ป้ายที่พิมพ์ ไม่ใช่การวัดมาตราส่วน นี่เป็นรูปอ้างอิง ไม่ใช่ไฟล์ CAD

FDA245 / ชุดรูปประกอบ

สารบัญ

R01	1 มุมมอง | หน้า 2-2
L01	1 มุมมอง | หน้า 3-3

ติดต่อ HTROBOT

อีเมล: emmy@htrobot.com
เว็บไซต์: www.htrobot.com

EDA245 | รูปขนาด

รูปแคตตาล็อก

EDA245 R01 รูปขนาด อธิบาย:L1=ความยาวยืดได้+330,L2=ความยาวยืดได้+668 | R01

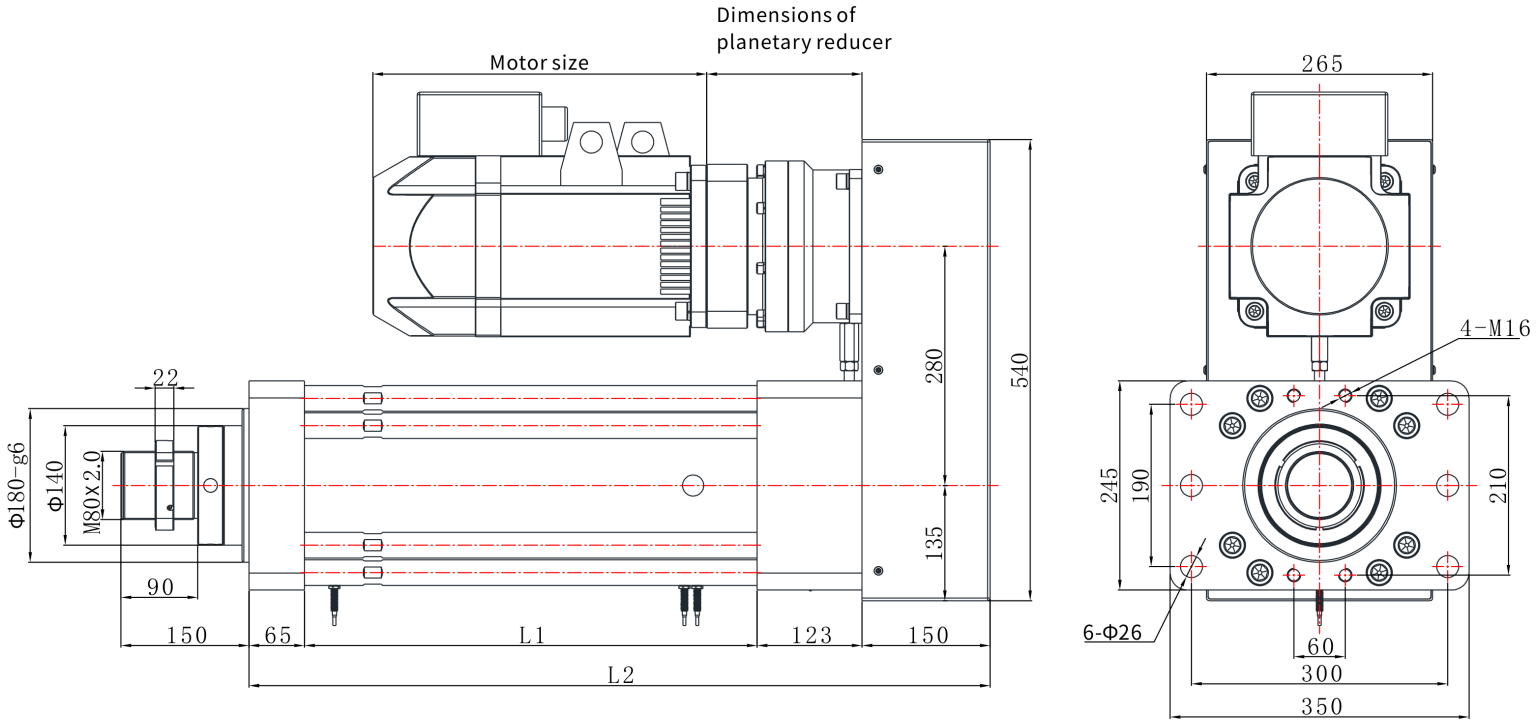

EDA245 | รูปขนาด

รูปแคตตาล็อก

EDA245 L01 รูปขนาด อธิบาย:L1=ความยาวยืดได้+330,L2=ความยาวยืดได้+733 | L01

