КАК ПОЛЬЗОВАТЬСЯ ЭТИМ АТЛАСОМ

Каждый вид — каталожный чертёж указанного варианта или группы отношений. Пользуйтесь напечатанными обозначениями, а не измерениями по масштабу. Это справочные чертежи, не файлы CAD.

EDA300 / Атлас чертежей

Содержание

R01	1 виды | страницы 2-2
L01	1 виды | страницы 3-3

КОНТАКТ HTROBOT

Эл. почта: emmy@htrobot.com

Сайт: www.htrobot.com

EDA300 | Размерный чертёж

Каталожный чертёж

EDA300 R01 размерный чертёж пояснение:L1=выдвижная длина+420,L2=выдвижная длина+692 | R01

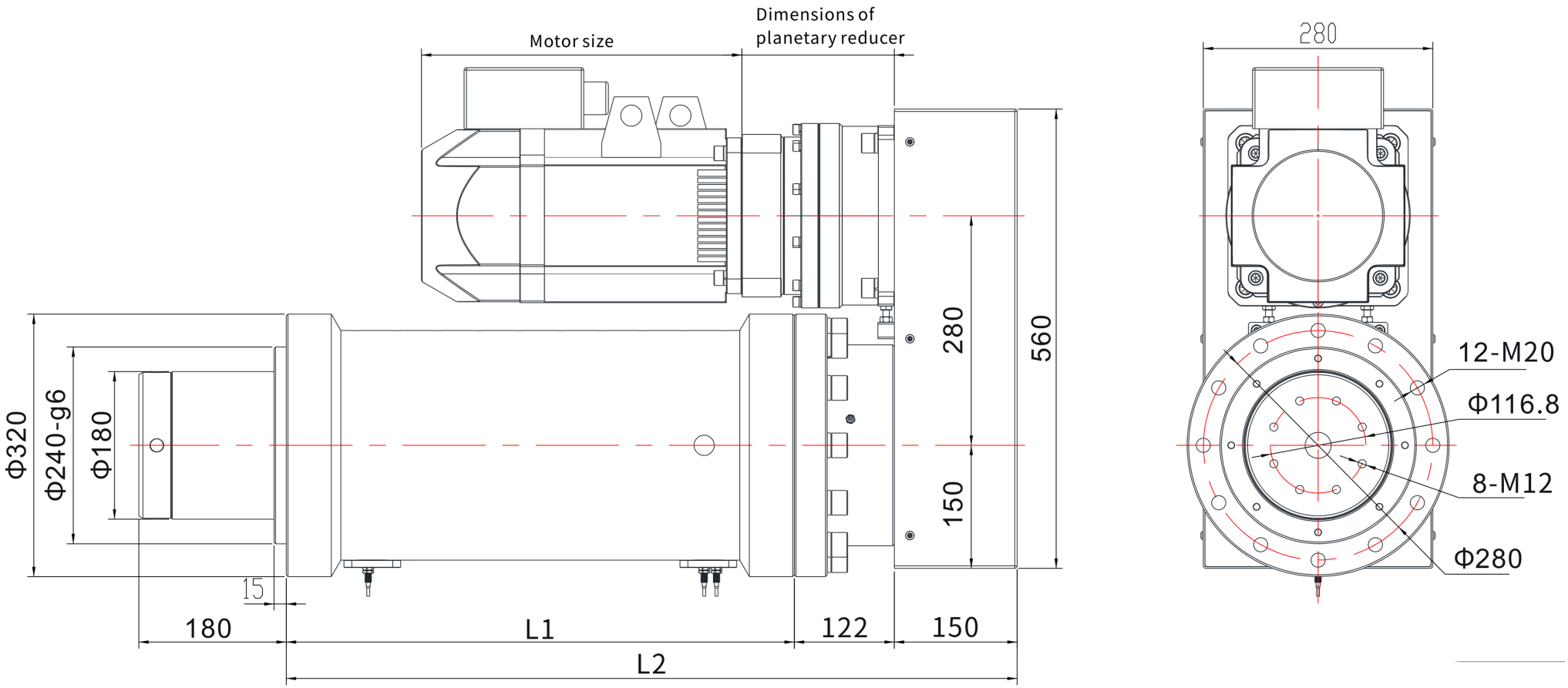

EDA300 | Размерный чертёж

Каталожный чертёж

EDA300 L01 размерный чертёж пояснение:L1=выдвижная длина+380,L2=выдвижная длина+695 | L01

