EDA60

Vérin électrique servo haute précision et haute charge à course personnalisable EDA60

PRODUIT

Un vérin électrique servo pour un mouvement linéaire guidé dans une machine ou une ligne de production.

Spécifications techniques

Diamètre intérieur	**phi50 mm**
Interrupteur de fin de course	**Interrupteur magnétique**
Vitesse maximale autorisée	**<=500 mm/s**
Poussée maximale admissible	**<=2.7kN**
Angle de rotation de la tige de piston	**+/-0.3 deg**
Longueur extensible	**<=800 mm**

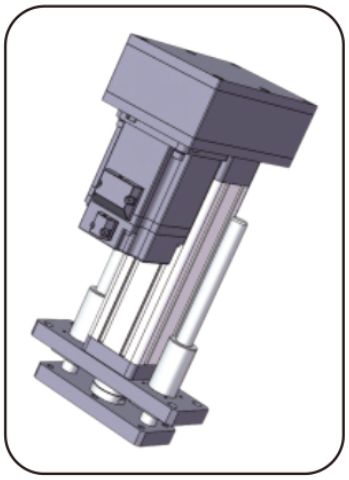

Illustration produit

Sélection

Choisissez poussée, course et vitesse comme un seul régime. Un maximum catalogue n'implique pas que les autres maximums s'appliquent en même temps. Confirmez le pas de vis, le montage moteur, la réduction et la liaison de charge avant commande.

Paramètres de base

Remarque : la poussée, la course et la vitesse doivent être combinées selon l'usage réel ; les trois valeurs limites ne peuvent pas être utilisées ensemble.

Diamètre extérieur	Diamètre intérieur	Poussée maximale admissible	Longueur extensible	Vitesse maximale autorisée	Vitesse maximale admissible Angle de rotation de la tige de piston Fin de course	Interrupteur de fin de course
61x61mm	phi50 mm	<=2.7KN	<=800 mm	<=500 mm/s	+/-0.3 deg	Interrupteur magnétique

OPTIONS D'ENTRAÎNEMENT ET DE MOTEUR

Avance de la vis à billes	Rapport de vitesse de la roue synchrone (entrée : sortie)	Rapport de vitesse de la roue synchrone (entrée : sortie)	Rapport de vitesse de la roue synchrone (entrée : sortie)	Spécifications moteur pouvant être installées directement	Spécifications moteur pouvant être installées directement	Réducteurs pouvant être associés
05mm	1:1	1.5:1	2:1	60A	57B	NO
10mm	1:1	1.5:1	2:1	60A	57B	NO
16mm	1:1	1.5:1	2:1	60A	57B	NO
20mm	1:1	1.5:1	2:1	60A	57B	NO

Paramètres de la vis à billes

Remarque : les paramètres de la vis à billes s'appliquent aux courses <= 300mm. Pour les courses supérieures à 300mm, veuillez consulter notre personnel technique.

Modèle de vis à billes	Type	Diamètre	Avance de la vis à billes	Ca (KN)	Coa (KN)	Rigidité de la vis à billes	Diamètre de la bille	Arbre de vis
SFNU1605-4	Vis à billes	16 mm	05mm	13.5 KN	29.9 KN	32Kgf/um	3.175mm	10K3
SFNU1610-3	Vis à billes	16 mm	10mm	10.8 KN	23.5 KN	26Kgf/um	3.175mm	10K3
SFA1616-1.8	Vis à billes	16 mm	16mm	5.4 KN	11.1 KN	14Kgf/um	2.778mm	10K3

emmy@htrobot.com www.htrobot.com

EDA60

Vérins électriques

Paramètres de la vis à billes (SUITE)

Modèle de vis à billes	Type	Diamètre	Avance de la vis à billes	Ca (KN)	Coa (KN)	Rigidité de la vis à billes	Diamètre de la bille	Arbre de vis
SFA1620-1.8	Vis à billes	16 mm	20mm	5.4 KN	11.4 KN	14Kgf/um	2.778mm	10K3

Paramètres des roulements

Modèle du roulement	Cr (KN)	Cor (KN)
Roulement à billes à gorge profonde 6301-ZZ	9.7 KN	4.2 KN

Poulies crantées et courroie

Rapport de vitesse des poulies synchrones	Spécifications de la roue menante	Spécifications de la roue menée	Nombre de dents du pignon menant	Nombre de dents de la roue menée
1:1	5M15T29	5M15T29	36	36
1.5:1	5M15T29	5M15T29	24	36
2:1	5M15T29	5M15T29	24	48

Tableau de correspondance des dimensions (mm)

Type de raccordement de la charge	phiA	phiB	phiC	C	D	E	F	H	G	M
Filetage extérieur	phi50	phi35	-	30	50	3	11	-	33	M20x1.5
Filetage intérieur	phi50	phi35	-	30	20	3	-	-	33	M16
Connecteur type I	phi50	phi35	phi16	-	95	3	16	32	33	-
Palier à œil	phi50	phi35	phi16	-	61	3	21	-	33	-
Raccord en Y	phi50	phi35	phi16	-	95	3	16	32	32	-

emmy@htrobot.com www.htrobot.com