Siri paksi teleskopik HTSL60

SL60 · Siri paksi teleskopik

Semak sokongan dan pemasangan merentasi julat unjuran lengkap. Sertakan momen beban dan ruang kabel dalam semakan pemasangan.

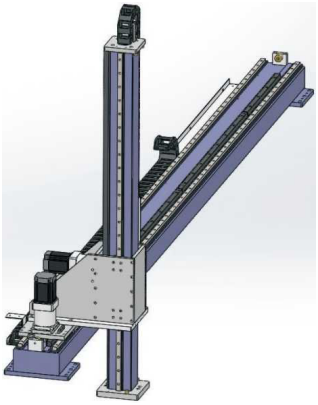

Ilustrasi siri SL

Spesifikasi disemak

Parameter teknikal	Nilai
Kebolehulangan	±0.1 mm
Beban menegak	80 kg
lead gear	125 mm
Nombor kotak gear (pengepala cetak mm)	90 mm
Spesifikasi gear	1.5M
Galas linier (kod sumber)	15
Contoh pesanan (rujukan)	SL60-L125-S500-R90-C4-0001
Model penderia	Luar FC307 (NPN)
Julat lejang dan pic	100-2050mm/selang 100

Lukisan pemasangan ada dalam atlas dimensi yang berasingan.

emmy@htrobot.com www.htrobot.com

Rujukan kejuruteraan

Nota aplikasi

Rujukan aplikasi: Sumber menyifatkan aci teleskopik untuk pengendalian, paletisasi dan pengisihan dalam logistik, automotif dan peralatan perubatan, dengan pengangkutan menegak sebagai aplikasi jimat ruang.

Rujukan pemasangan: Dengan dan tanpa penutup belos ditunjukkan pada halaman lukisan sumber berhadapan.

Perbezaan pesanan dan spesifikasi: Contoh menggunakan R90 dan anotasi kotak gear menyatakan120mm; jadual asas menyatakan90mm. Lejang tercetak100-2050mm dengan pic100mm tidak mentakrifkan2050 sebagai kenaikan sah dari100.