TKK86 ຂະໜາດ

ມຸມມອງຂະໜາດ ແລະຕົດຕັ້ງ. ຫົວໜ່ວຍແມ່ນຢ້າຍທີ່ພົມໃນແຕ່ລະມຸມມອງ.

ແຜນເຫຼົ່ານີ້ບໍ່ໄດ້ເລືອກຊະໂກ. ຢືນຢັນການຕົດຕັ້ງຕາມການຕັ້ງຄ່າທີ່ທ່ານສັ່ງ.

ແຜນ: 4 ມຸມມອງ. ບໍ່ມີຝາ, ມີຝາ, ມຸມມອງອະແດບເຕີມໍເຕີ 1, ມຸມມອງອະແດບເຕີມໍເຕີ 2

TKK86 · ແຜນ · ບໍ່ມີຝາ

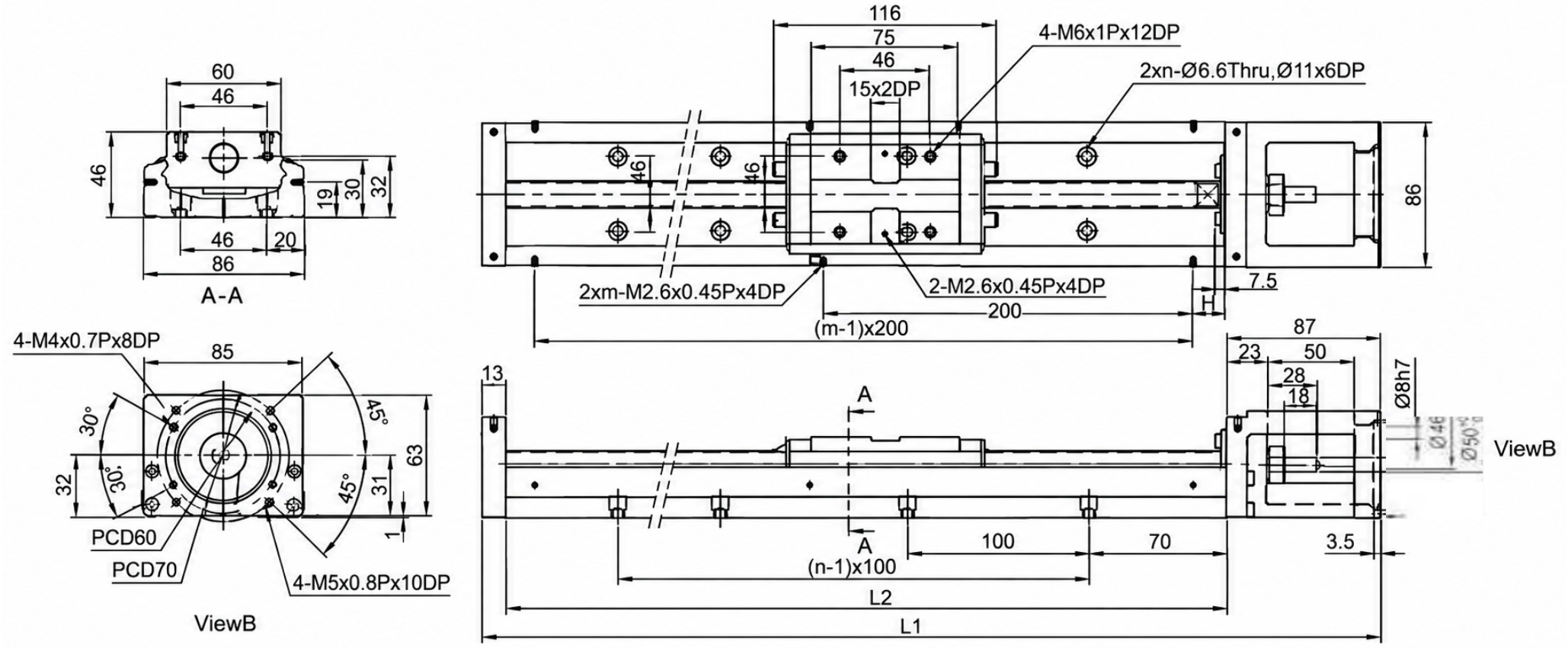

TKK86 · ແຜນ · ມຸມ

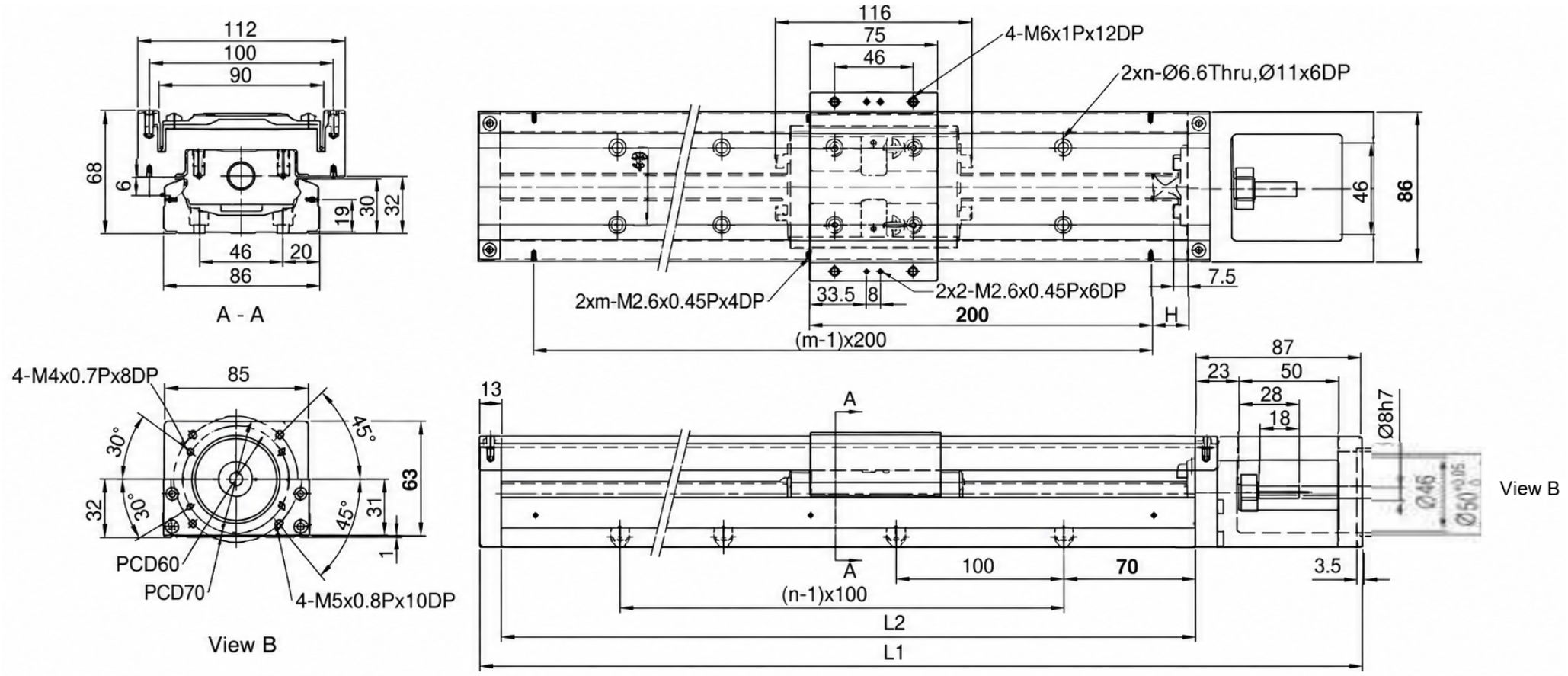
112
100
90
68
6
19
30
32
46
20
86
A - A
116
75
46
4-M6x1Px12DP
2xn-Ø6.6Thru,Ø11x6DP
46
86
7.5
2xm-M2.6x0.45Px4DP
33.5
8
2x2-M2.6x0.45Px6DP
200
H
(m-1)x200
4-M4x0.7Px8DP
85
30°
45°
63
32
31
1
PCD60
PCD70
4-M5x0.8Px10DP
View B
87
23
50
28
18
13
A
Ø8h7
Ø45
100
70
3.5
(n-1)x100
L2
L1
View B

TKK86 · ແຜ່ນ · ມຸມມອງອະແດບເຕີມໍເຕີ 1

Motor Adaptor Flange F0

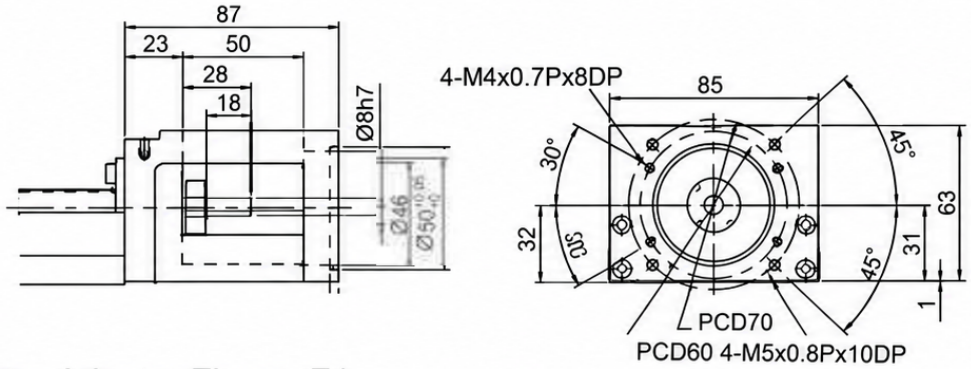

Motor Adaptor Flange F1

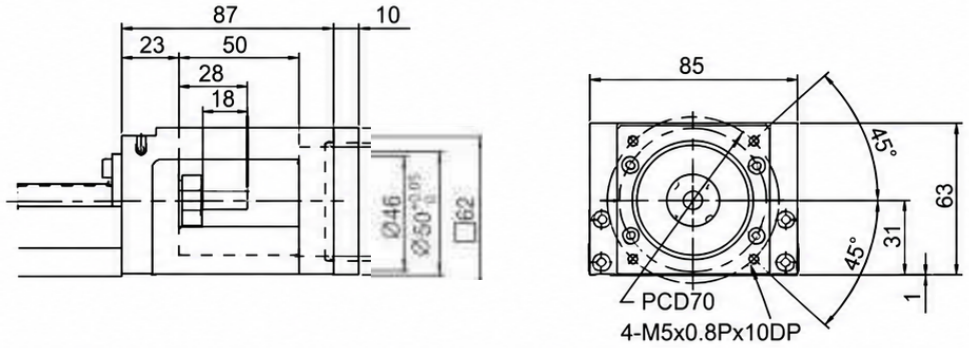

Motor Adaptor Flange F4

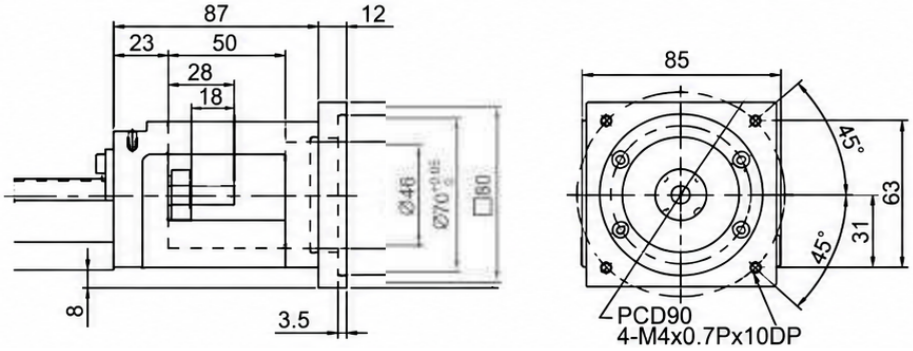

TKK86 · ແຜນ · ມຸມມອງອະແດບເຕີມໍເຕີ 2

Motor Adaptor Flange F2

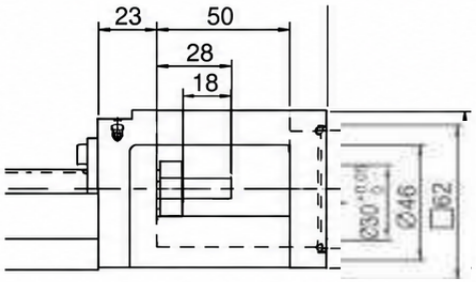

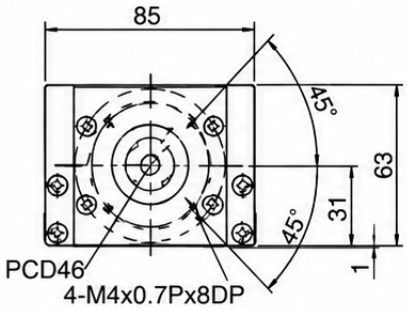

Motor Adaptor Flange F3

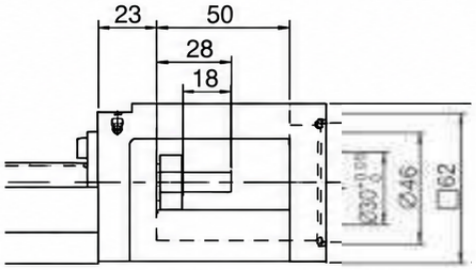

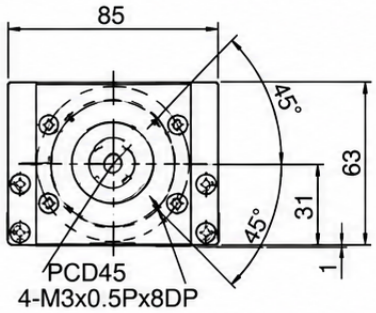

Motor Adaptor Flange F5

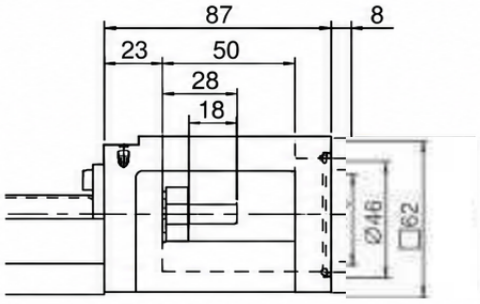

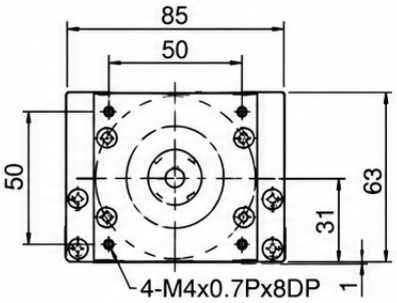

Motor Adaptor Flange F6

