CÓMO USAR ESTE ATLAS

Cada vista es el dibujo de catálogo de la variante o grupo de relación indicado. Use las etiquetas impresas, no una medición a escala. Son dibujos de referencia, no archivos CAD.

EDA80 / Atlas de dibujos

Índice

R01	1 vistas | páginas 2-2
R02	1 vistas | páginas 3-3
R05	1 vistas | páginas 4-4
R04	1 vistas | páginas 5-5
R07	1 vistas | páginas 6-6
R03	1 vistas | páginas 7-7
R06	1 vistas | páginas 8-8
L04	1 vistas | páginas 9-9
L03	1 vistas | páginas 10-10
L07	1 vistas | páginas 11-11
L01	1 vistas | páginas 12-12
L06	1 vistas | páginas 13-13

CONTACTO HTROBOT

Correo: emmy@htrobot.com

Sitio web: www.htrobot.com

EDA80 | Dibujo dimensional

Dibujo de catálogo

EDA80 R01 dibujo dimensional ilustración:Cuando la longitud extensible <=400mm ; L1=longitud extensible+120,L2=extensible | R01

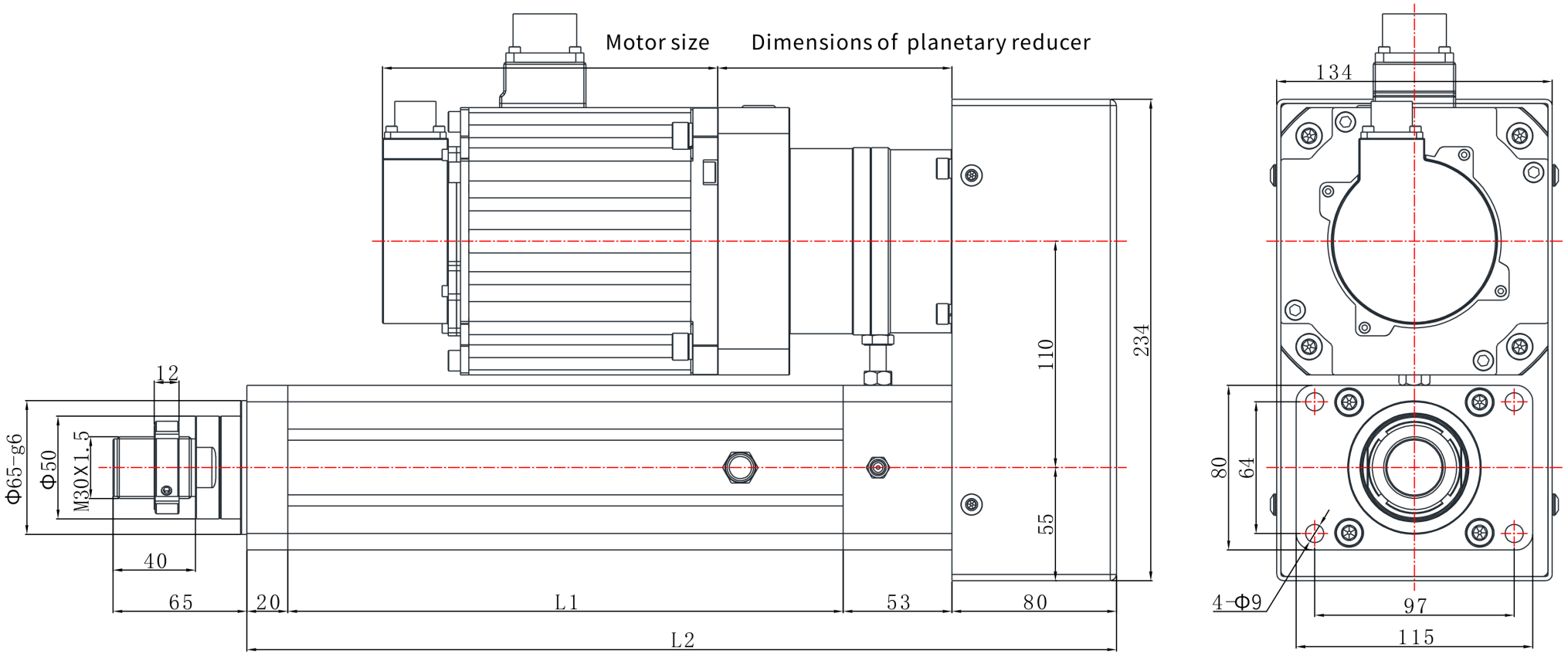

EDA80 | Dibujo dimensional

Dibujo de catálogo

EDA80 R02 dibujo dimensional ilustración:Cuando la longitud extensible <=400mm ;L1=longitud extensible+120,L2=extensible | R02

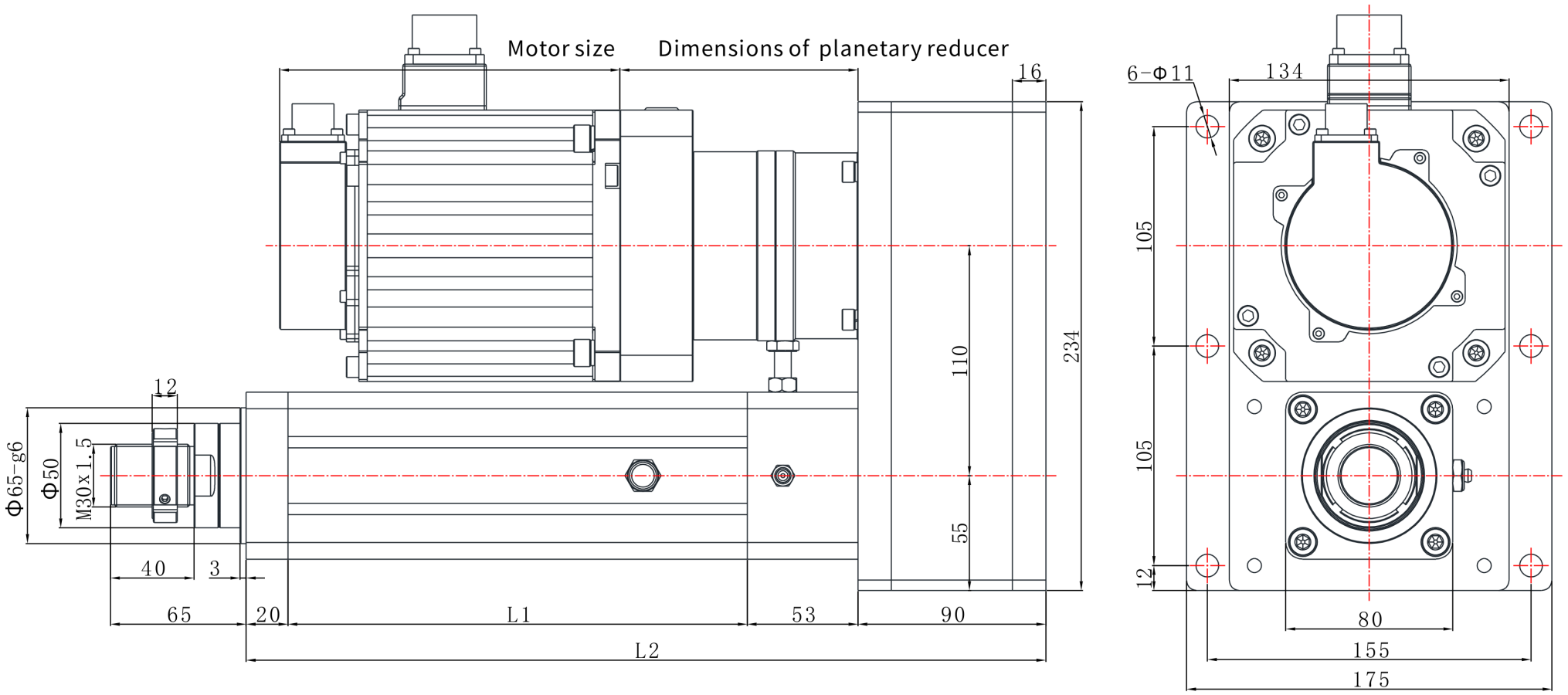

EDA80 | Dibujo dimensional

Dibujo de catálogo

EDA80 R05 dibujo dimensional ilustración:Cuando la longitud extensible <=400mm ; L1=longitud extensible+120,L2=extensible | R05

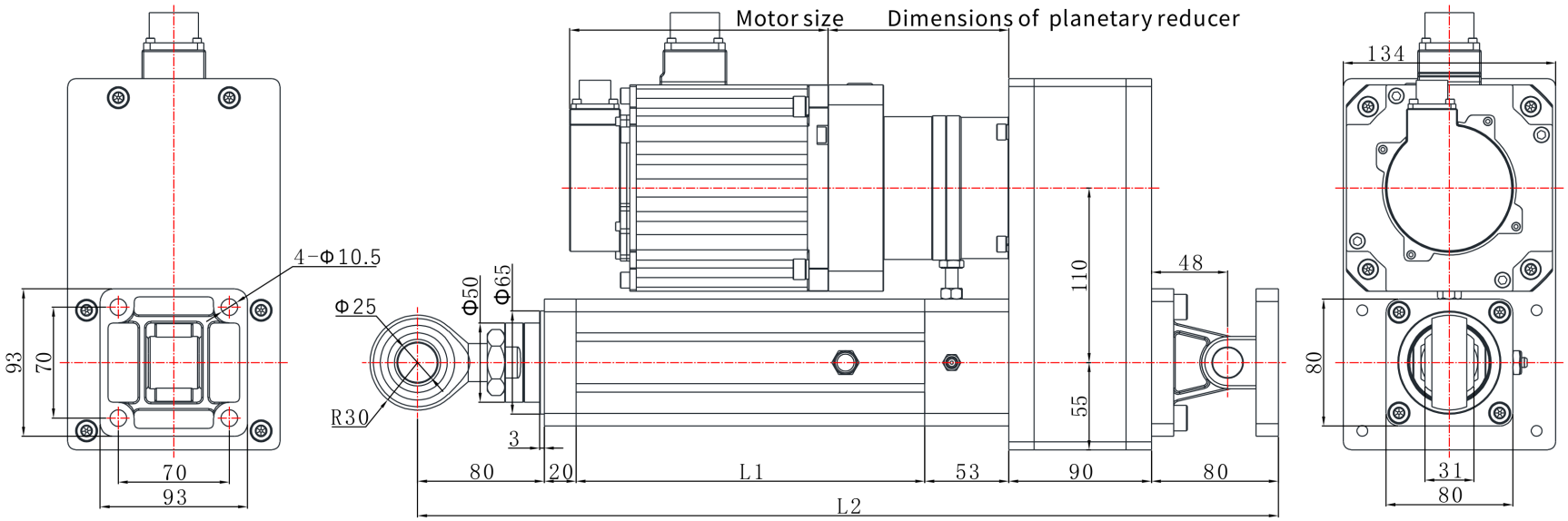

EDA80 | Dibujo dimensional

Dibujo de catálogo

EDA80 R04 dibujo dimensional ilustración:Cuando la longitud extensible <=400mm ; L1=longitud extensible+120,L2=extensible | R04

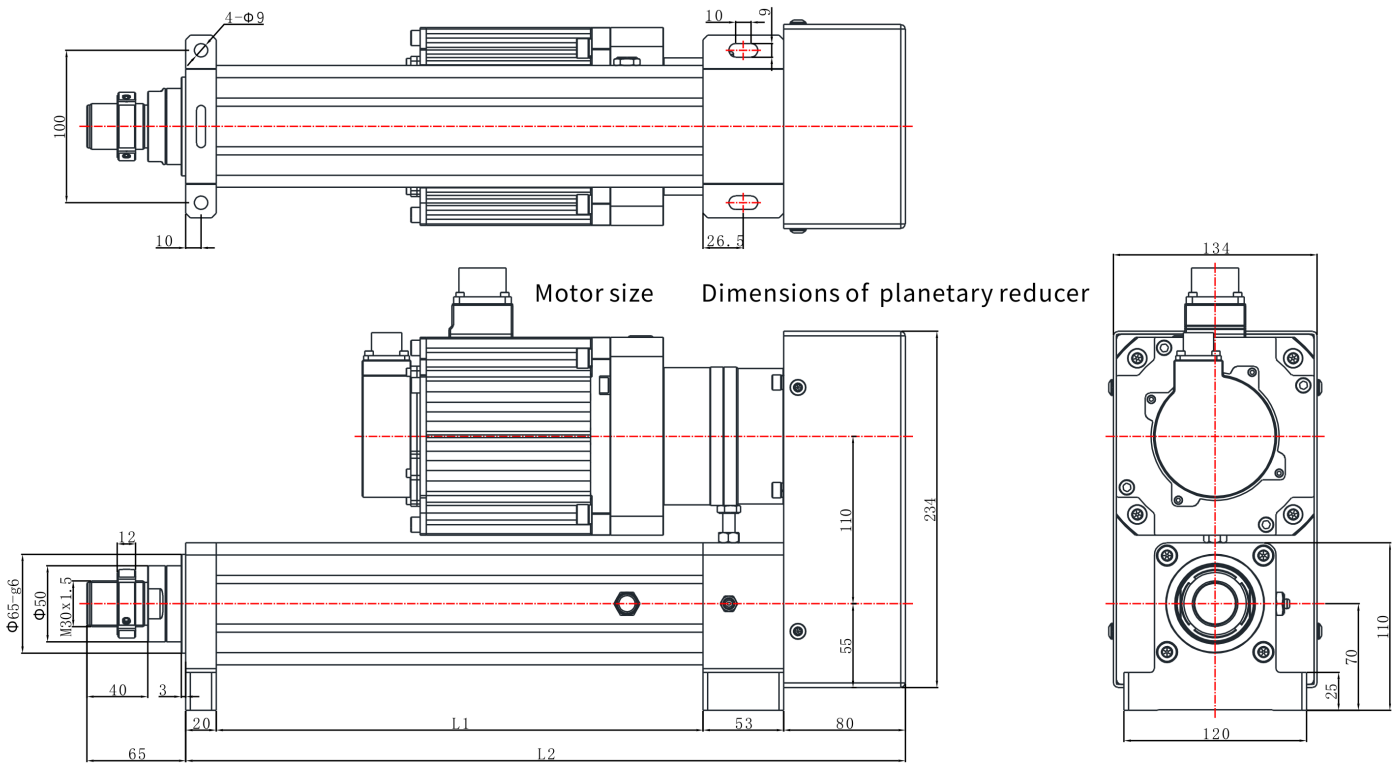

EDA80 | Dibujo dimensional

Dibujo de catálogo

EDA80 R07 dibujo dimensional ilustración:Cuando la longitud extensible <=400mm ; L1=longitud extensible+120,L2=extensible | R07

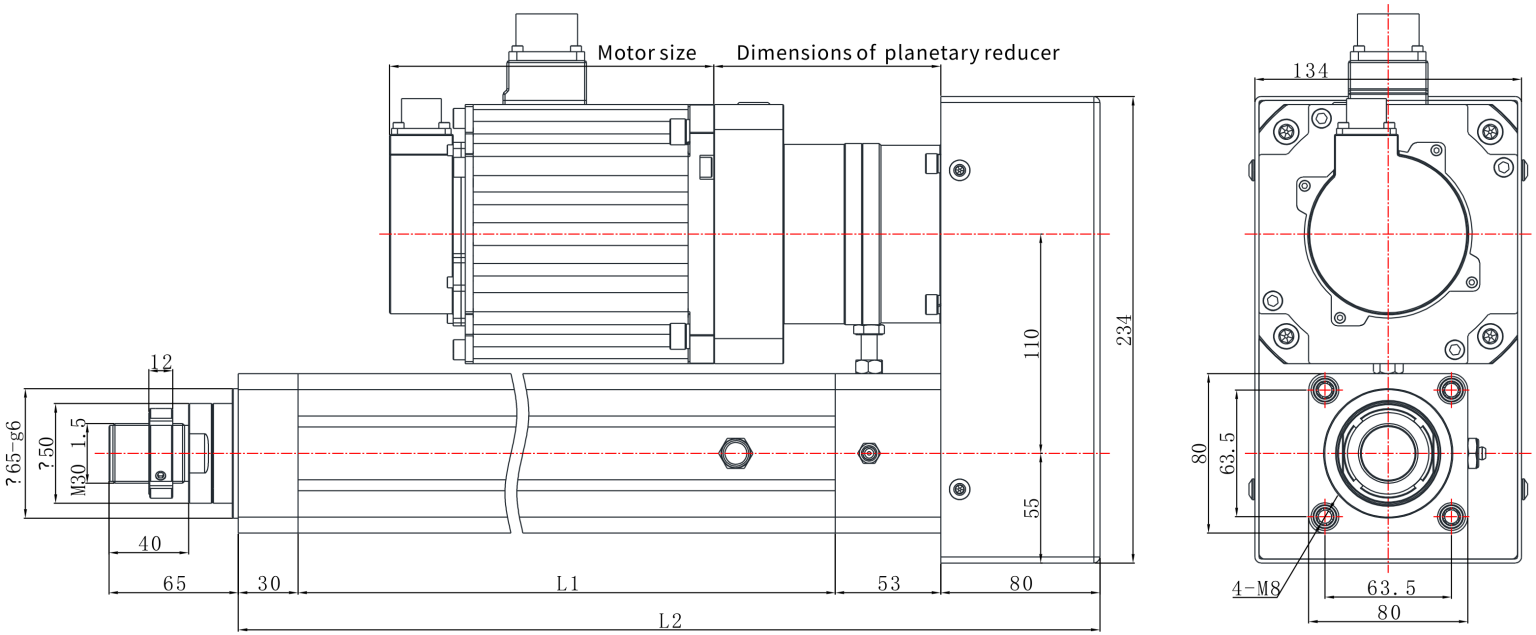

EDA80 | Dibujo dimensional

Dibujo de catálogo

EDA80 R03 dibujo dimensional ilustración:Cuando la longitud extensible <=400mm ; L1=longitud extensible+120,L2=extensible | R03

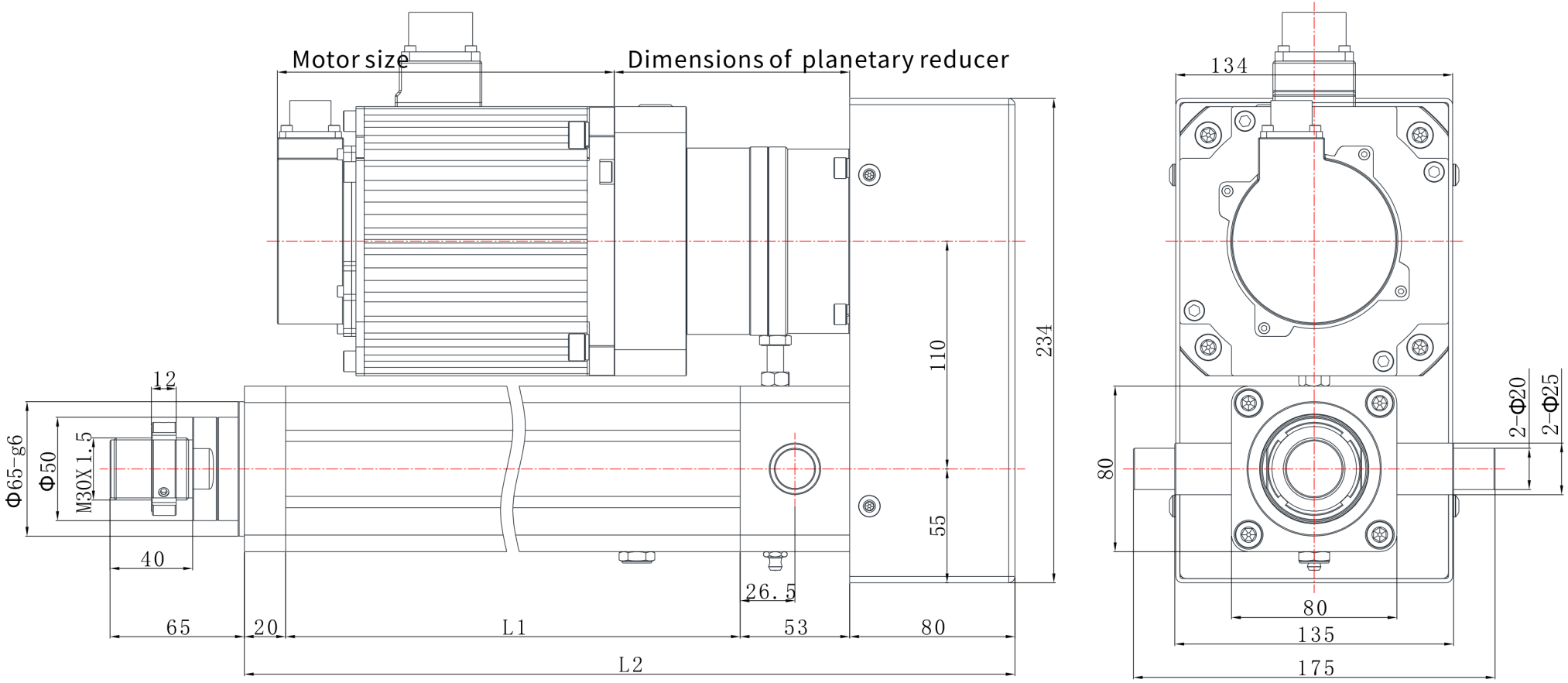

EDA80 | Dibujo dimensional

Dibujo de catálogo

EDA80 R06 dibujo dimensional ilustración:L1=longitud extensible+120,L2=longitud extensible+342 | R06

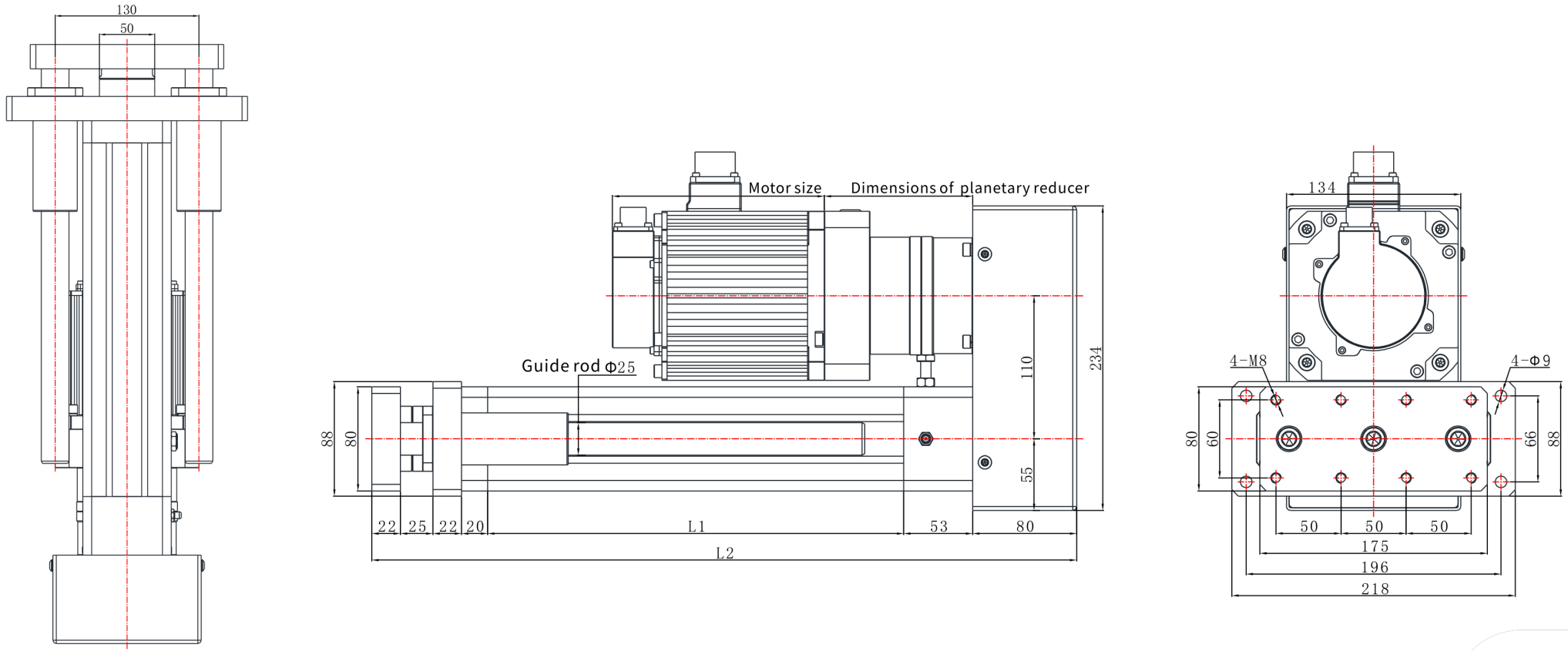

EDA80 | Dibujo dimensional

Dibujo de catálogo

EDA80 L04 dibujo dimensional ilustración:Cuando la longitud extensible <=400mm ; L1=longitud extensible+120,L2=extensible | L04

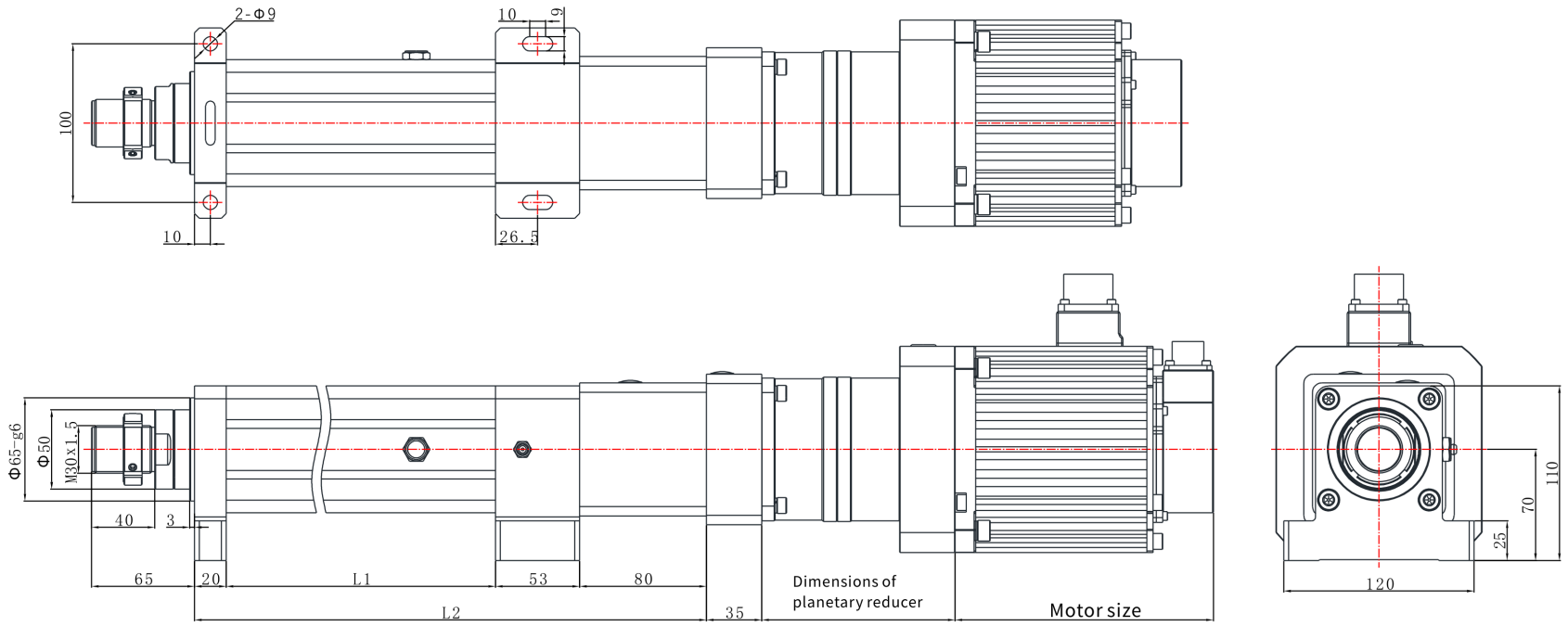

EDA80 | Dibujo dimensional

Dibujo de catálogo

EDA80 L03 dibujo dimensional ilustración:Cuando la longitud extensible <=400mm ; L1=longitud extensible+120,L2=extensible | L03

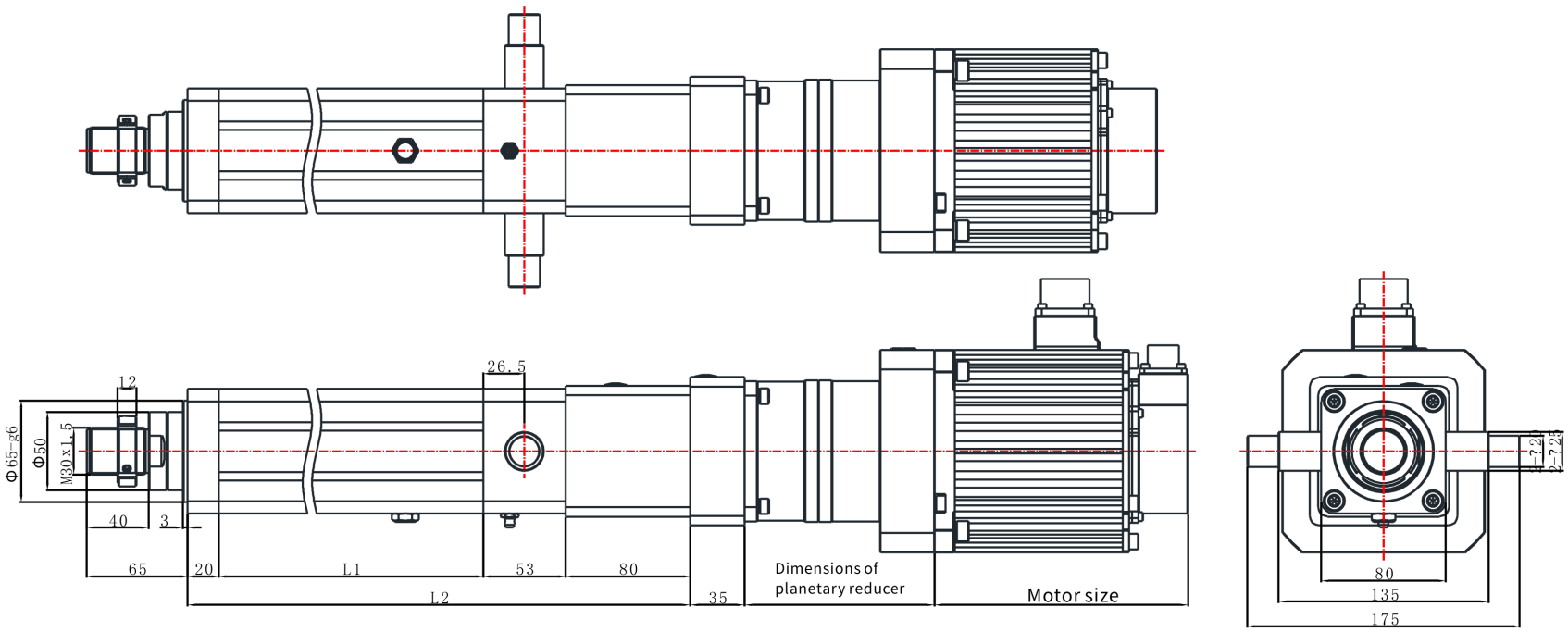

EDA80 | Dibujo dimensional

Dibujo de catálogo

EDA80 L07 dibujo dimensional ilustración:Cuando la longitud extensible <=400mm ; L1=longitud extensible+120,L2=extensible | L07

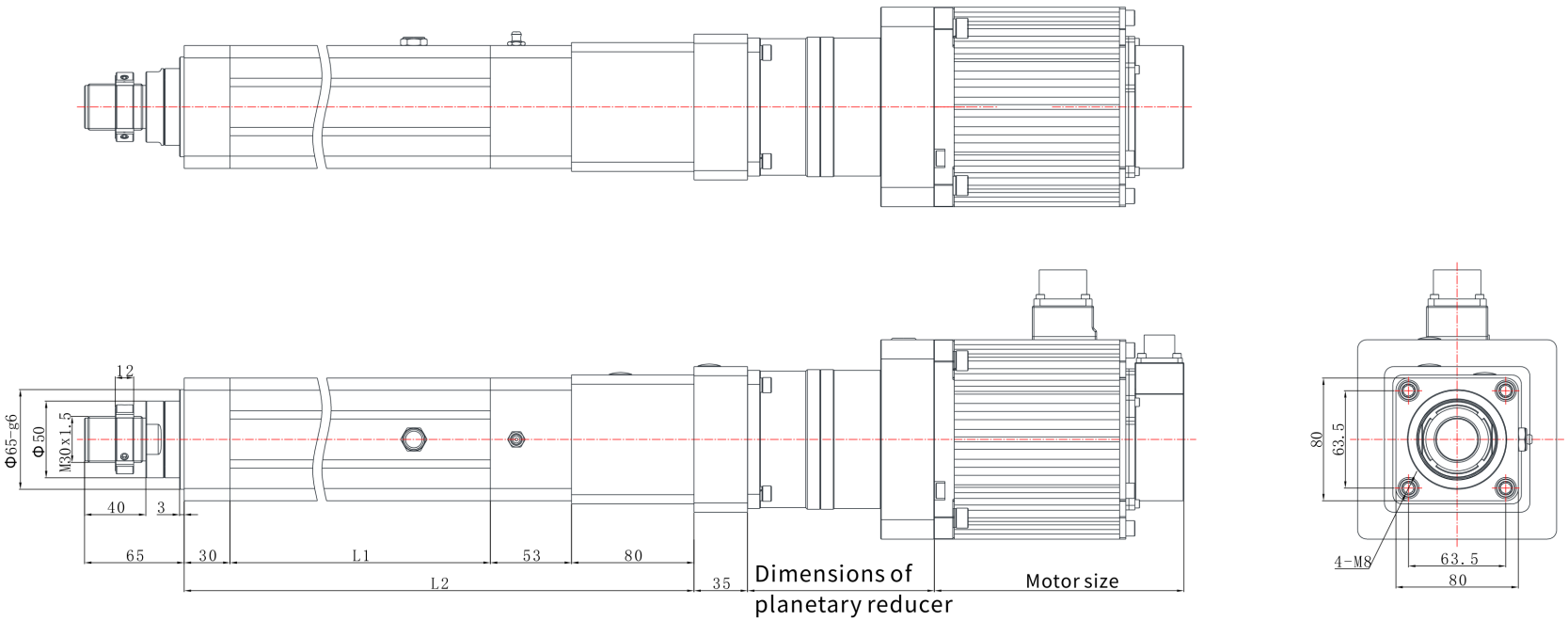

EDA80 | Dibujo dimensional

Dibujo de catálogo

EDA80 L01 dibujo dimensional ilustración:Cuando la longitud extensible <=400mm ; L1=longitud extensible+120,L2=extensible | L01

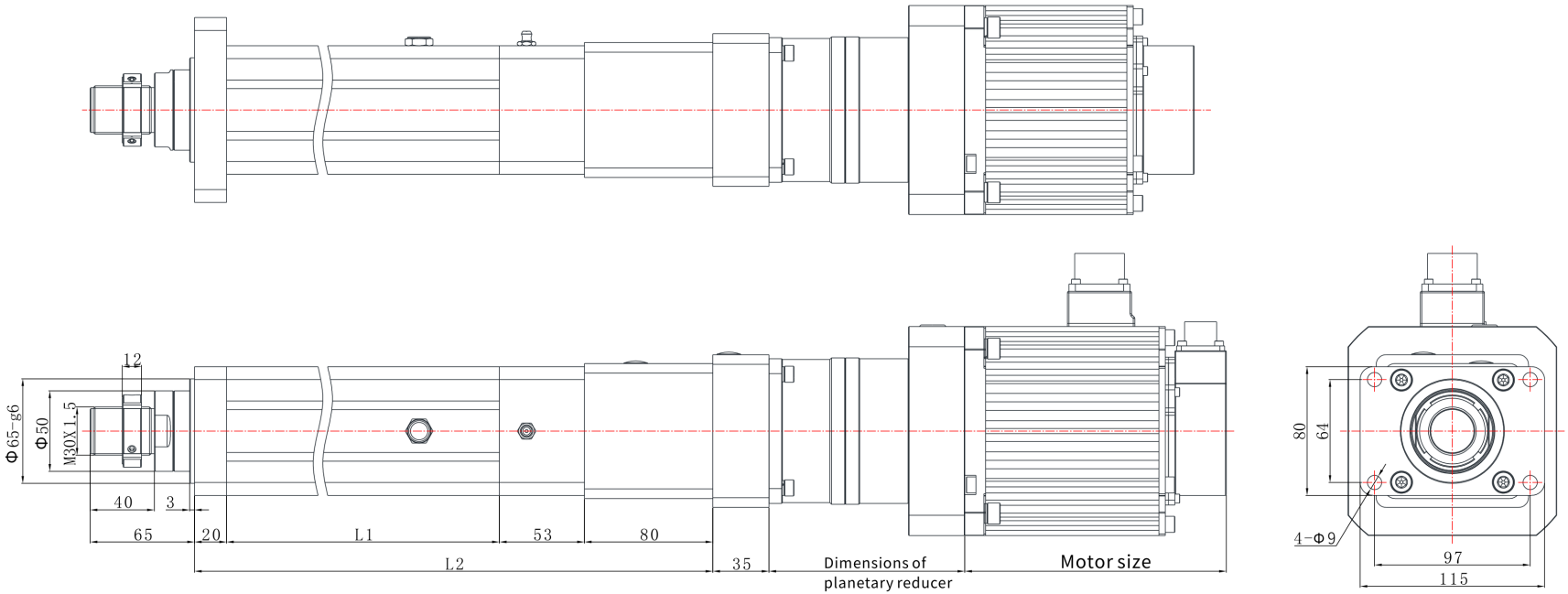

EDA80 | Dibujo dimensional

Dibujo de catálogo

EDA80 L06 dibujo dimensional ilustración:L1=longitud extensible+120,L2=longitud extensible+342 | L06

