# EDA75Z

Cilindro elétrico servo de alta precisão e alta carga com curso personalizável EDA75Z

## PRODUTO

Um cilindro elétrico servo para movimento linear guiado numa máquina ou linha de produção.

## Especificações técnicas

| | |
|---|---|
| Interruptor de fim de curso | **Interruptor magnético** |
| Velocidade máxima permitida | **<=500 mm/s** |
| Impulso máximo permitido | **<=8kN** |
| Ângulo de rotação da haste do pistão | **+/-0.3 deg** |
| Comprimento extensível | **<=600 mm** |
| Diâmetro interno | **phi63 mm** |

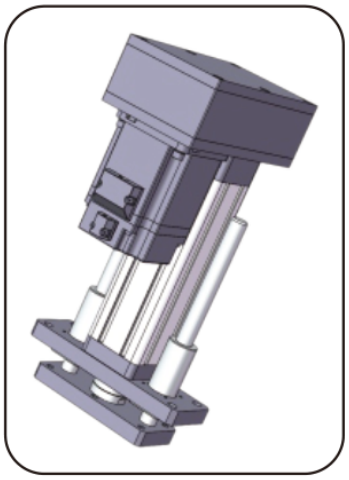

Ilustração de produto

## Seleção

Escolha impulso, curso e velocidade como um único regime. Um máximo de catálogo não significa que os outros máximos se apliquem ao mesmo tempo. Confirme o passo do fuso, a montagem do motor, a redução e a ligação da carga antes de encomendar.

## Parâmetros básicos

Nota: o impulso, o curso e a velocidade devem ser combinados com o uso real, e os três valores limite não podem ser utilizados em conjunto.

| Diâmetro externo | Diâmetro interno | Impulso máximo permitido | Comprimento extensível | Velocidade máxima permitida | Velocidade máxima permitida Ângulo de rotação da haste do êmbolo Interruptor de fim de curso | Interruptor de fim de curso |
|---|---|---|---|---|---|---|
| 75x75 mm | phi63 mm | <=8KN | <=600 mm | <=500 mm/s | +/-0.3 deg | Interruptor magnético |

## OPÇÕES DE ACIONAMENTO E MOTOR

| Avanço do fuso de esferas | Relação de velocidade da polia síncrona (entrada: saída) | Relação de velocidade da polia síncrona (entrada: saída) | Relação de velocidade da polia síncrona (entrada: saída) | Especificações de motor que podem ser instaladas directamente | Especificações de motor que podem ser instaladas directamente | Redutores que podem ser combinados | Redutores que podem ser combinados |
|---|---|---|---|---|---|---|---|
| 05mm | 1:1 | 1.5:1 | 2:1 | 100A | 130A | 60A | 60A, 80A |
| 10mm | 1:1 | 1.5:1 | 2:1 | 100A | 130A | 60A | 60A, 80A |
| 10mm | 1:1 | 1.5:1 | 2:1 | 100A | 130A | 90A | 60A, 80A, 100A, 130A |
| 20mm | 1:1 | 1.5:1 | 2:1 | 100A | 130A | 90A | 60A, 80A, 100A, 130A |


emmy@htrobot.com www.htrobot.com

# EDA75Z

Cilindros elétricos

## Parâmetros do fuso de esferas

Nota: a carga do fuso de avanço aplica-se a um curso de <= 300mm; para um curso superior a 300mm, consulte o nosso pessoal técnico.

| Modelo do fuso de esferas | Tipo | Diâmetro | Avanço do fuso de esferas | Ca (KN) | Coa (KN) | Rigidez do fuso de esferas | Diâmetro da esfera | Eixo do parafuso | Esbelteza | Precisão de posicionamento \| nível de precisão | Precisão de posicionamento \| nível de precisão |
|---|---|---|---|---|---|---|---|---|---|---|---|
| SFNU2005-4 | Fuso de esferas | 20 mm | 05mm | 15.2 KN | 38 KN | 39Kgf/um | 3.175mm | 22K6 | 1:30 | C5/+/-0.01 | C7/+/-0.02 |
| SFA2010-3.8 | Fuso de esferas | 20 mm | 10mm | 14.8 KN | 38 KN | 40Kgf/um | 3.175mm | 22K6 | 1:30 | C5/+/-0.01 | C7/+/-0.02 |
| SFA2020-1.8 | Fuso de esferas | 20 mm | 20mm | 7.4 KN | 17.2 KN | 19Kgf/um | 3.175mm | 22K6 | 1:30 | C5/+/-0.01 | C7/+/-0.02 |

## Parâmetros do rolamento

| Modelo do rolamento | Cr (KN) | Cor (KN) |
|---|---|---|
| Rolamento rígido de esferas 6206-ZZ | 19.5 KN | 11.3 KN |
| Rolamento axial de esferas plano 51206 | 29.3 KN | 58 KN |

## Polias sincronizadoras e correia

| Relação de velocidades das polias síncronas | Especificações da engrenagem motriz | Especificações da engrenagem conduzida | Número de dentes da engrenagem motriz | Número de dentes da roda movida | Distância entre centros das polias síncronas | Perímetro da correia síncrona | Largura da correia síncrona |
|---|---|---|---|---|---|---|---|
| 1:1 | 5M25T42 | 5M25T42 | 40 | 40 | 110mm | 420 | 25mm |
| 1.5:1 | 5M25T42 | 5M25T42 | 30 | 45 | 110mm | 410 | 25mm |
| 2:1 | 5M25T42 | 5M25T42 | 30 | 60 | 110mm | 450 | 25mm |

## Tabela de correspondência dimensional (mm)

| Tipo de ligação da carga | phiA | phiB | phiC | C | D | E | F | H | G | M |
|---|---|---|---|---|---|---|---|---|---|---|
| Rosca exterior | phi60 | phi45 | - | 40 | 65 | 3 | 12 | - | 41 | M30x1.5 |
| Rosca interior | phi60 | phi45 | - | 40 | 25 | 3 | - | - | 41 | M20 |
| Conetor tipo I | phi60 | phi45 | phi20 | - | 118 | 3 | 20 | 40 | 41 | - |
| Rolamento de olhal | phi60 | phi45 | phi20 | - | 72 | 3 | 25 | - | 41 | - |
| Junta em Y | phi60 | phi45 | phi20 | - | 118 | 3 | 20 | 40 | 44.4 | - |


emmy@htrobot.com www.htrobot.com