MKK60 Cotes

Vues de dimensions et d'installation. Les unités sont les libellés imprimés sur chaque vue.

Ces dessins ne sélectionnent pas une course. Confirmez le montage par rapport à la configuration commandée.

F0 sans capot : 1 vues. panneau 1

H0 sans capot : 1 vues. panneau 2

HR sans capot : 1 vues. panneau 1

HL sans capot : 1 vues. panneau 2

HS sans capot : 1 vues. panneau 1

HM sans capot : 1 vues. panneau 2

F0 avec capot : 1 vues. panneau 1

H0 avec capot : 1 vues. panneau 2

HR avec capot : 1 vues. panneau 1

HL avec capot : 1 vues. panneau 2

HS avec capot : 1 vues. panneau 1

HM avec capot : 1 vues. panneau 2

F0 capot télescopique : 1 vues. panneau 1

H0 capot télescopique : 1 vues. panneau 2

HR capot télescopique : 1 vues. panneau 1

HL capot télescopique : 1 vues. panneau 2

HS capot télescopique : 1 vues. panneau 1

HM capot télescopique : 1 vues. panneau 2

F0 sans capot : 1 vues. panneau 1

H0 sans capot : 1 vues. panneau 2

HR sans capot : 1 vues. panneau 1

HL sans capot : 1 vues. panneau 2

HS sans capot : 1 vues. panneau 1

HM sans capot : 1 vues. panneau 2

F0 avec capot : 1 vues. panneau 1

H0 avec capot : 1 vues. panneau 2

HR avec capot : 1 vues. panneau 1

HL avec capot : 1 vues. panneau 2

HS avec capot : 1 vues. panneau 1

HM avec capot : 1 vues. panneau 2

F0 capot télescopique : 1 vues. panneau 1

H0 capot télescopique : 1 vues. panneau 2

HR capot télescopique : 1 vues. panneau 1

HL capot télescopique : 1 vues. panneau 2

HS capot télescopique : 1 vues. panneau 1

HM capot télescopique : 1 vues. panneau 2

F0 : 1 vues. montage F0

F1 : 1 vues. montage F1

F2 : 1 vues. montage F2

F3 : 1 vues. montage F3

F4 : 1 vues. montage F4

F5 : 1 vues. montage F5

F6 : 1 vues. montage F6

F7 : 1 vues. montage F7

H0 : 1 vues. montage H0

H1 : 1 vues. montage H1

MKK60 · F0 sans capot · panneau 1

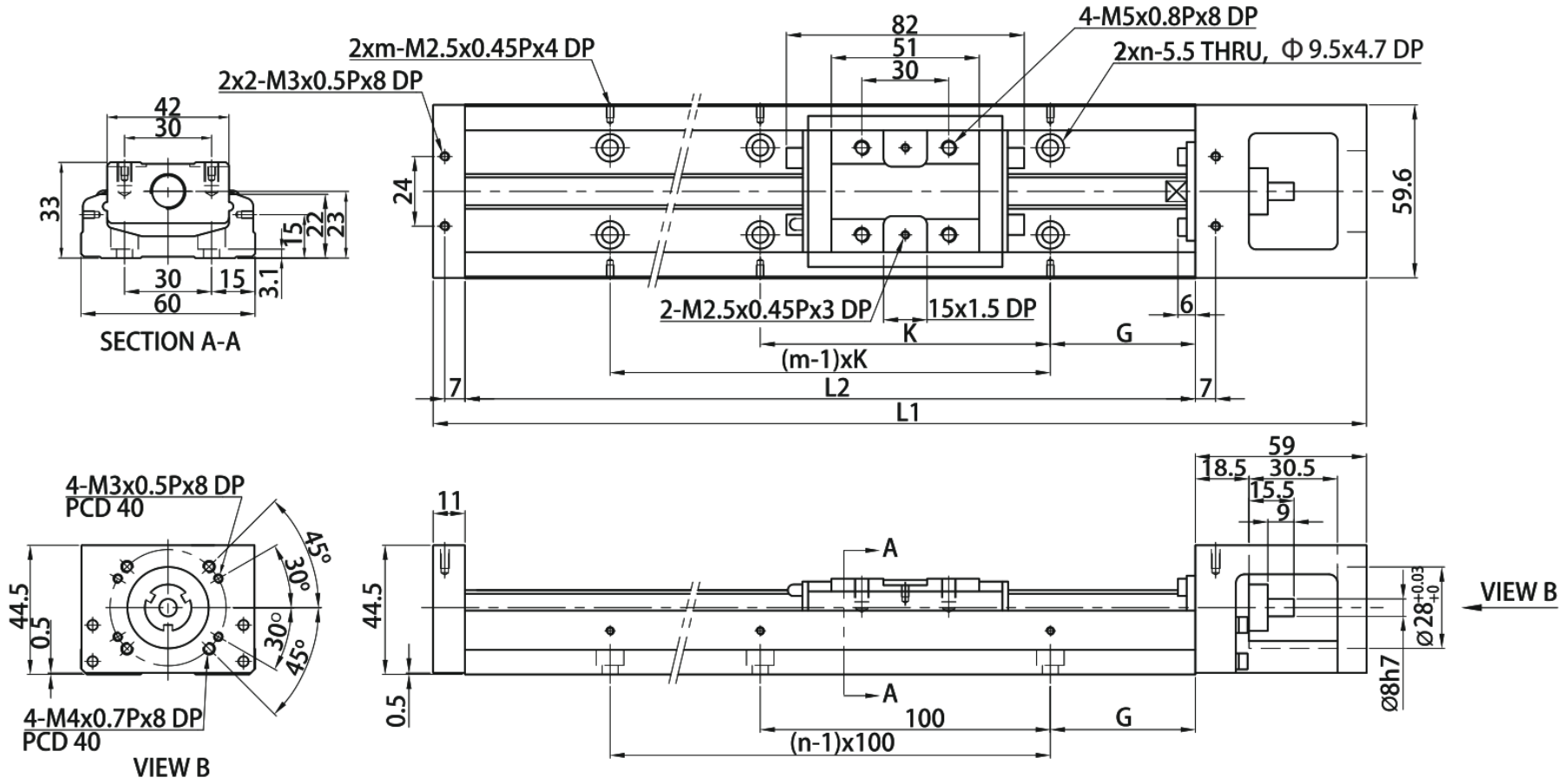

MKK60 · H0 sans capot · panneau 2

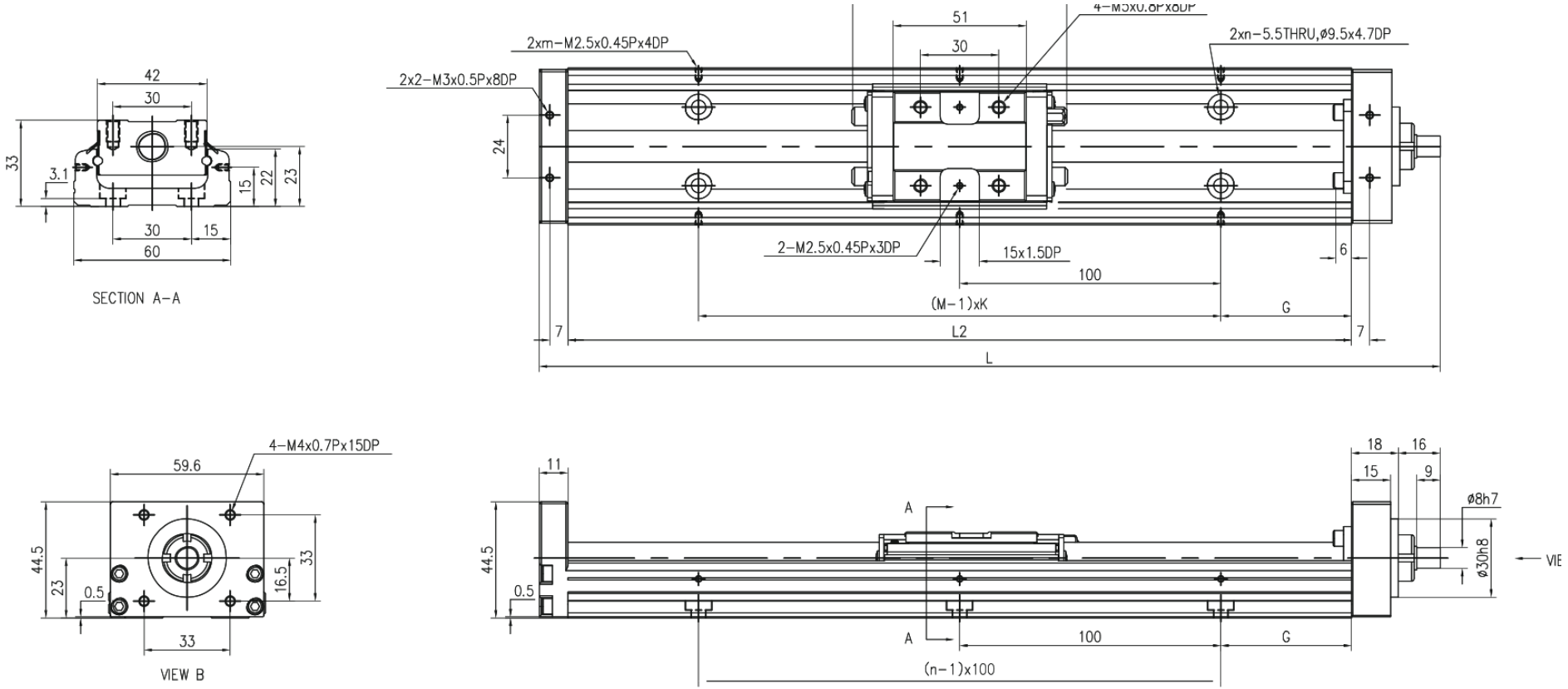

MKK60 · HR sans capot · panneau 1

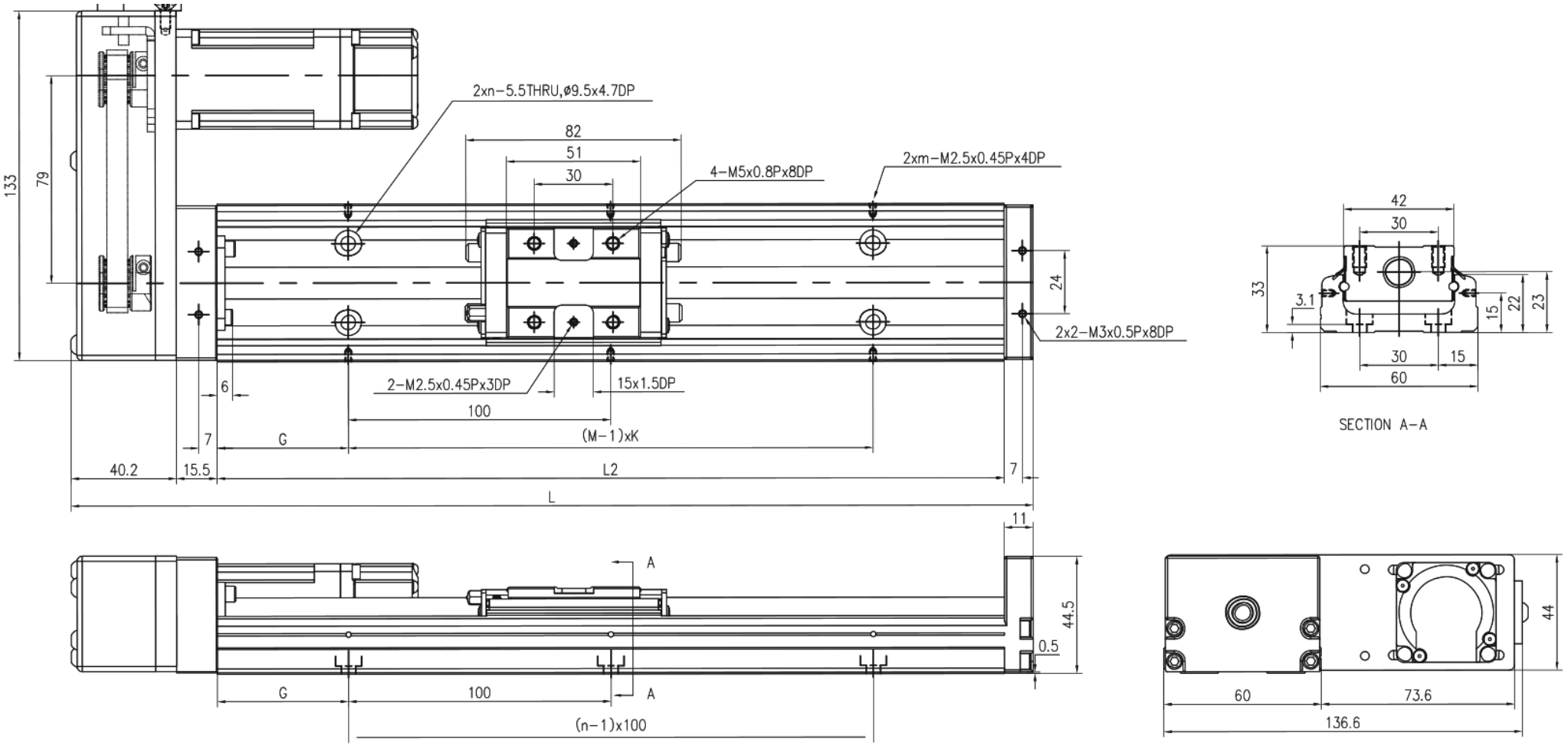

MKK60 · HL sans capot · panneau 2

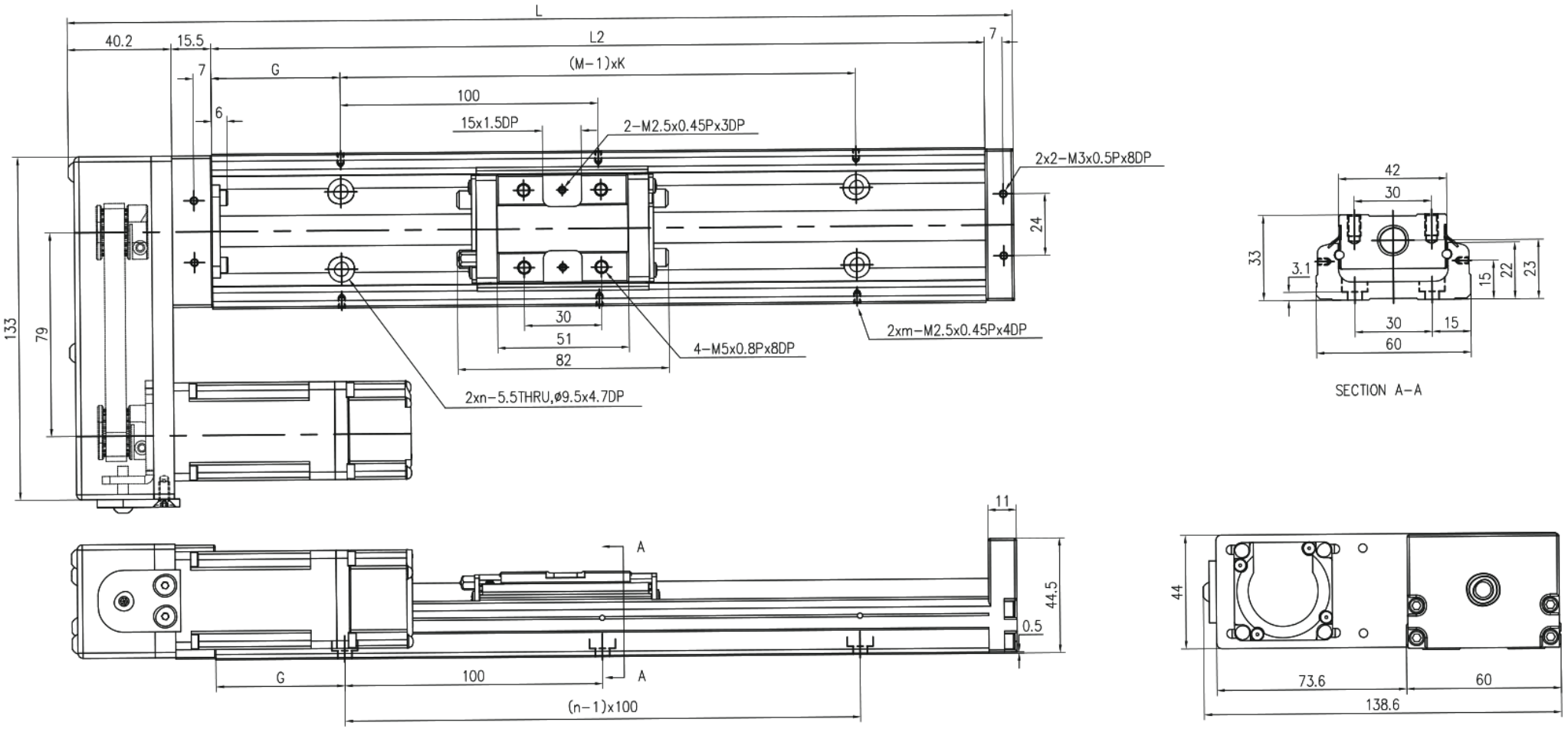

MKK60 · HS sans capot · panneau 1

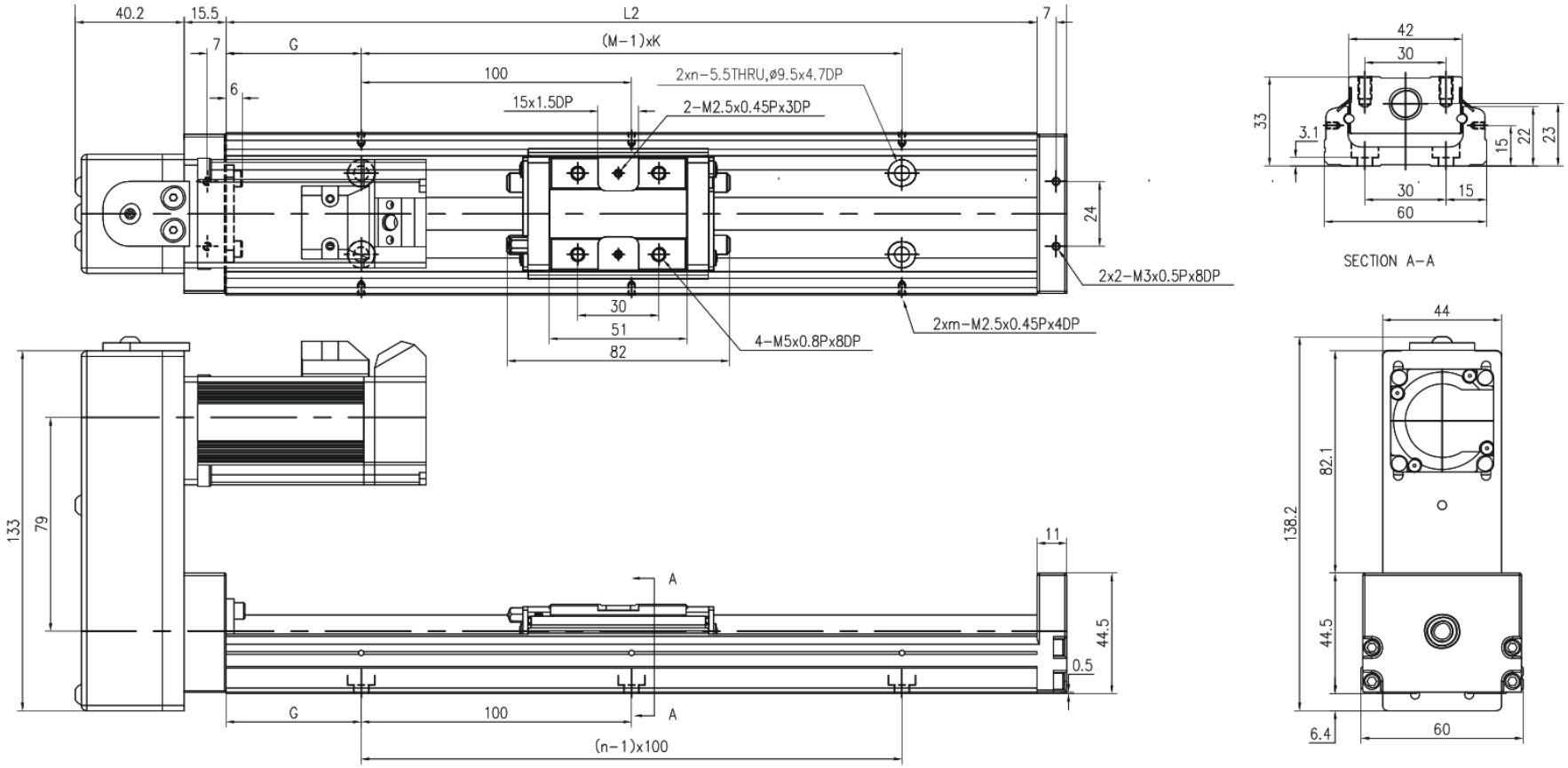

MKK60 · HM sans capot · panneau 2

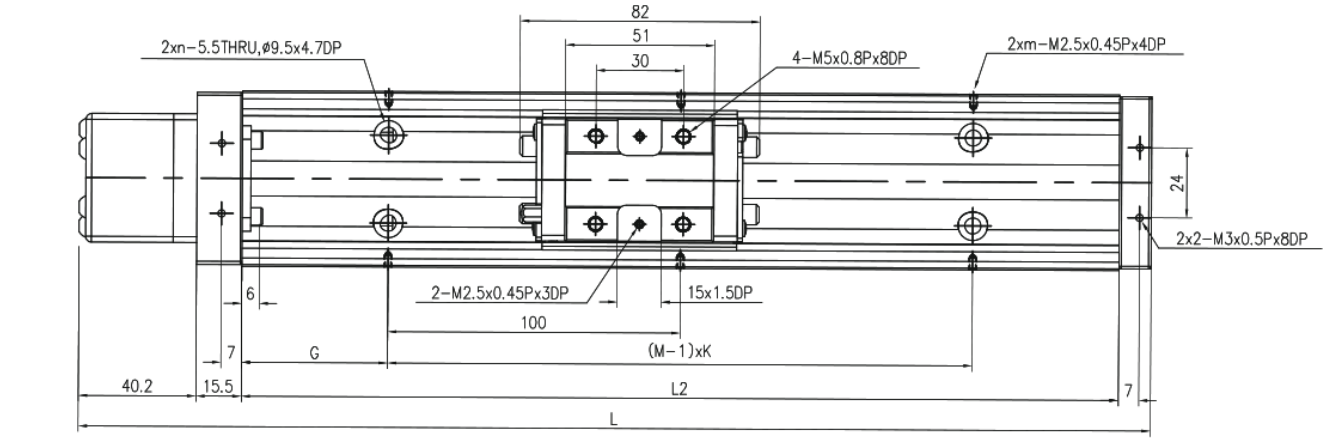

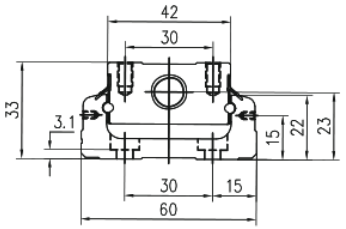

SECTION A−A

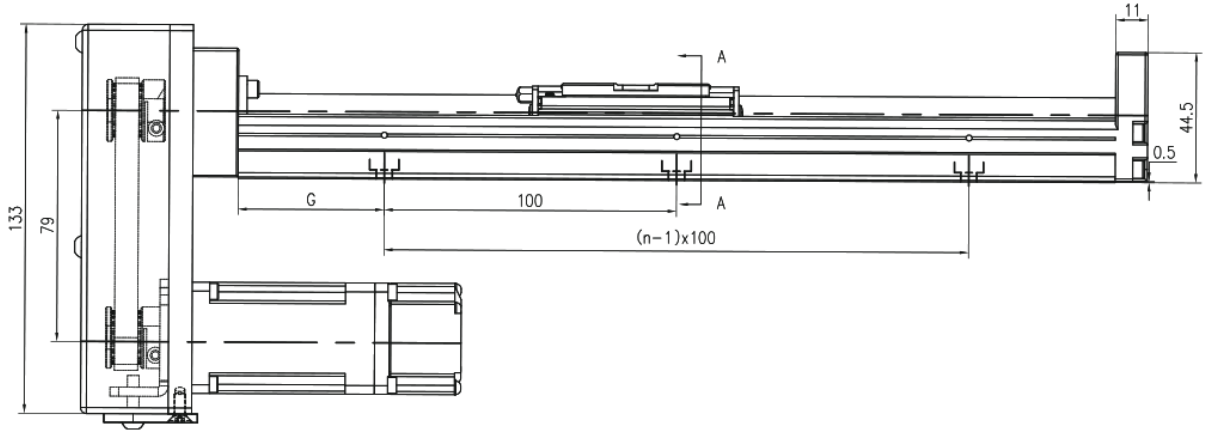

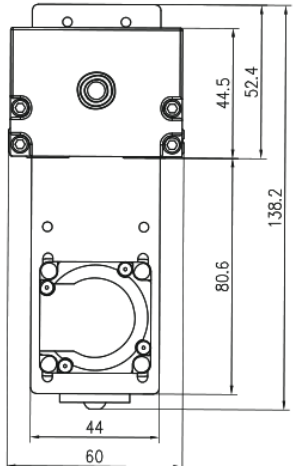

MKK60 · F0 avec capot · panneau 1

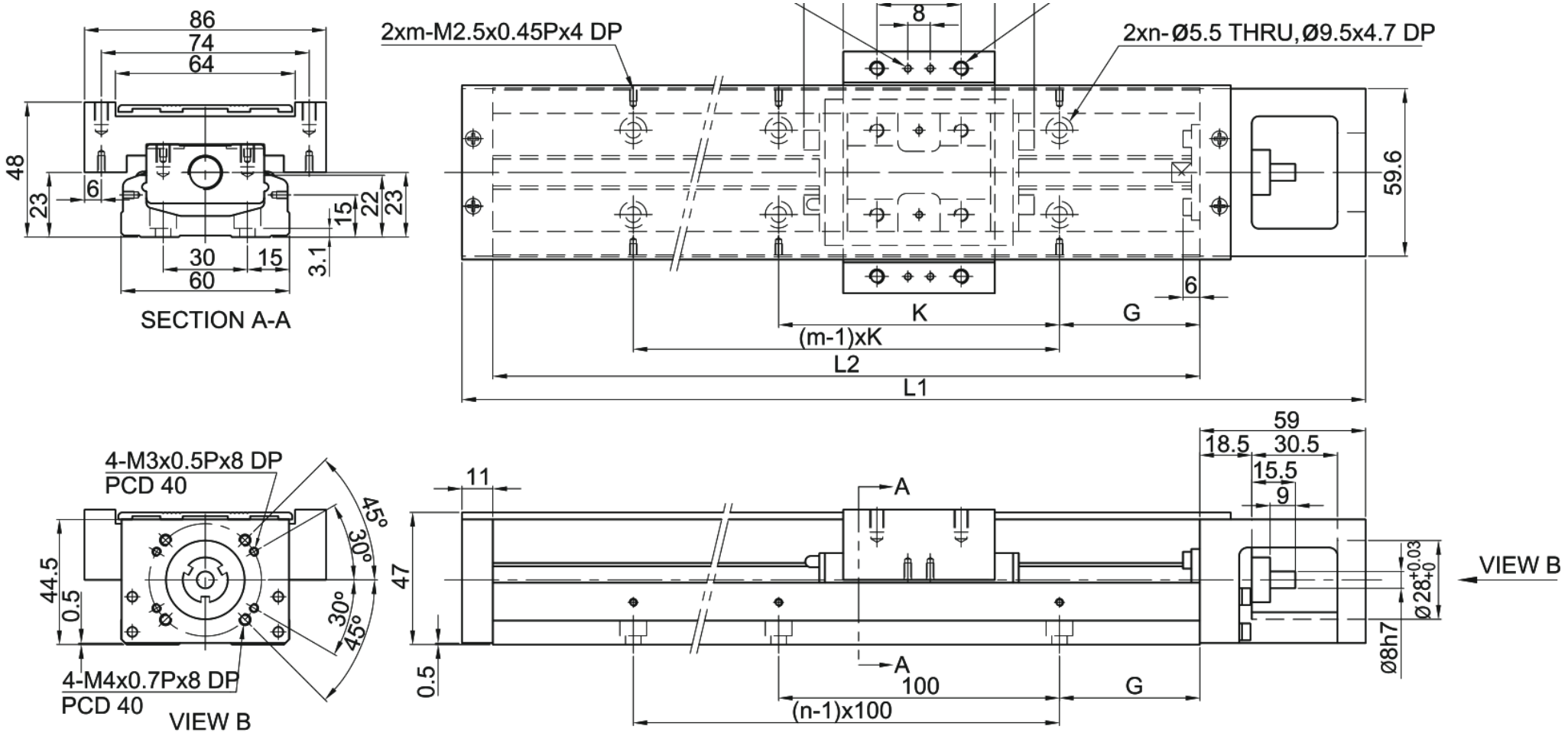

MKK60 · H0 avec capot · panneau 2

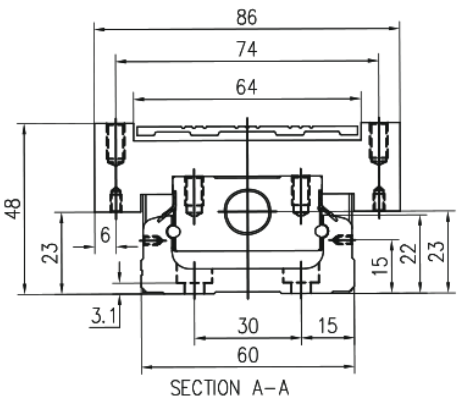

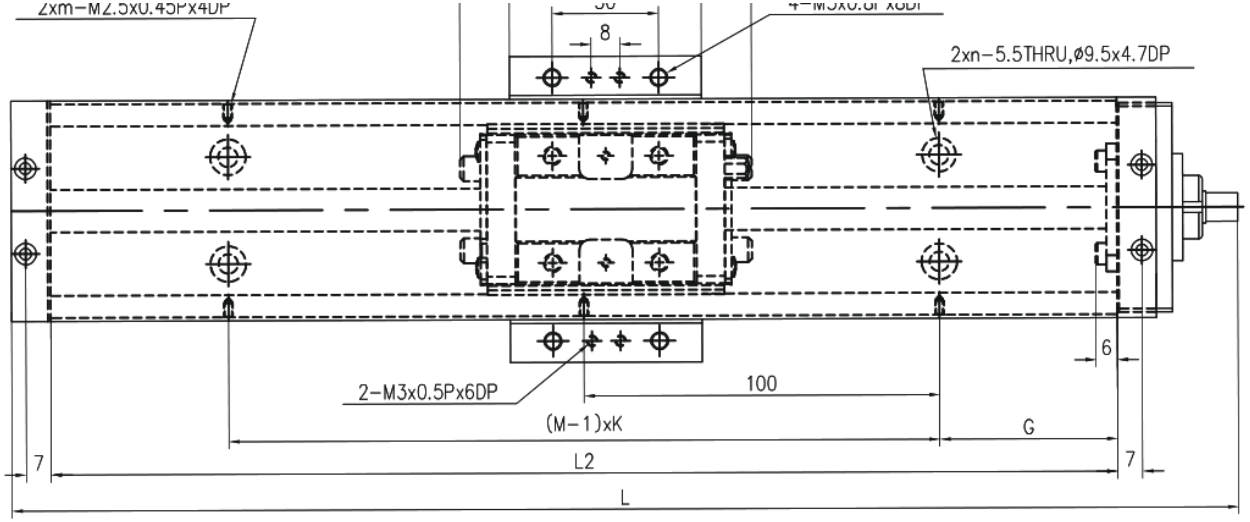

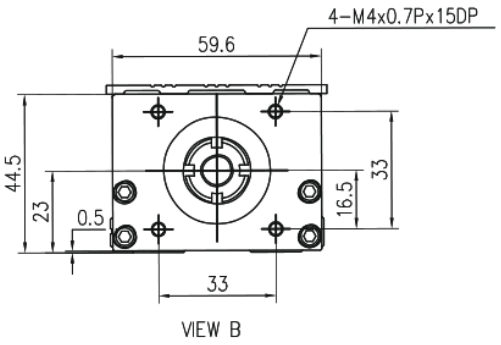

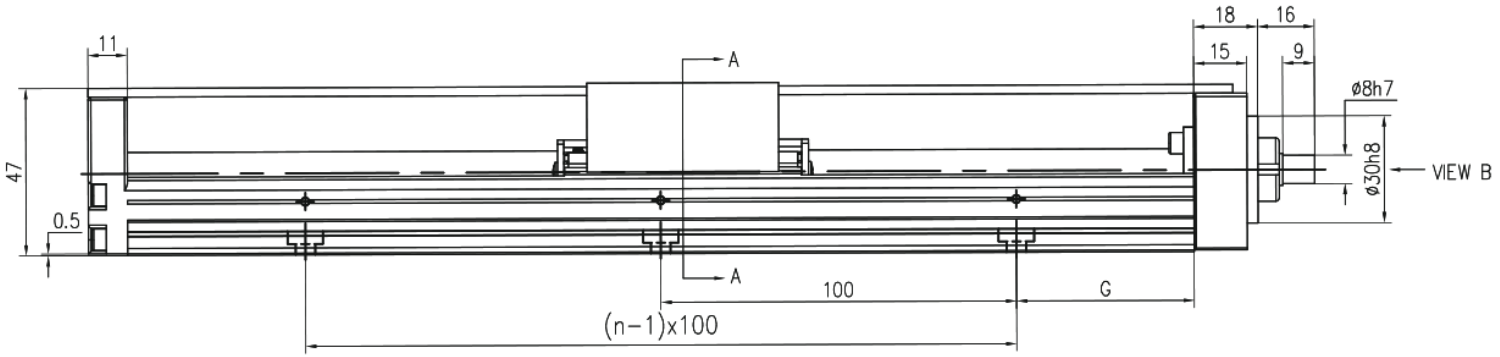

MKK60 · HR avec capot · panneau 1

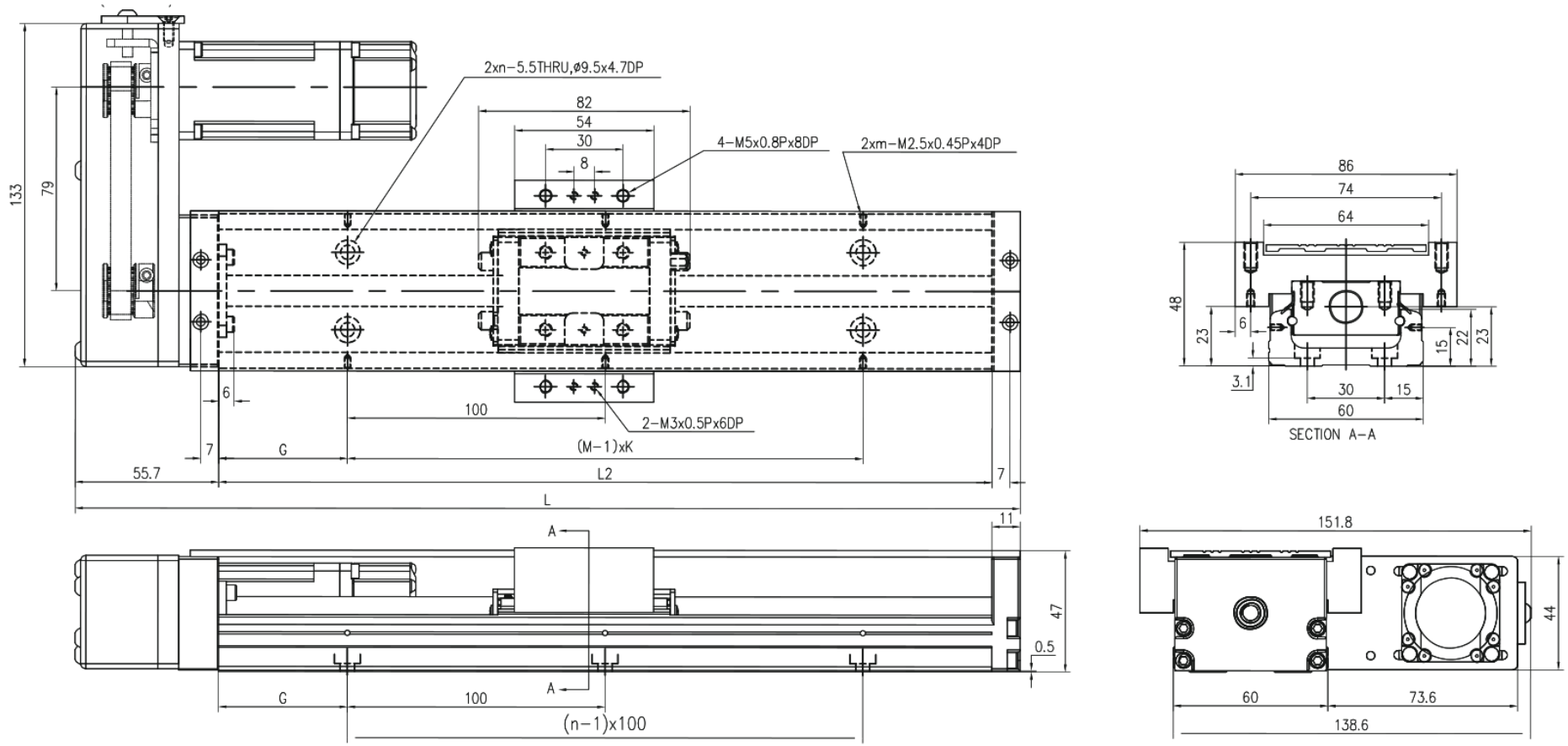

MKK60 · HL avec capot · panneau 2

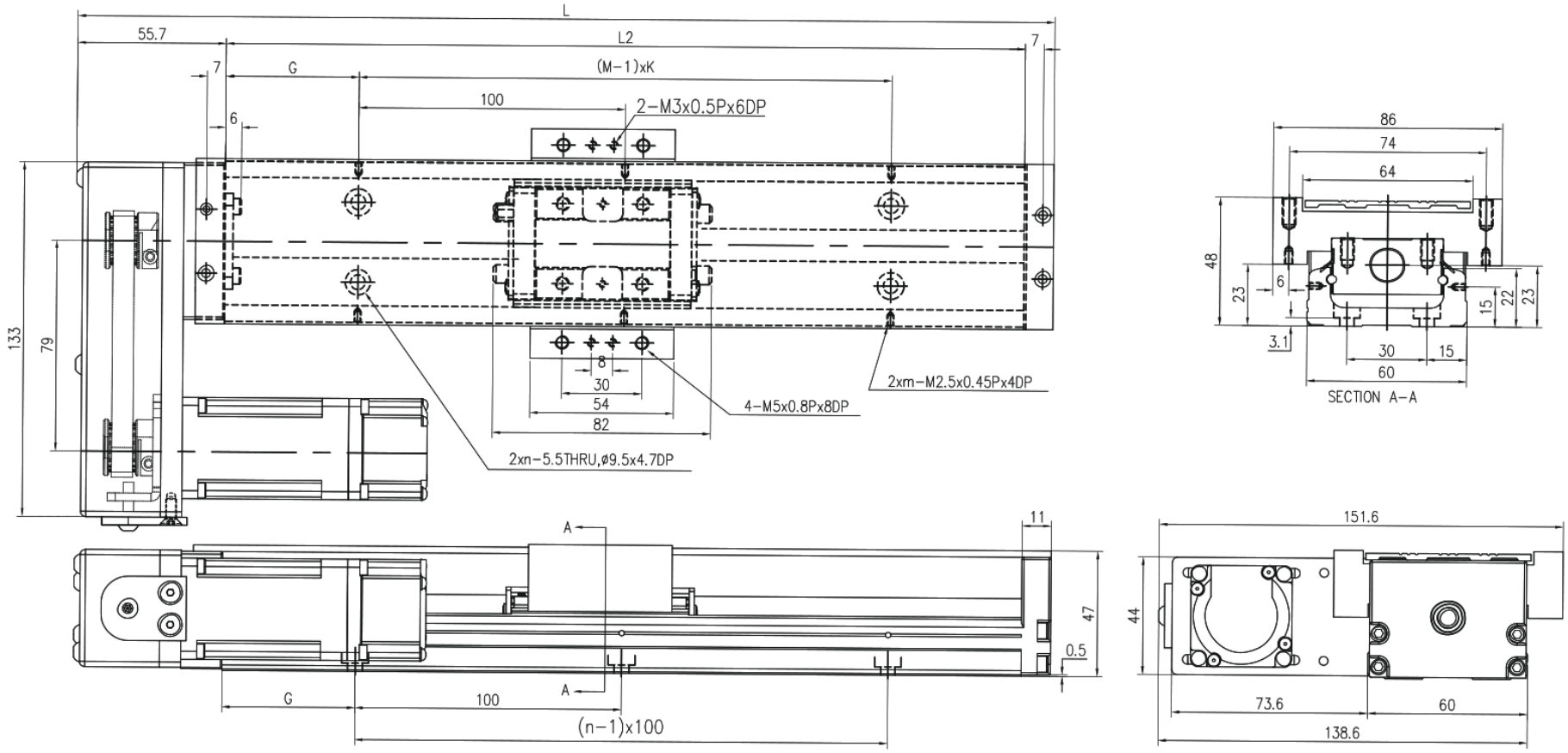

MKK60 · HS avec capot · panneau 1

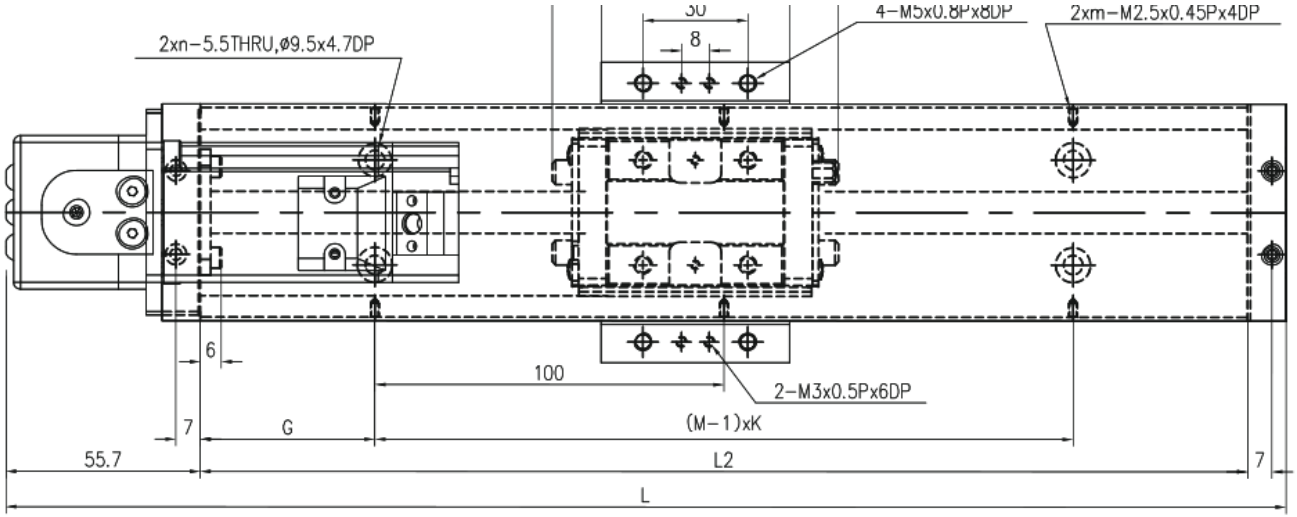

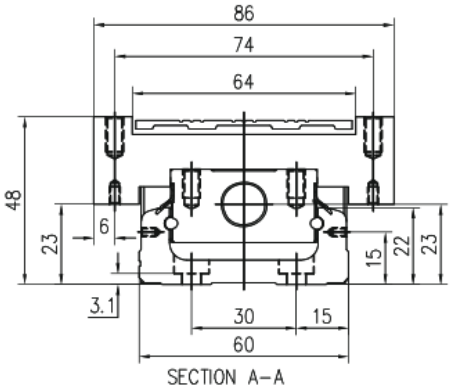

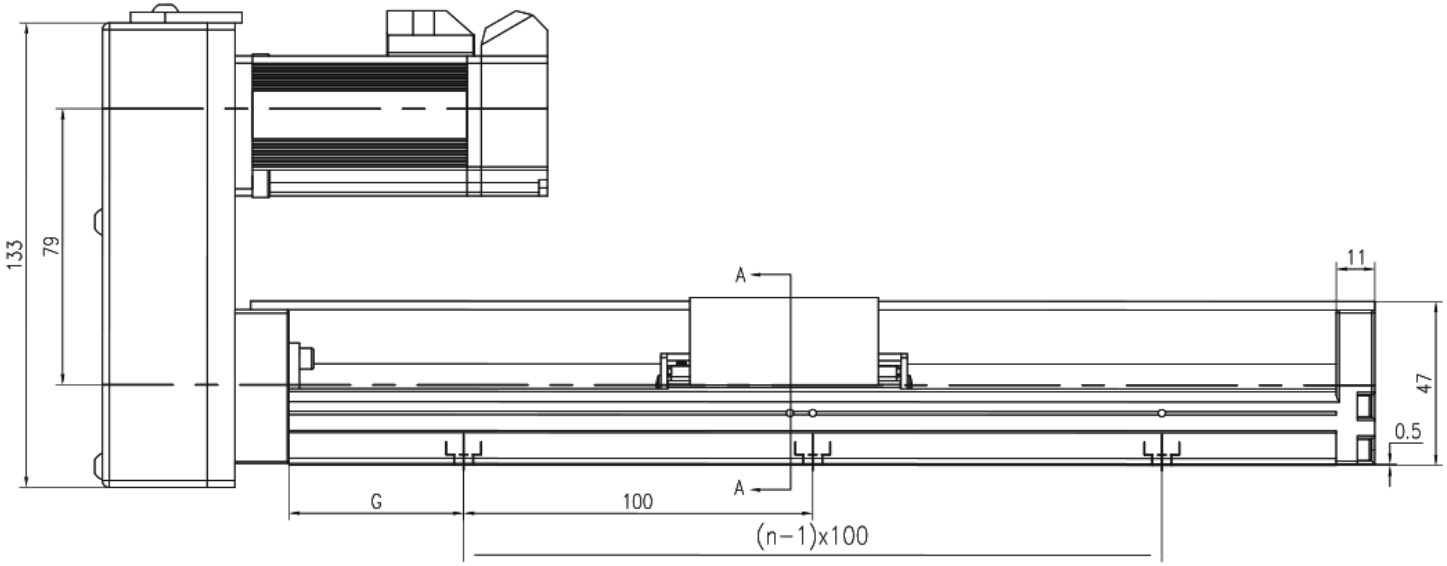

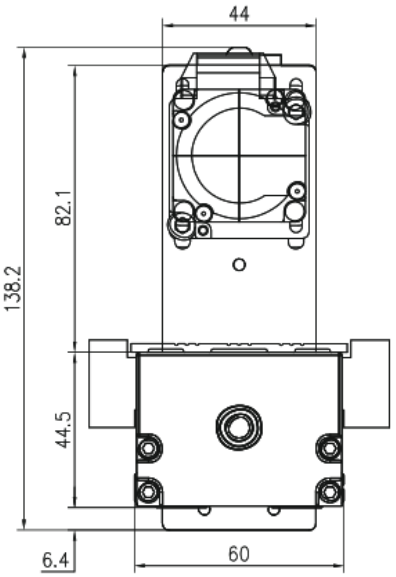

MKK60 · HM avec capot · panneau 2

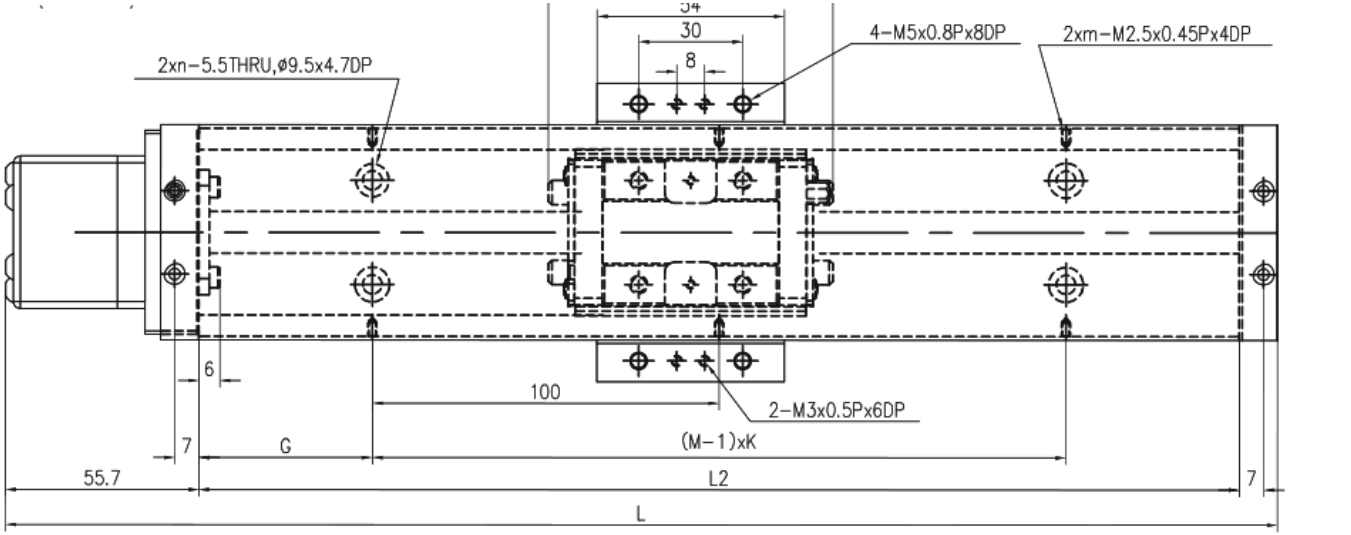

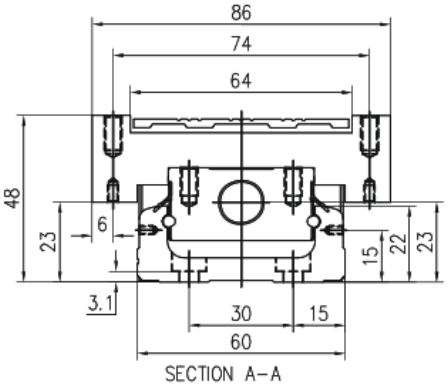

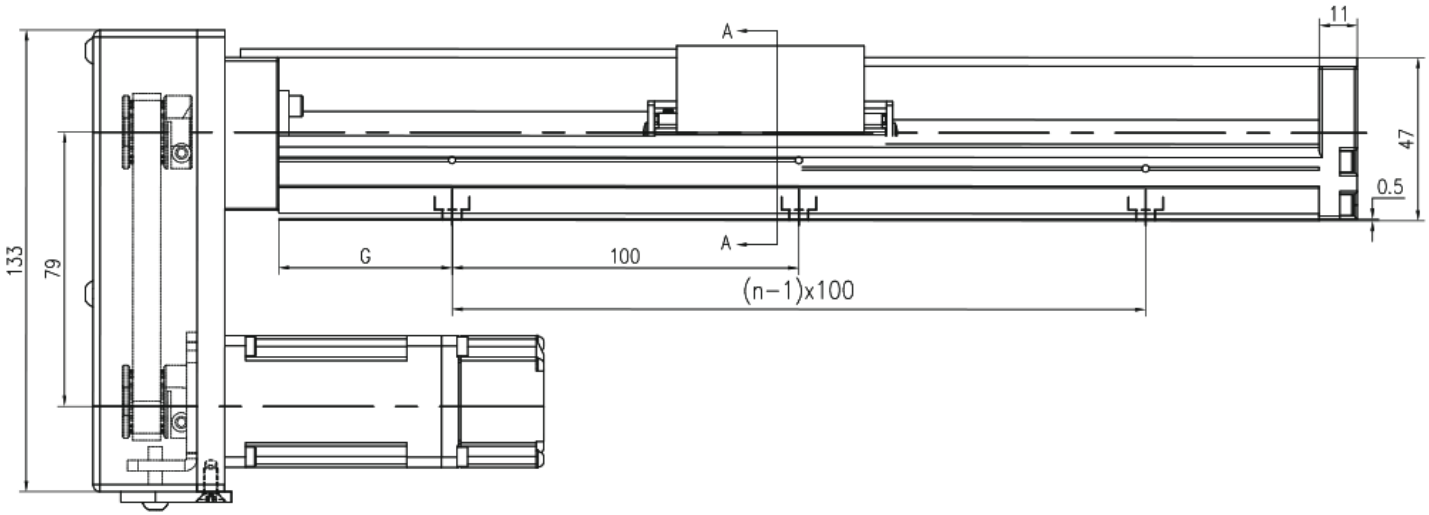

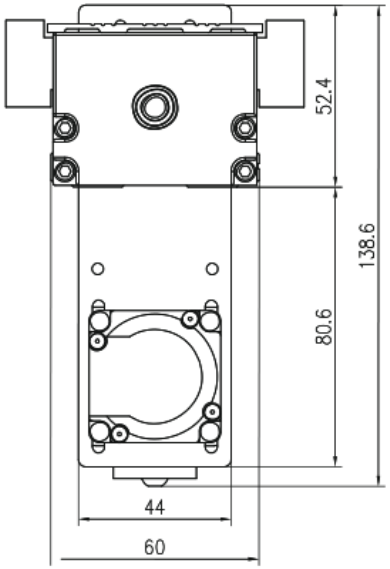

MKK60 · F0 capot télescopique · panneau 1

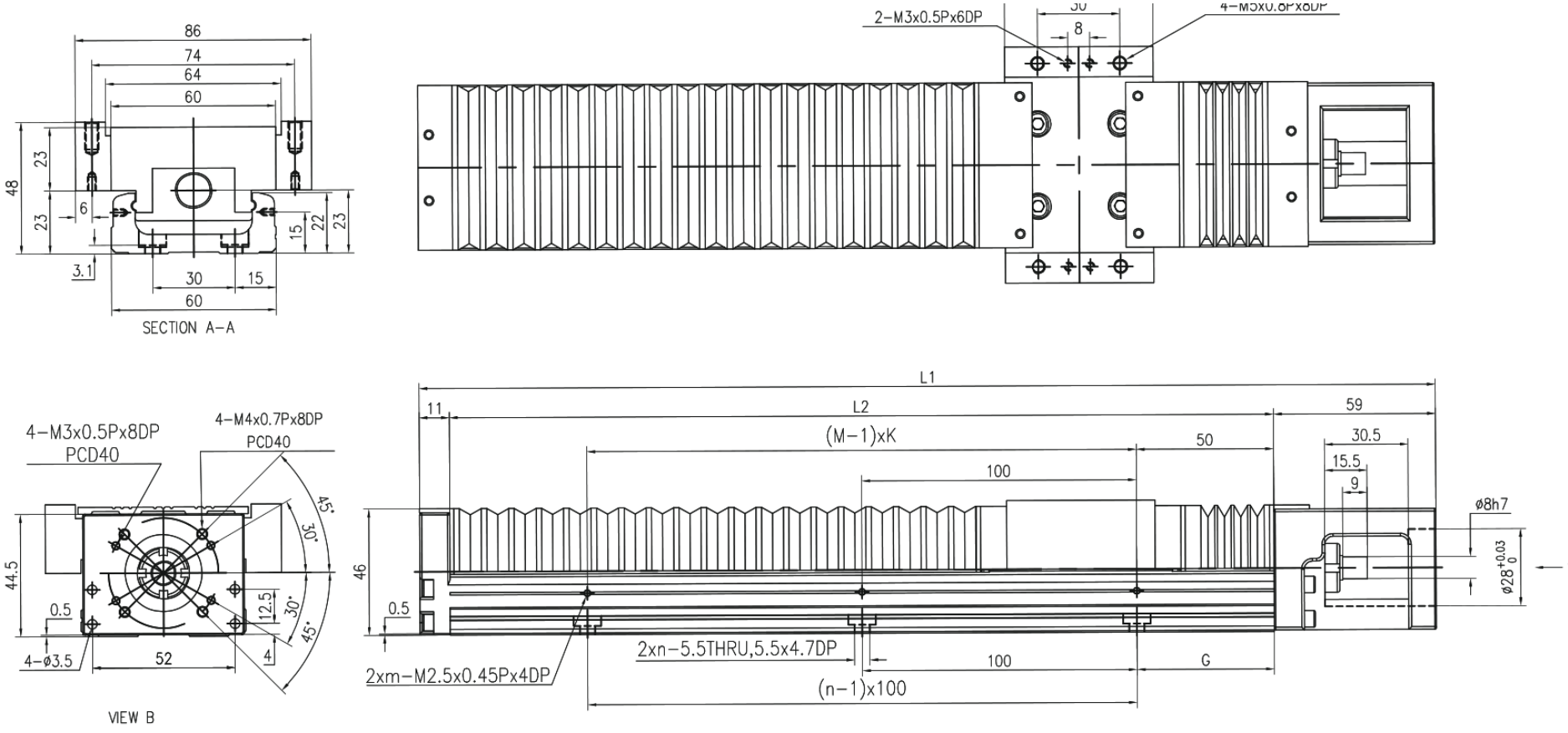

MKK60 · H0 capot télescopique · panneau 2

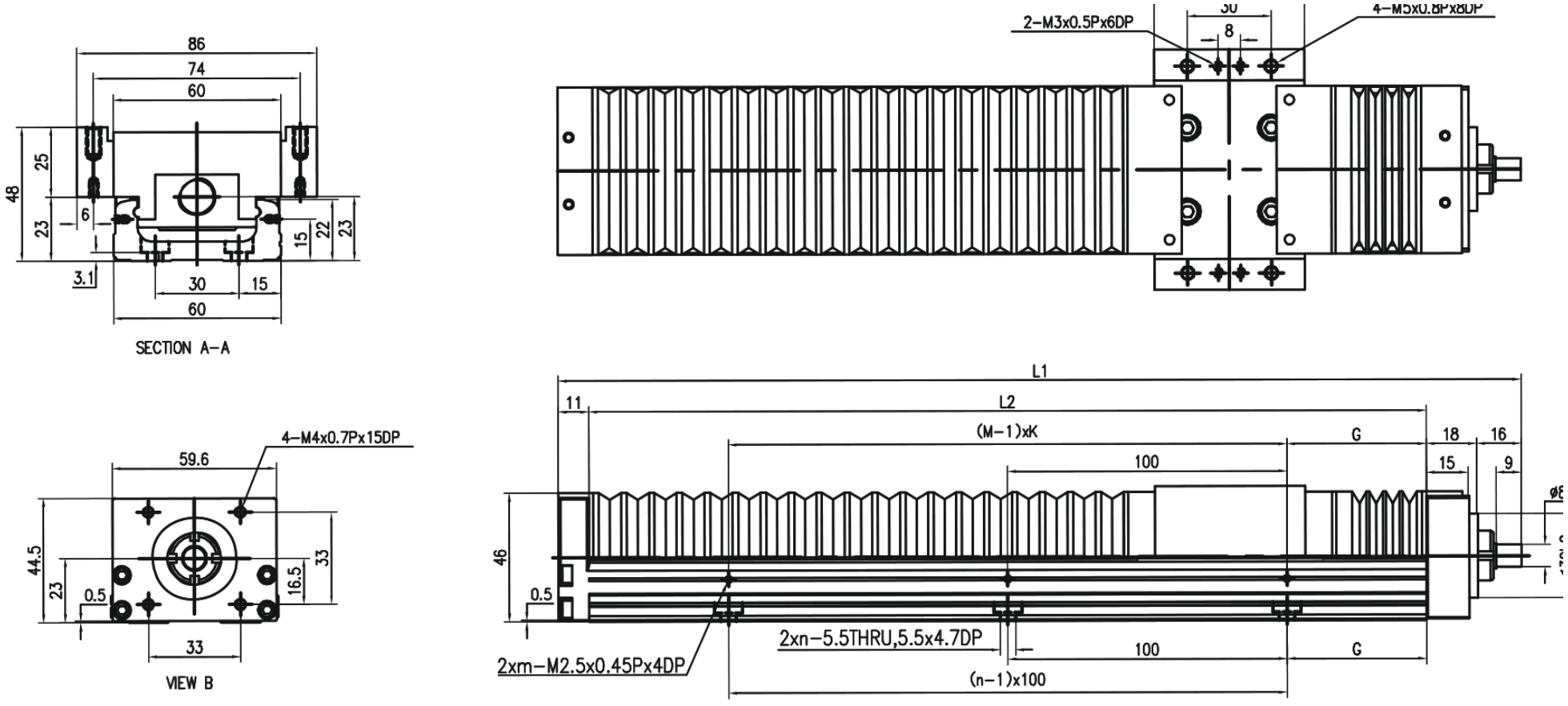

MKK60 · HR capot télescopique · panneau 1

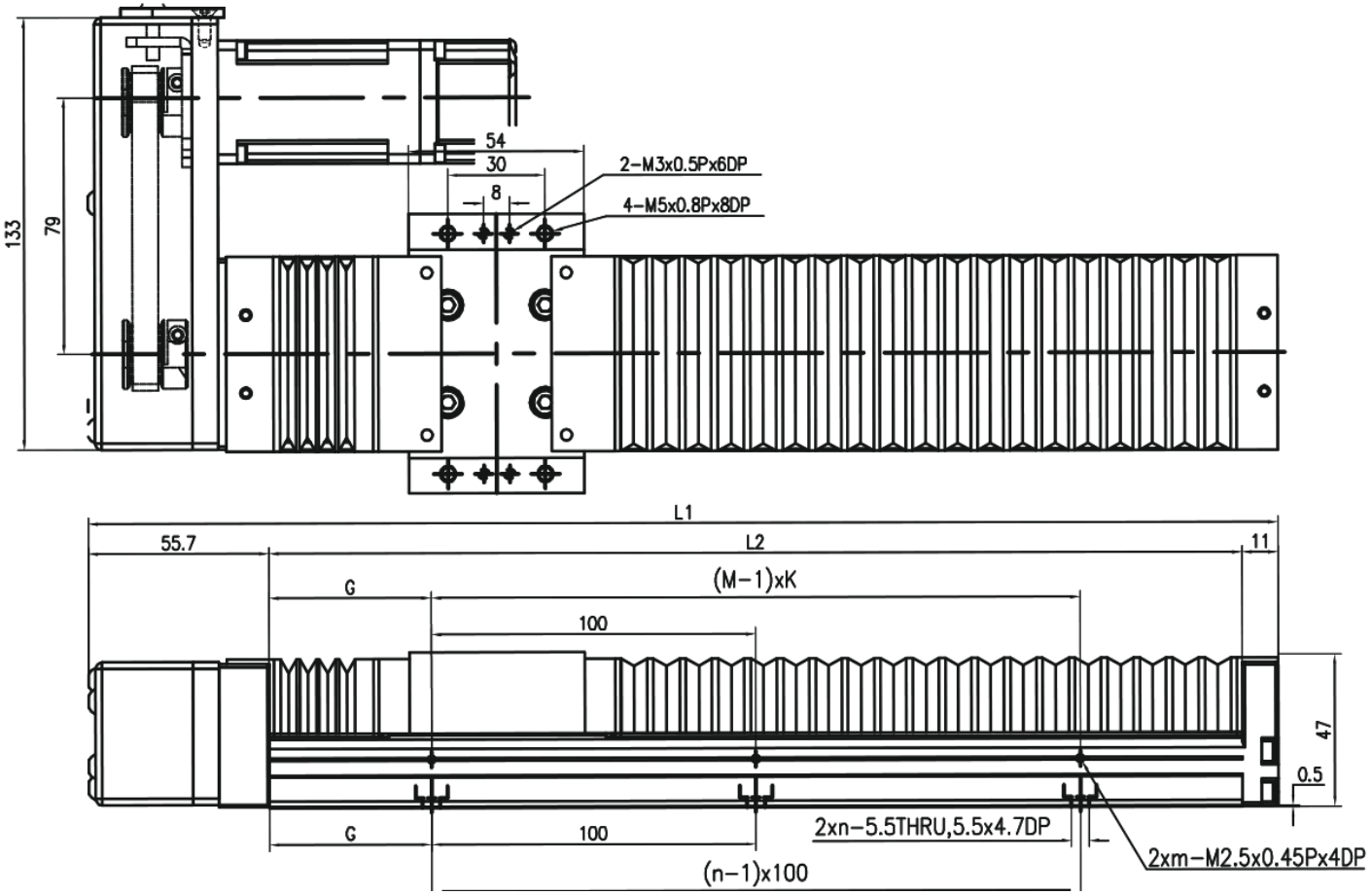

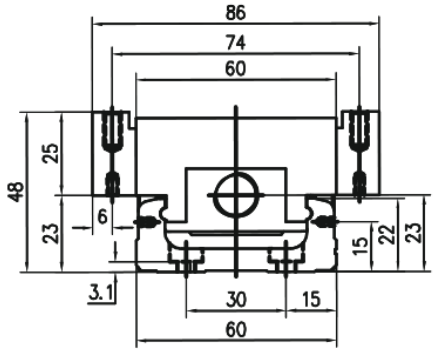

SECTION A-A

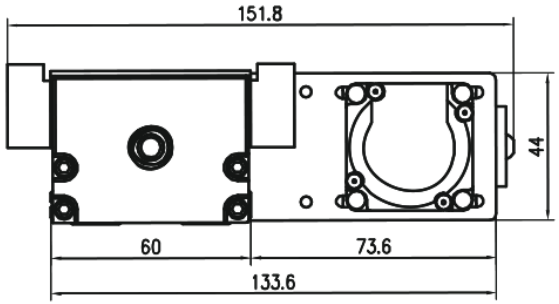

MKK60 · HL capot télescopique · panneau 2

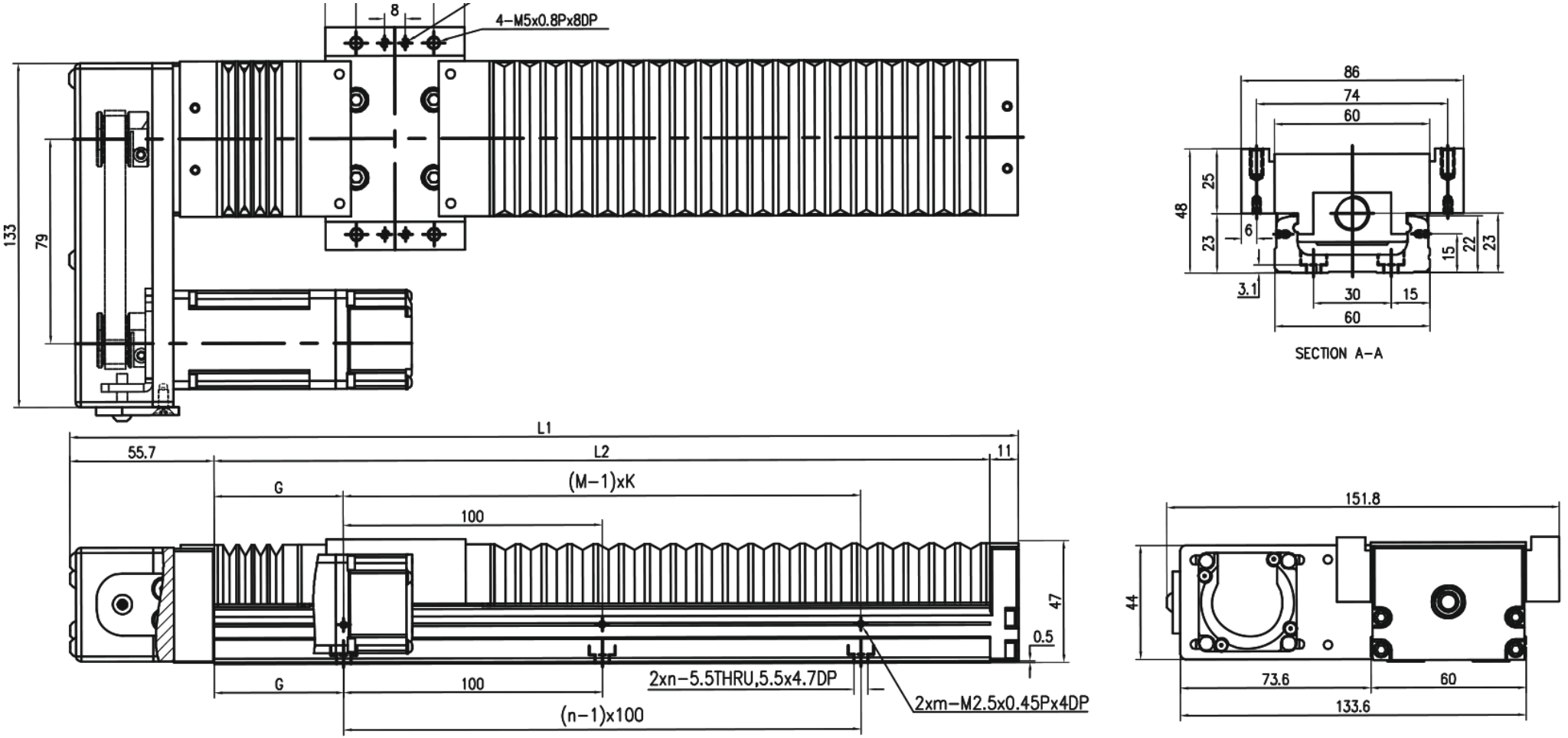

MKK60 · HS capot télescopique · panneau 1

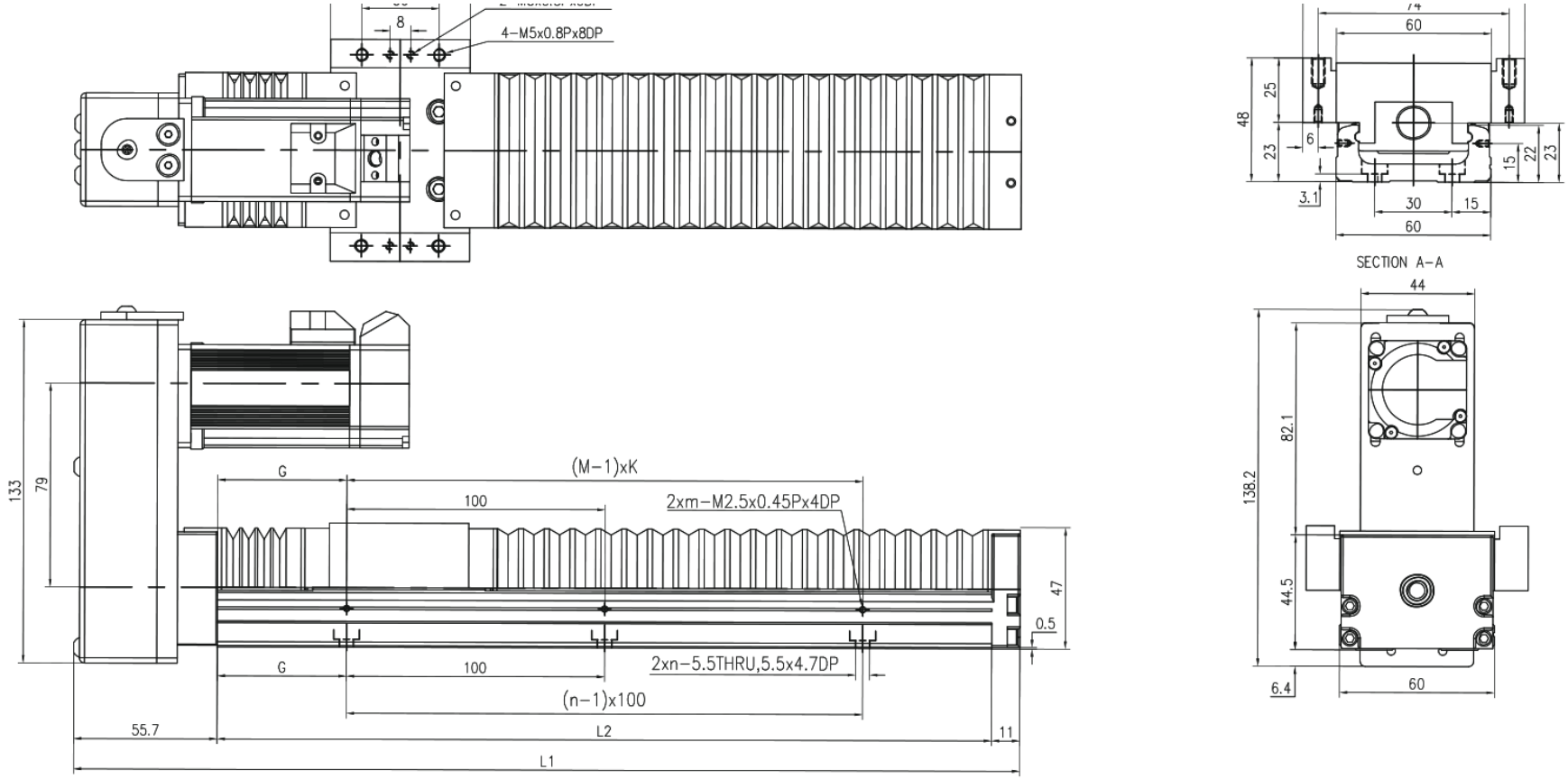

MKK60 · HM capot télescopique · panneau 2

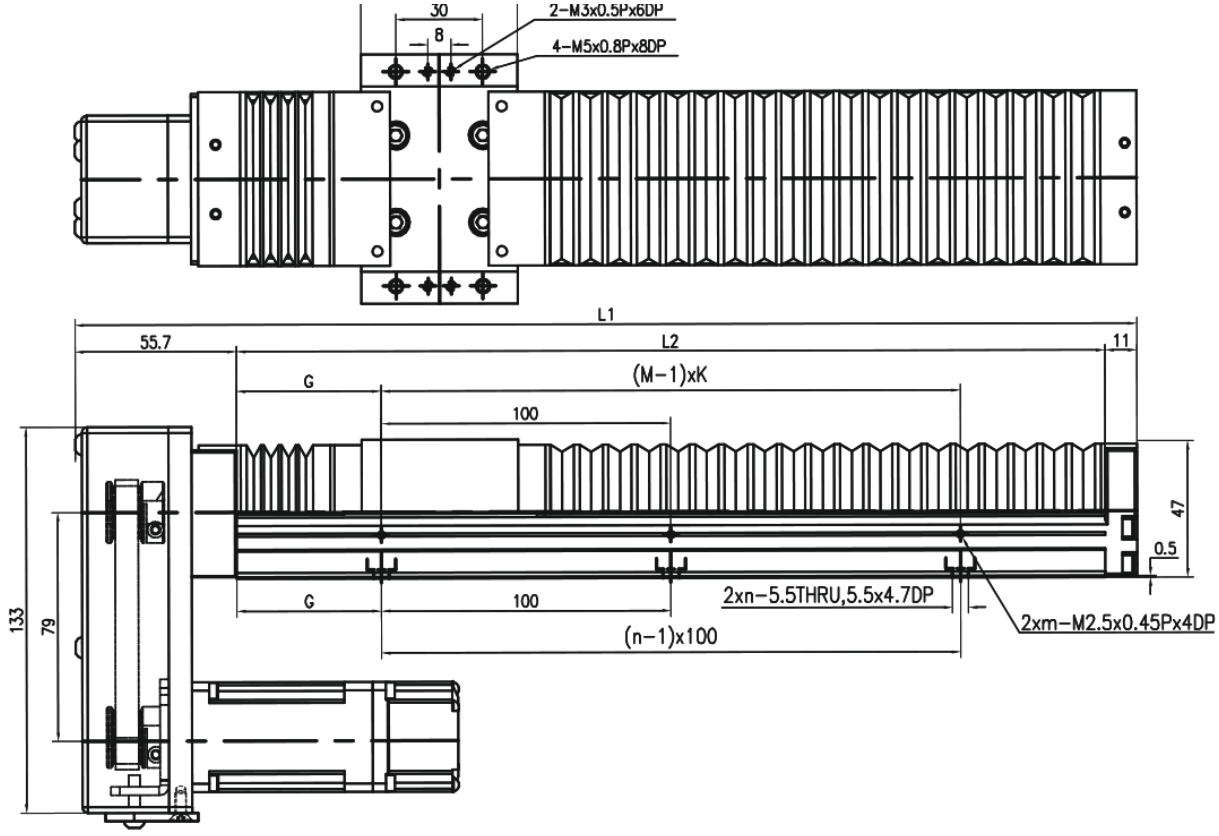

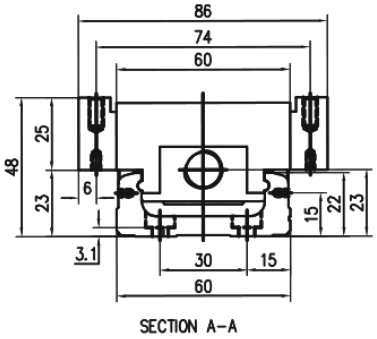

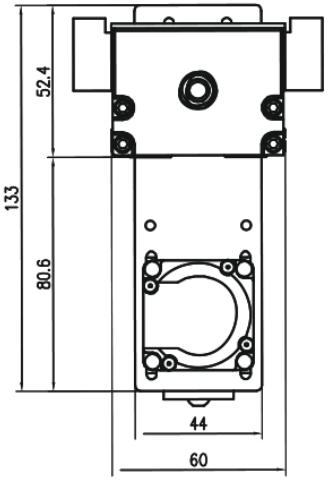

MKK60 · F0 sans capot · panneau 1

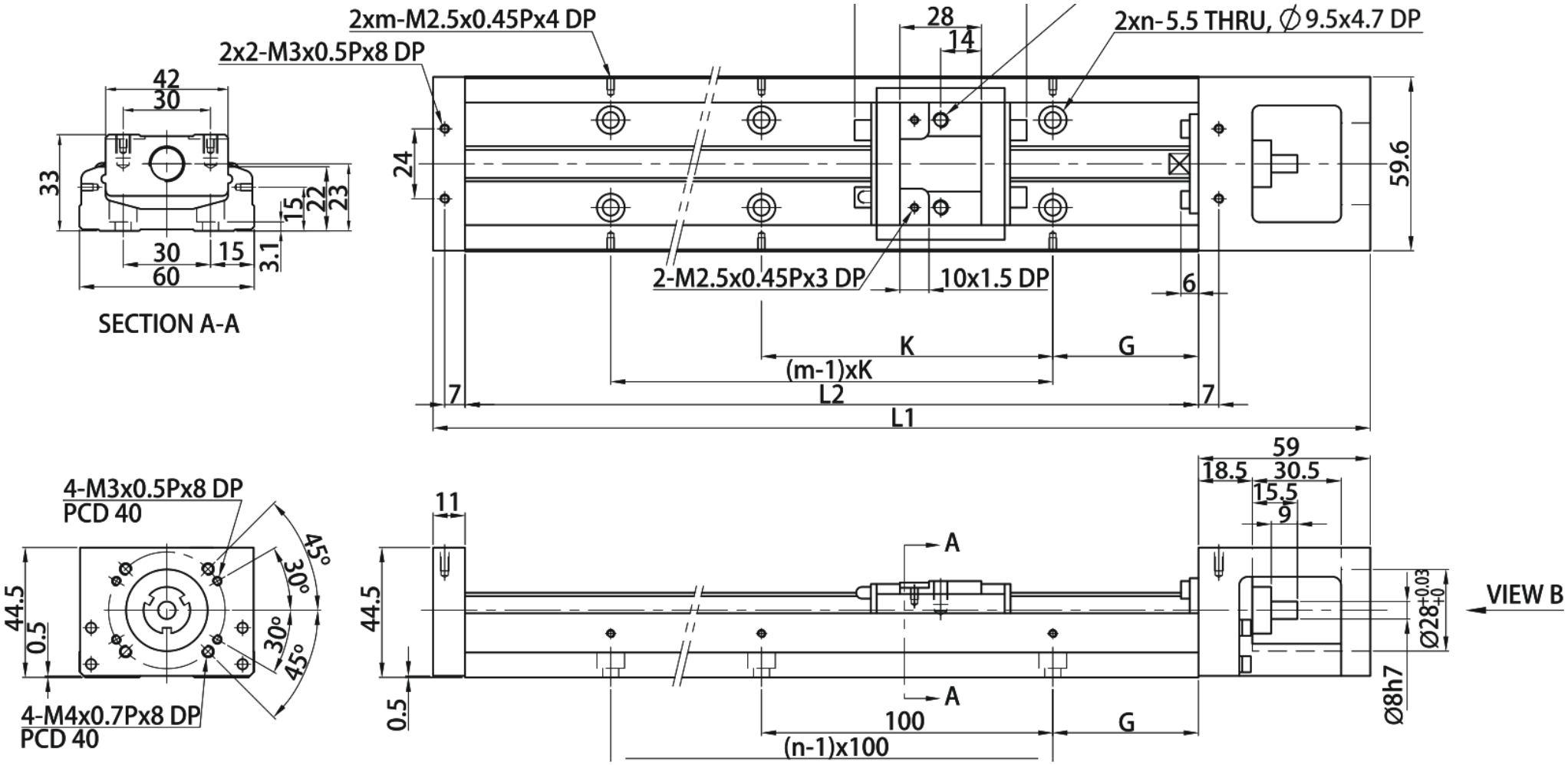

MKK60 · H0 sans capot · panneau 2

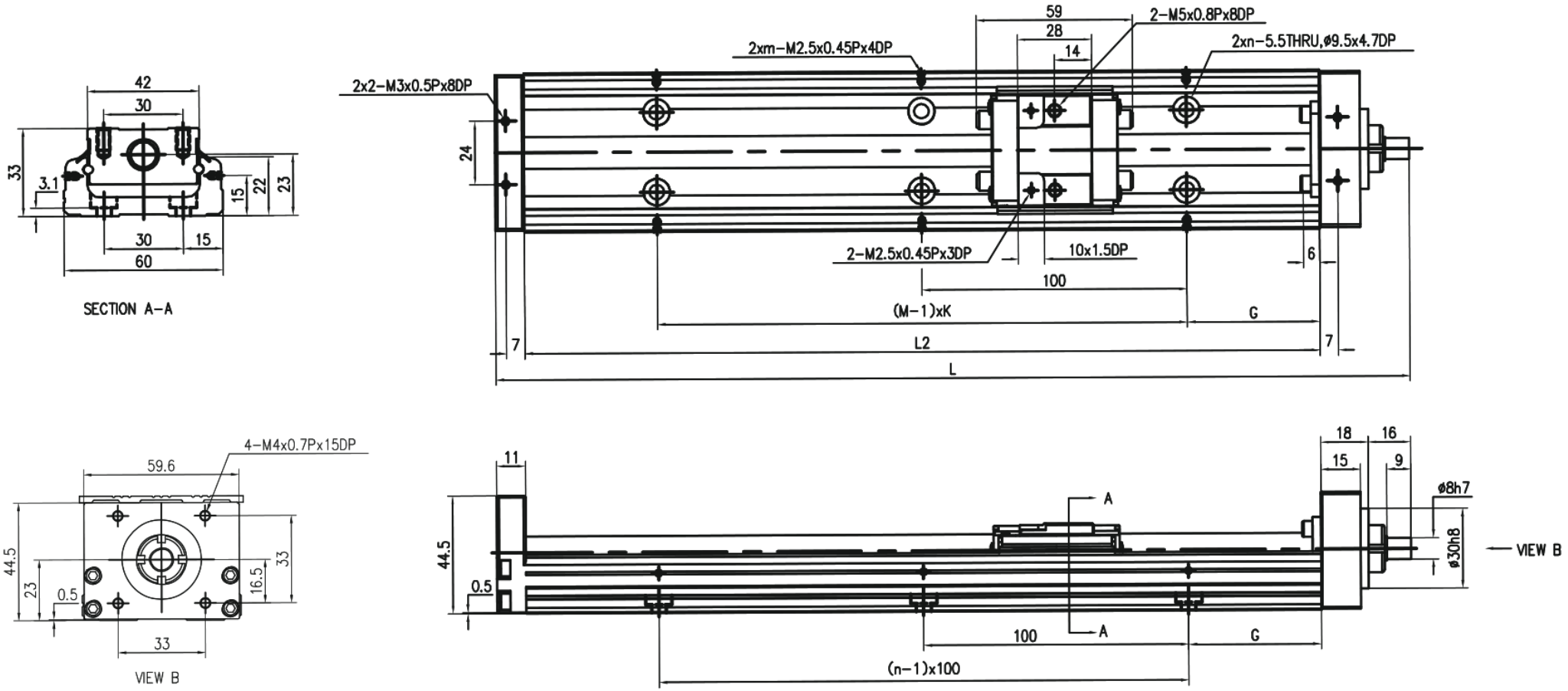

MKK60 · HR sans capot · panneau 1

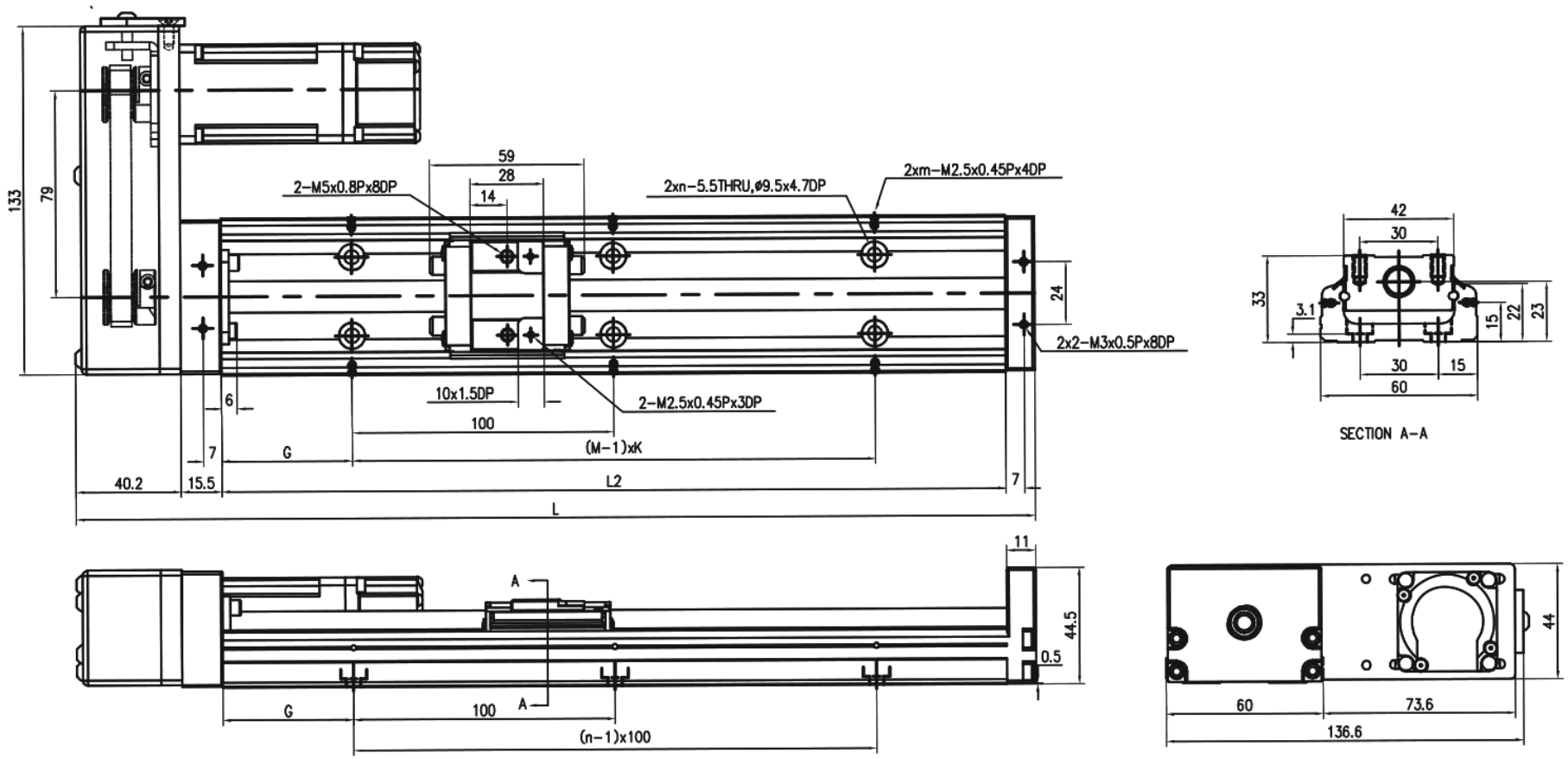

MKK60 · HL sans capot · panneau 2

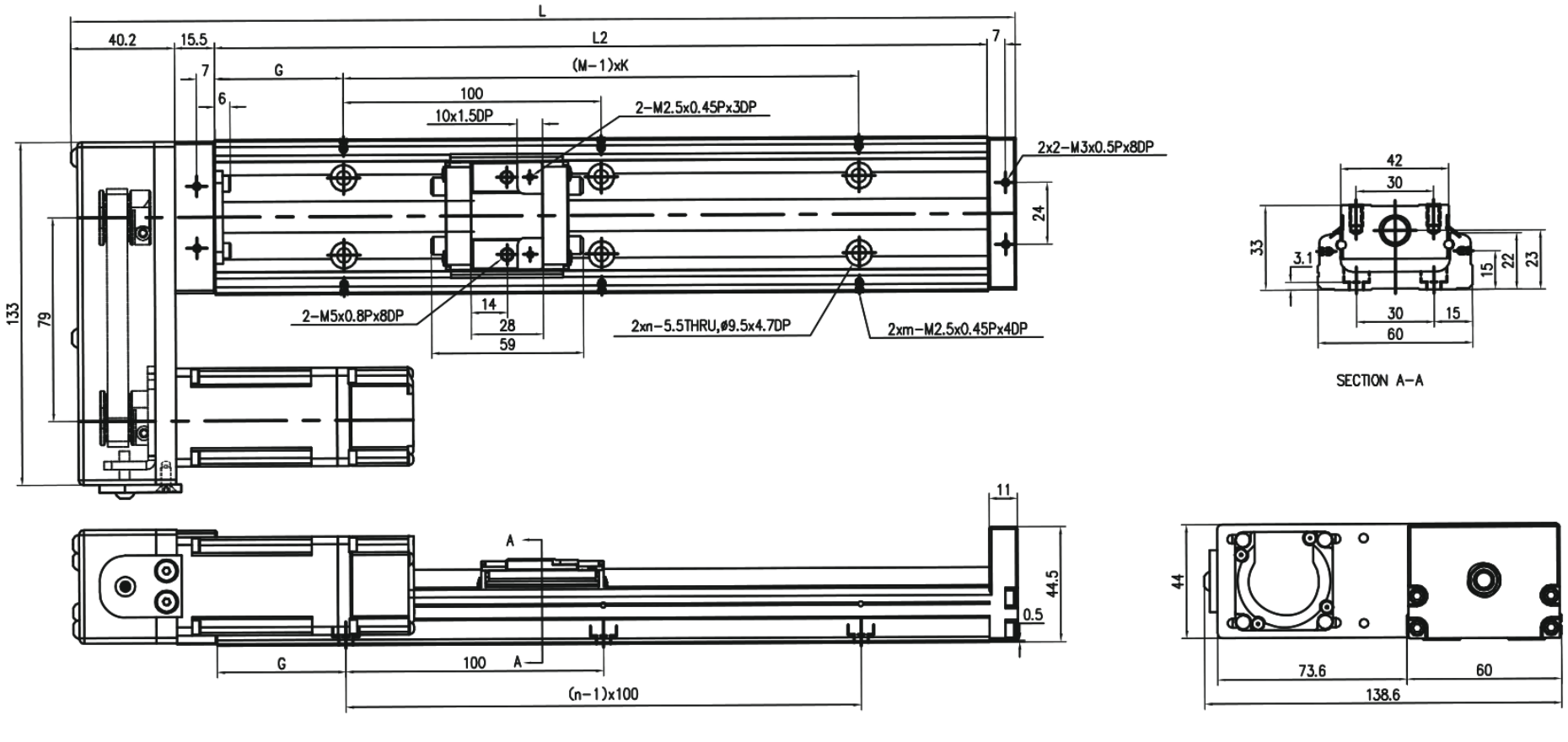

MKK60 · HS sans capot · panneau 1

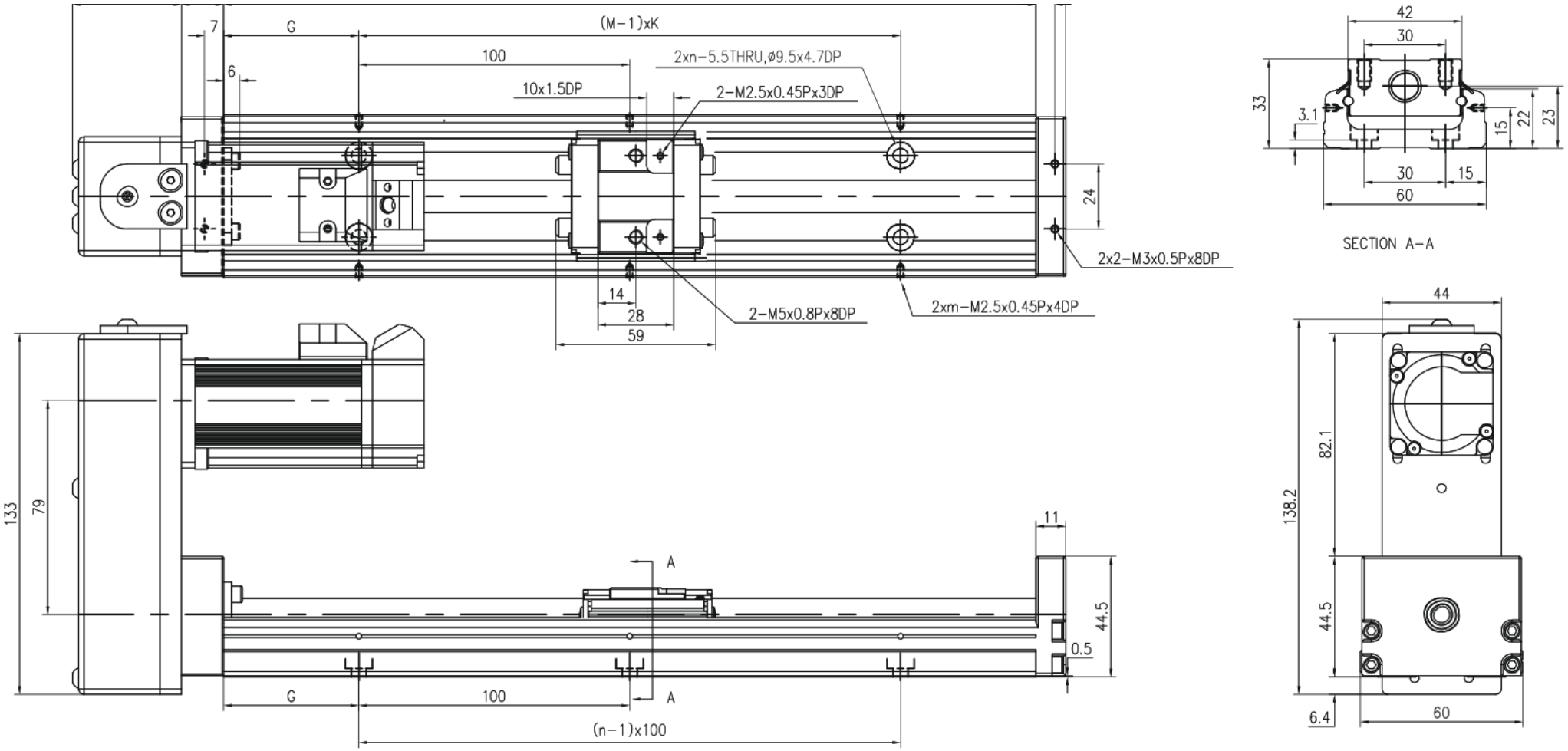

MKK60 · HM sans capot · panneau 2

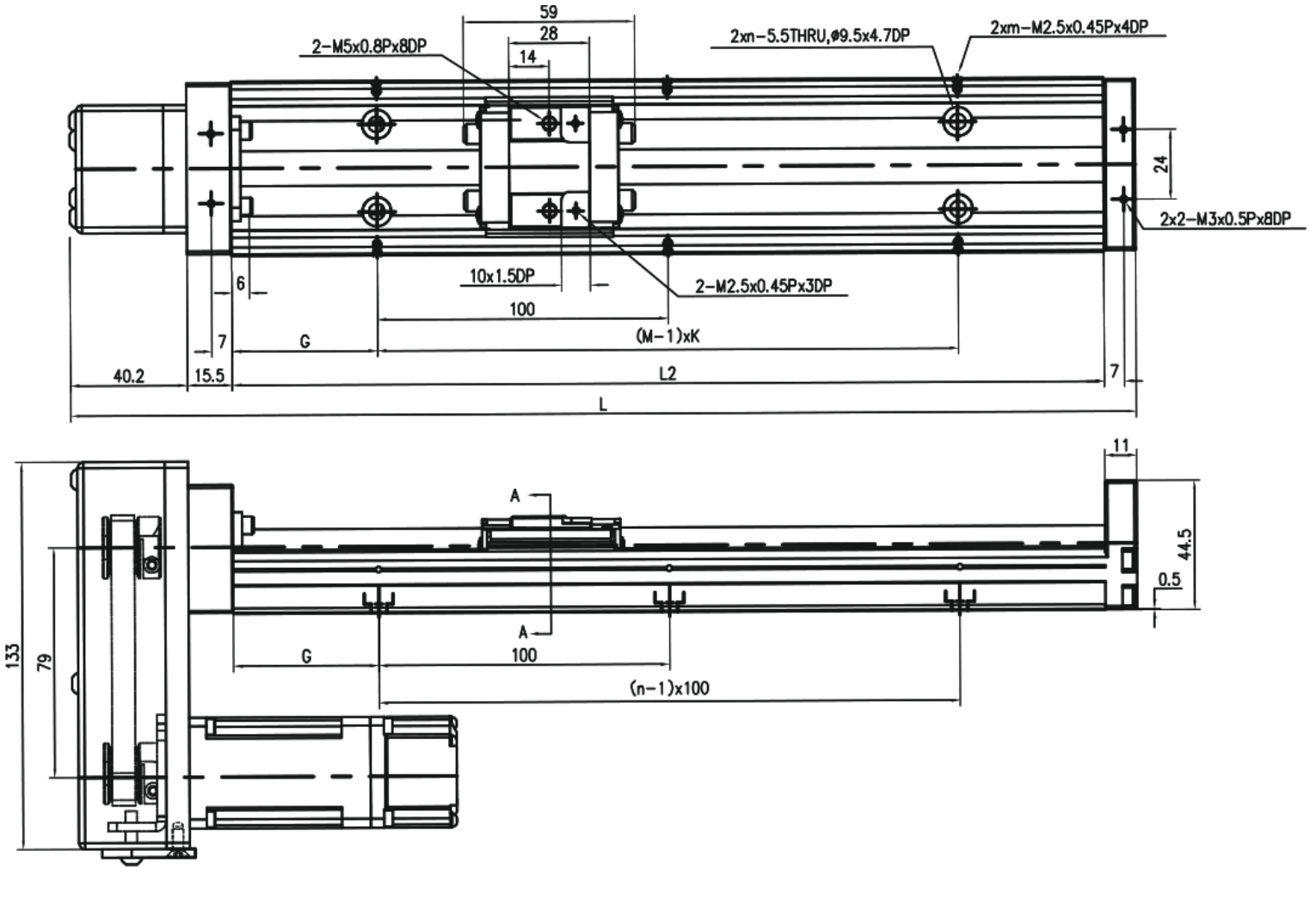

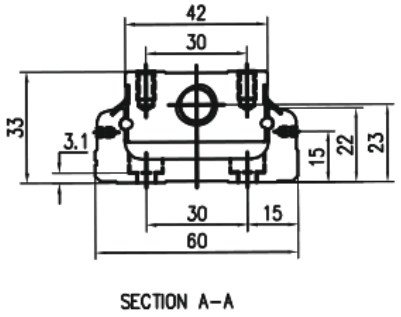

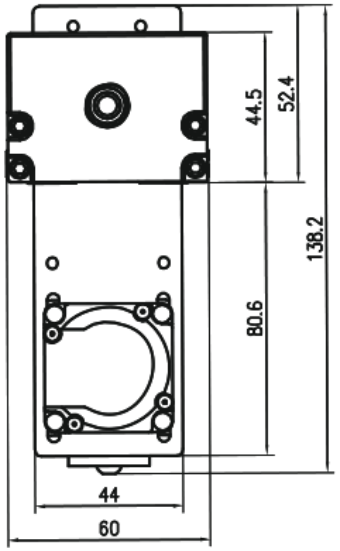

MKK60 · F0 avec capot · panneau 1

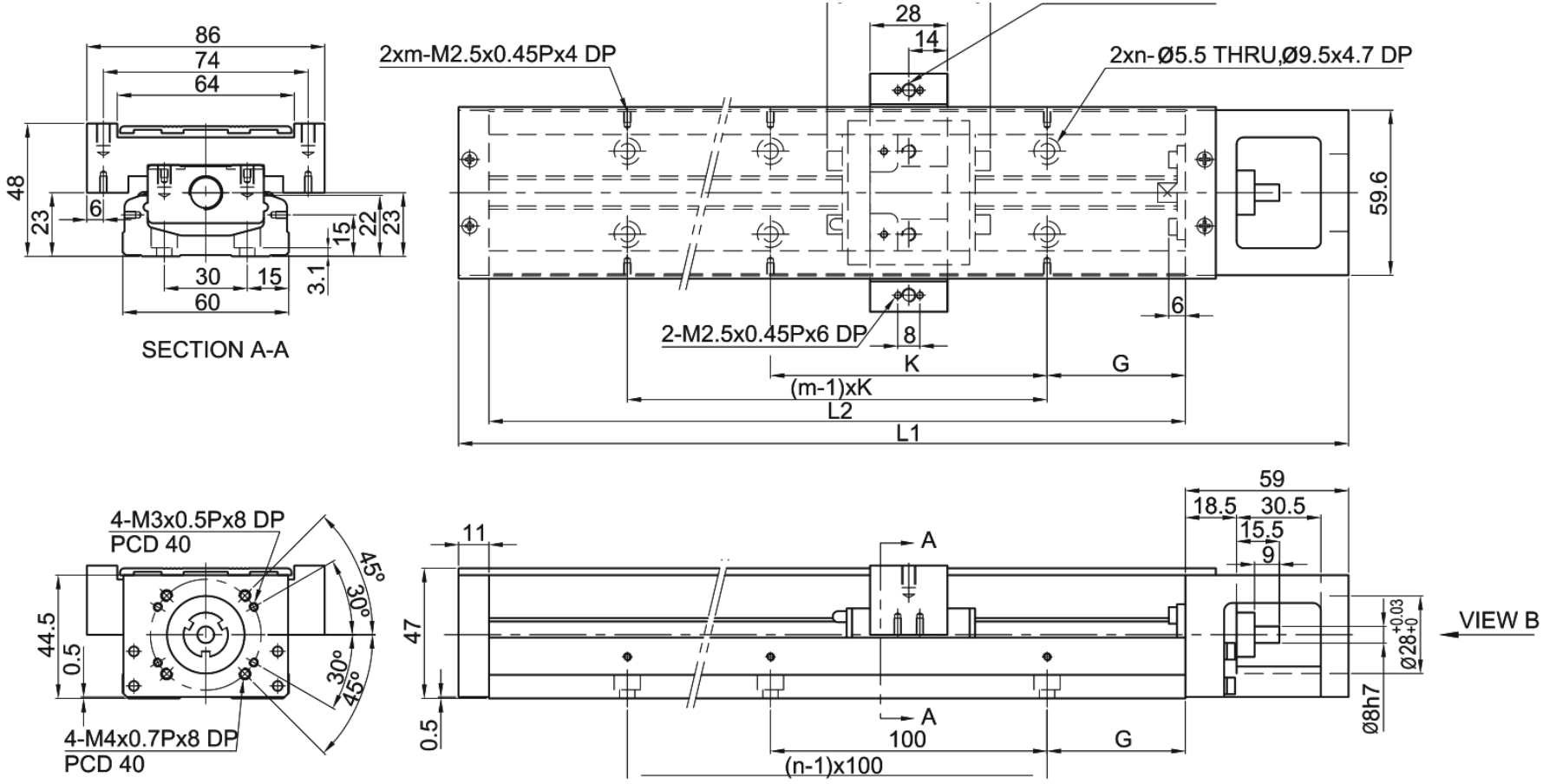

MKK60 · H0 avec capot · panneau 2

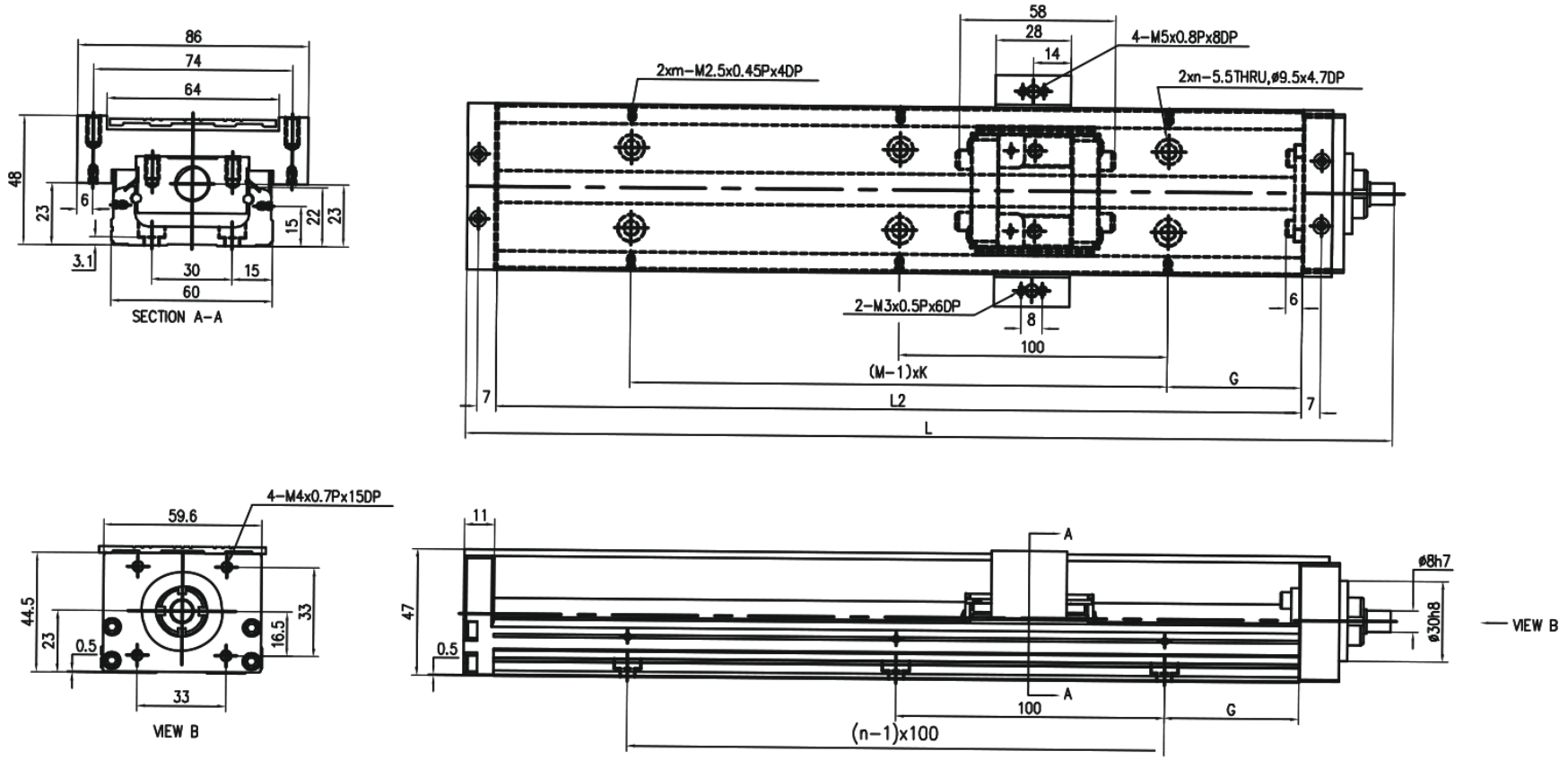

MKK60 · HR avec capot · panneau 1

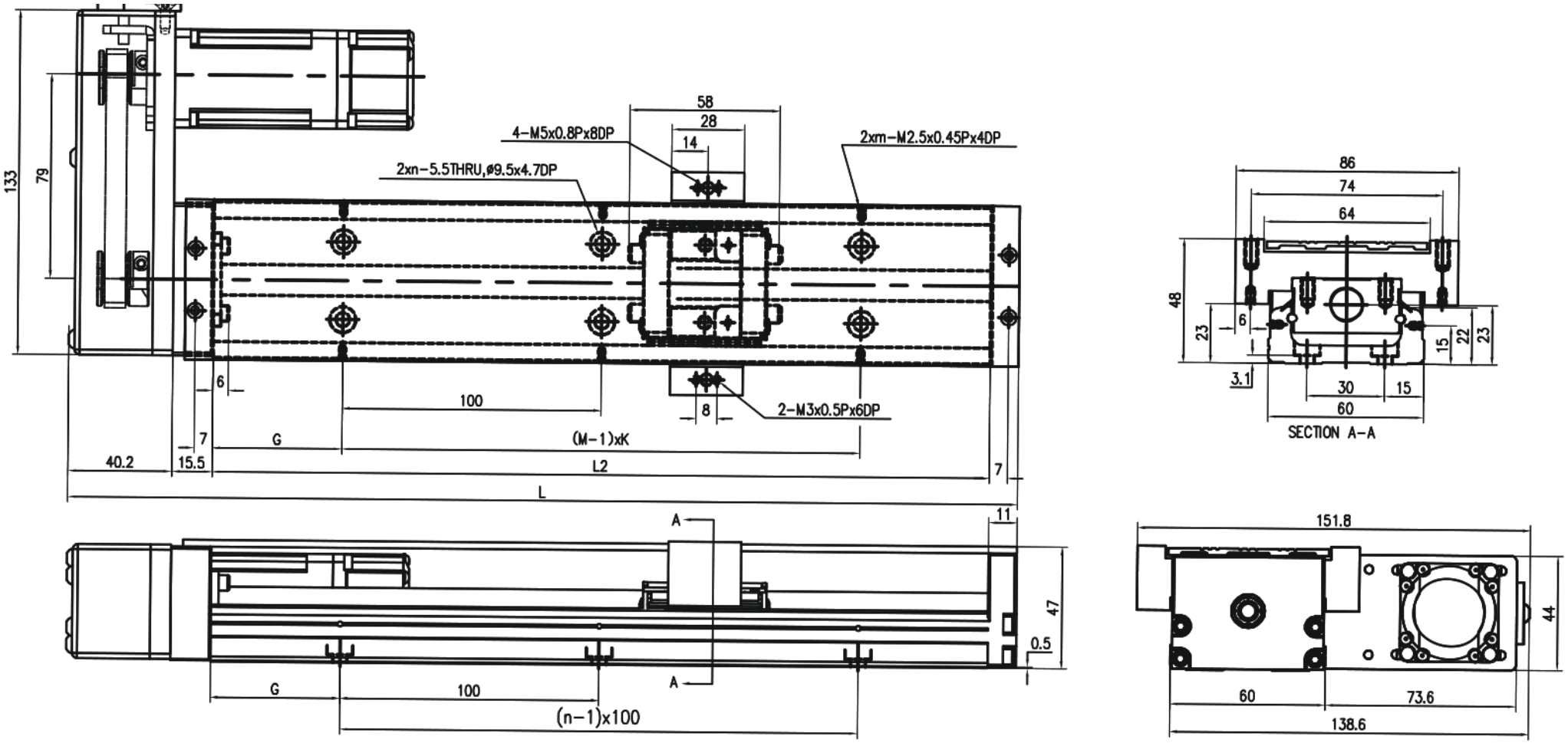

MKK60 · HL avec capot · panneau 2

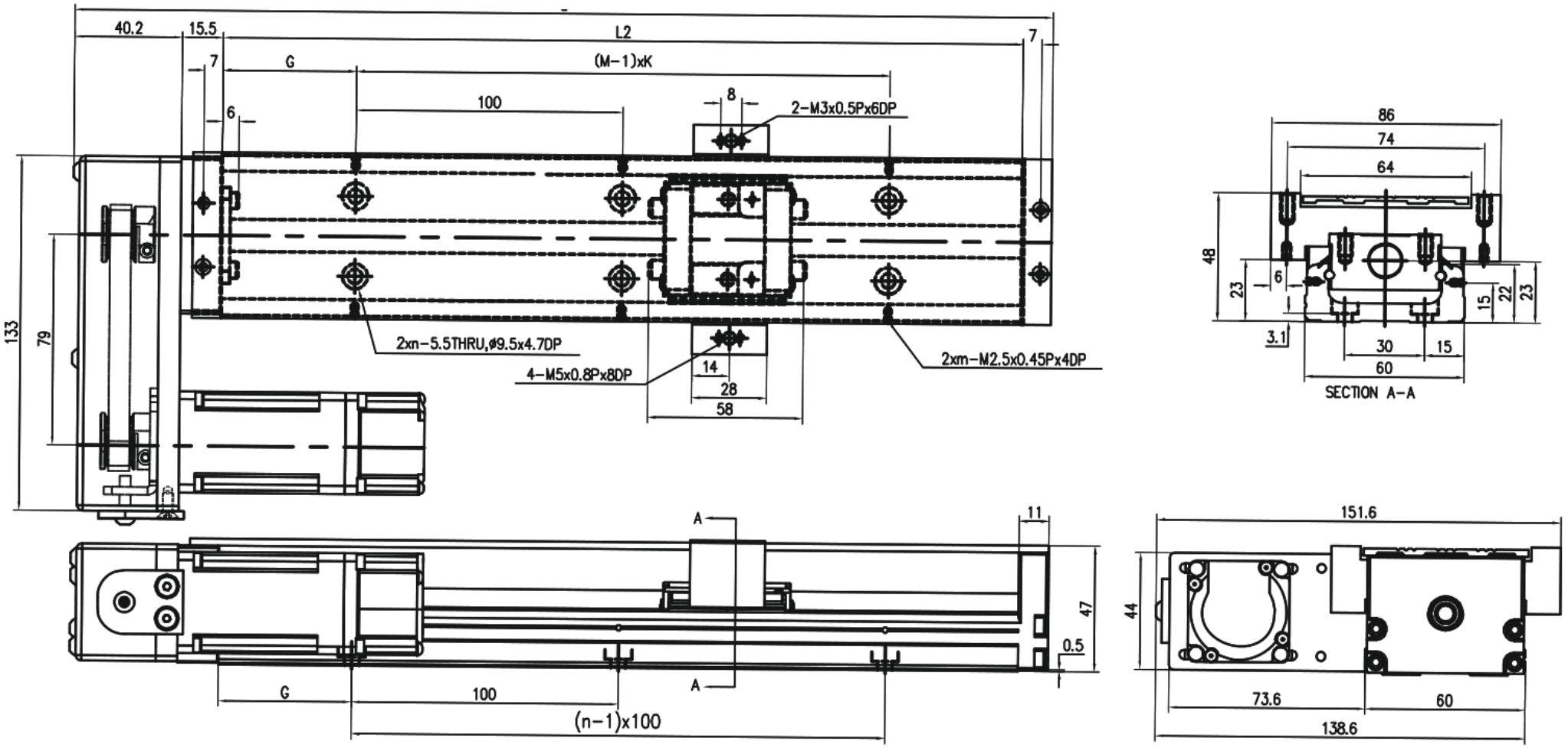

MKK60 · HS avec capot · panneau 1

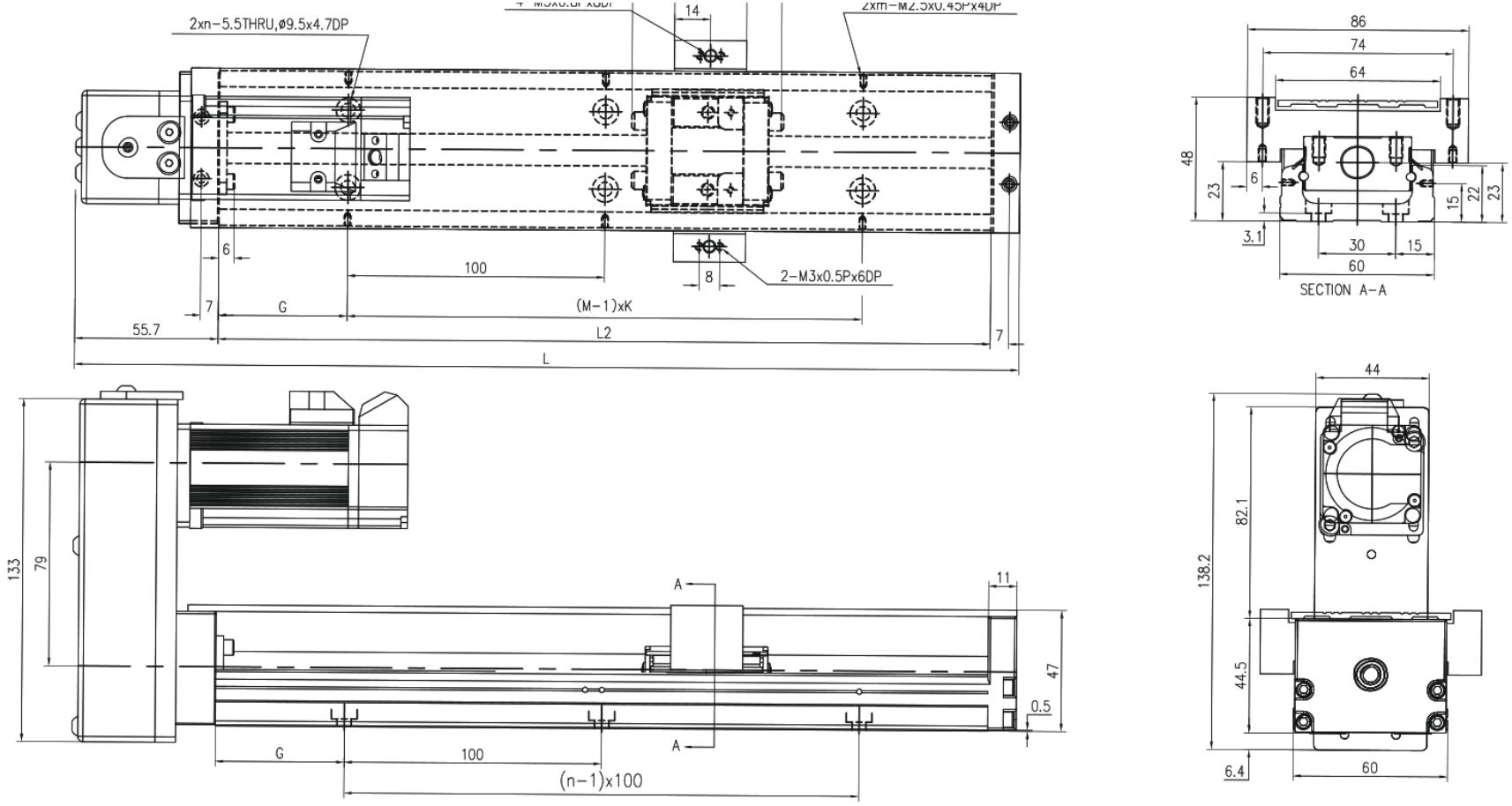

MKK60 · HM avec capot · panneau 2

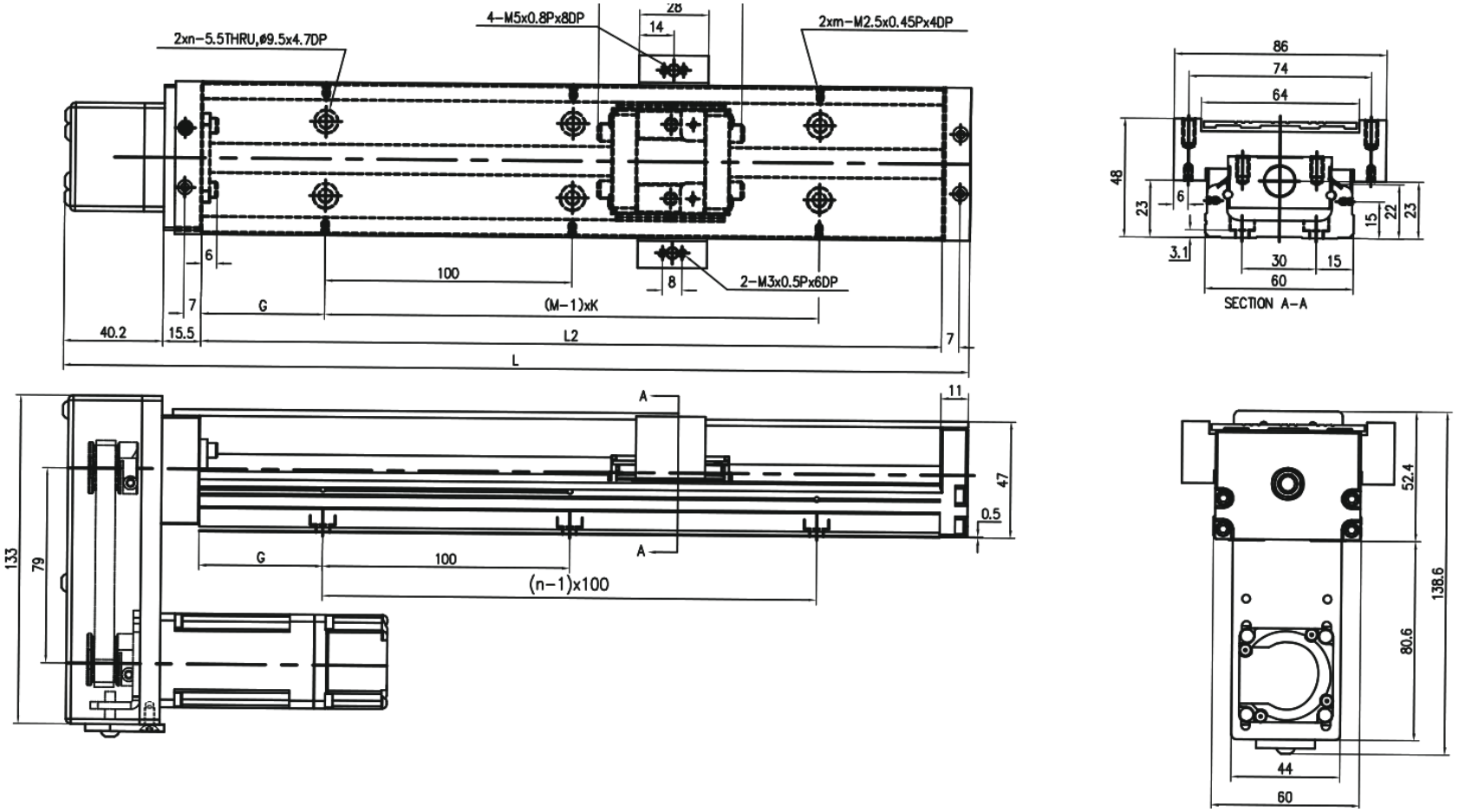

MKK60 · F0 capot télescopique · panneau 1

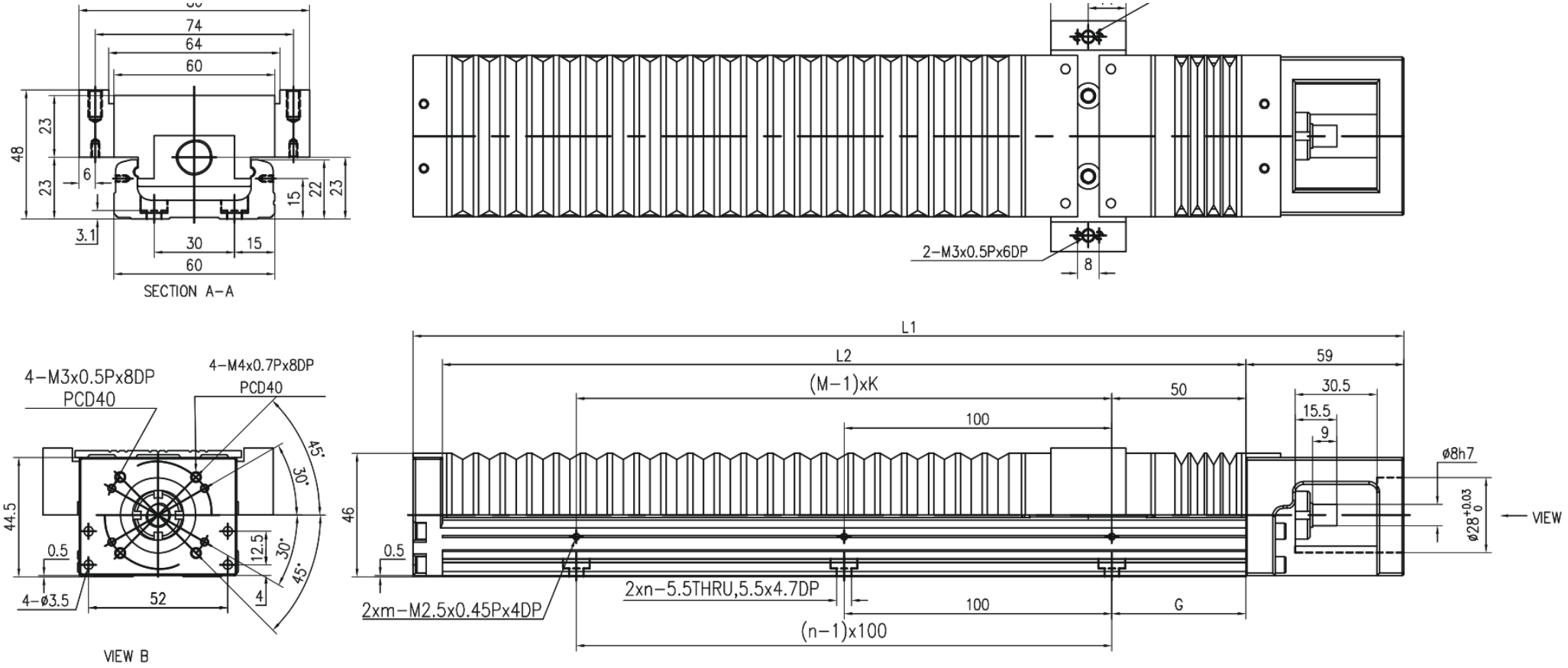

MKK60 · H0 capot télescopique · panneau 2

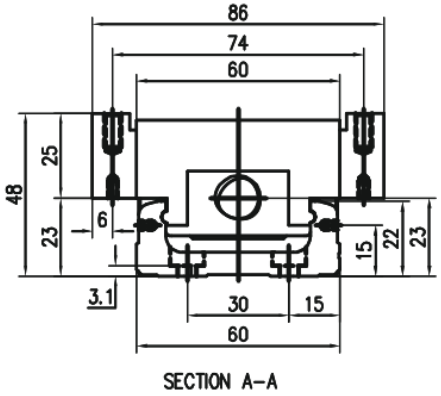

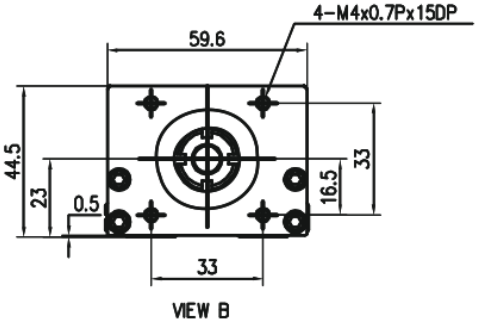

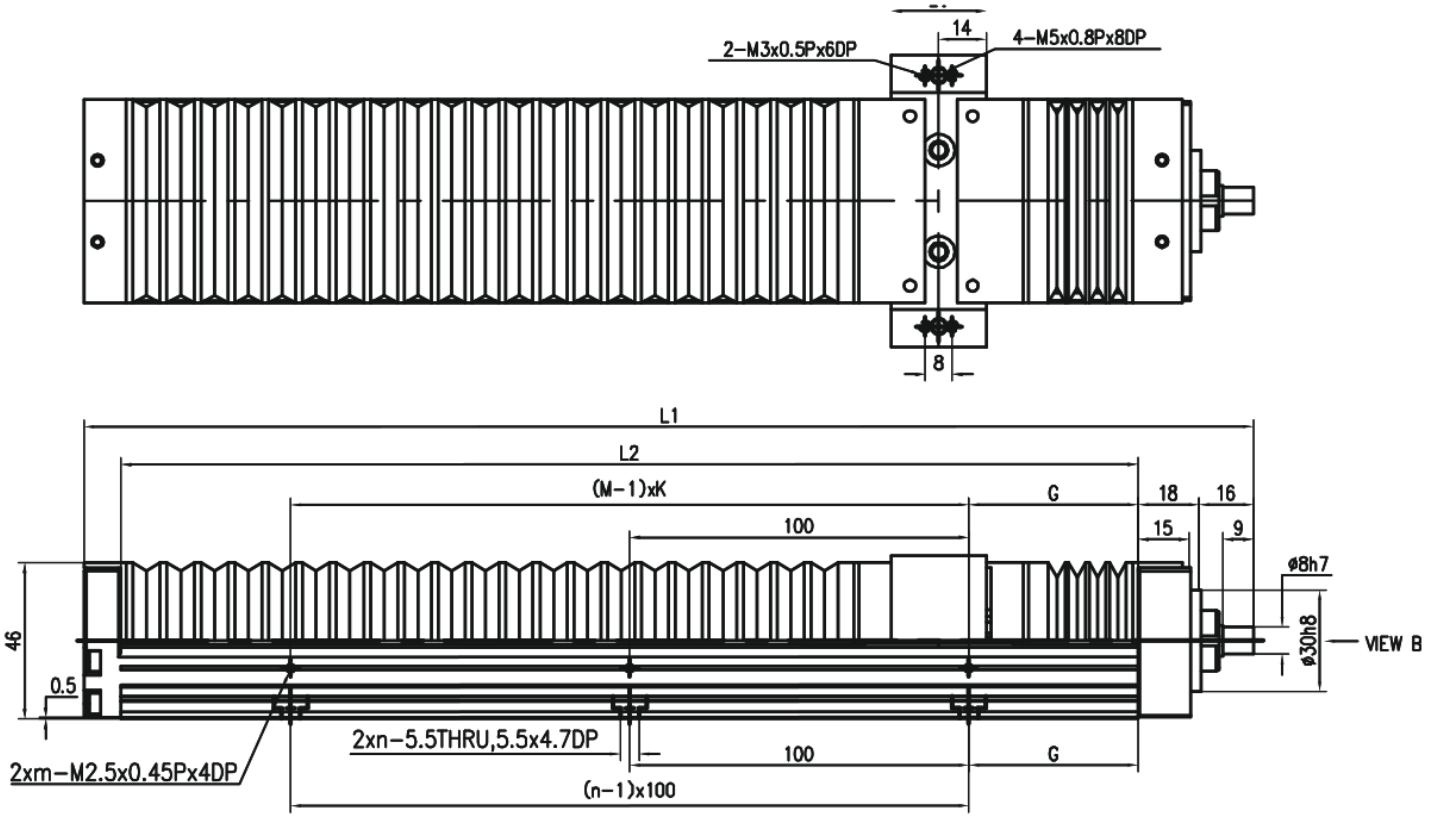

MKK60 · HR capot télescopique · panneau 1

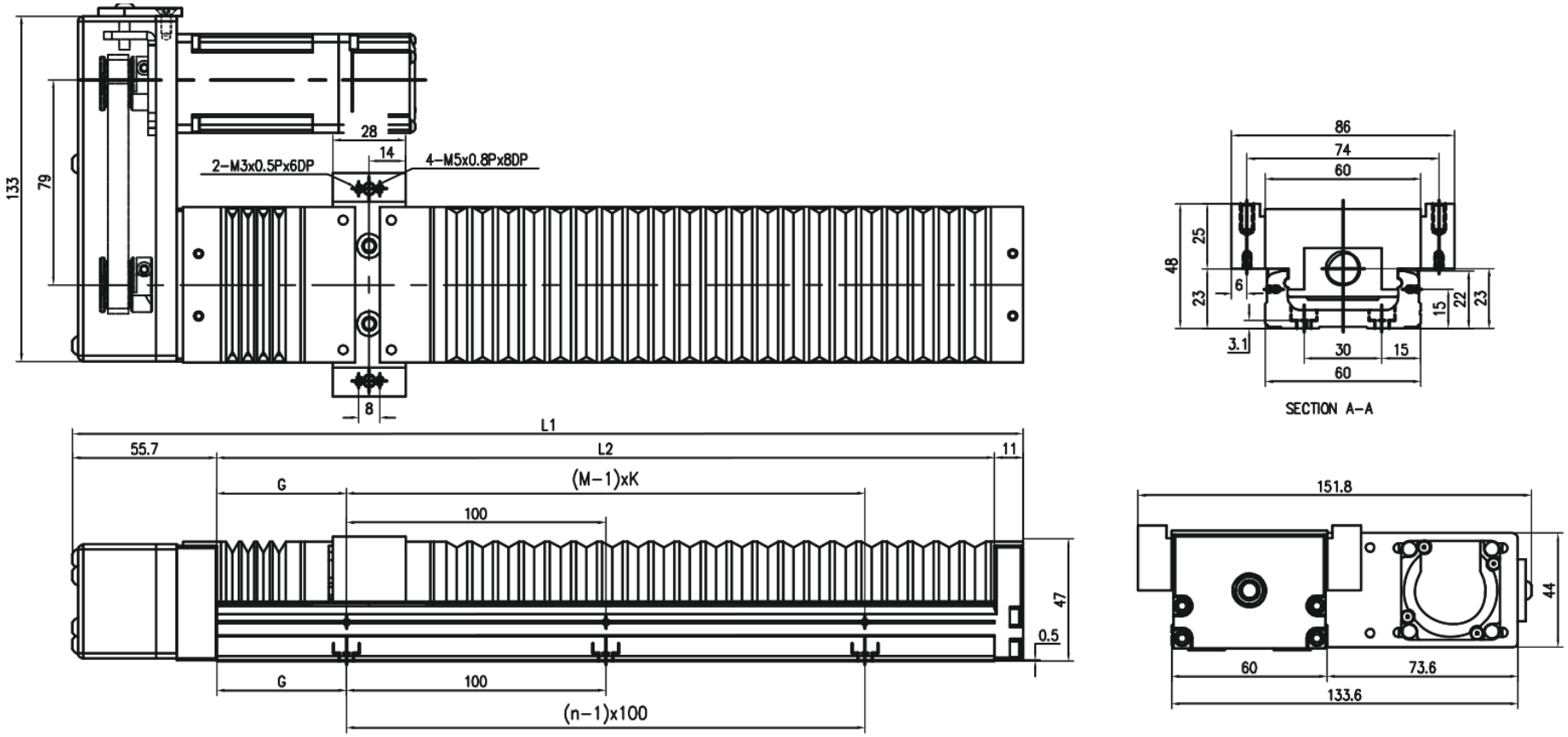

MKK60 · HL capot télescopique · panneau 2

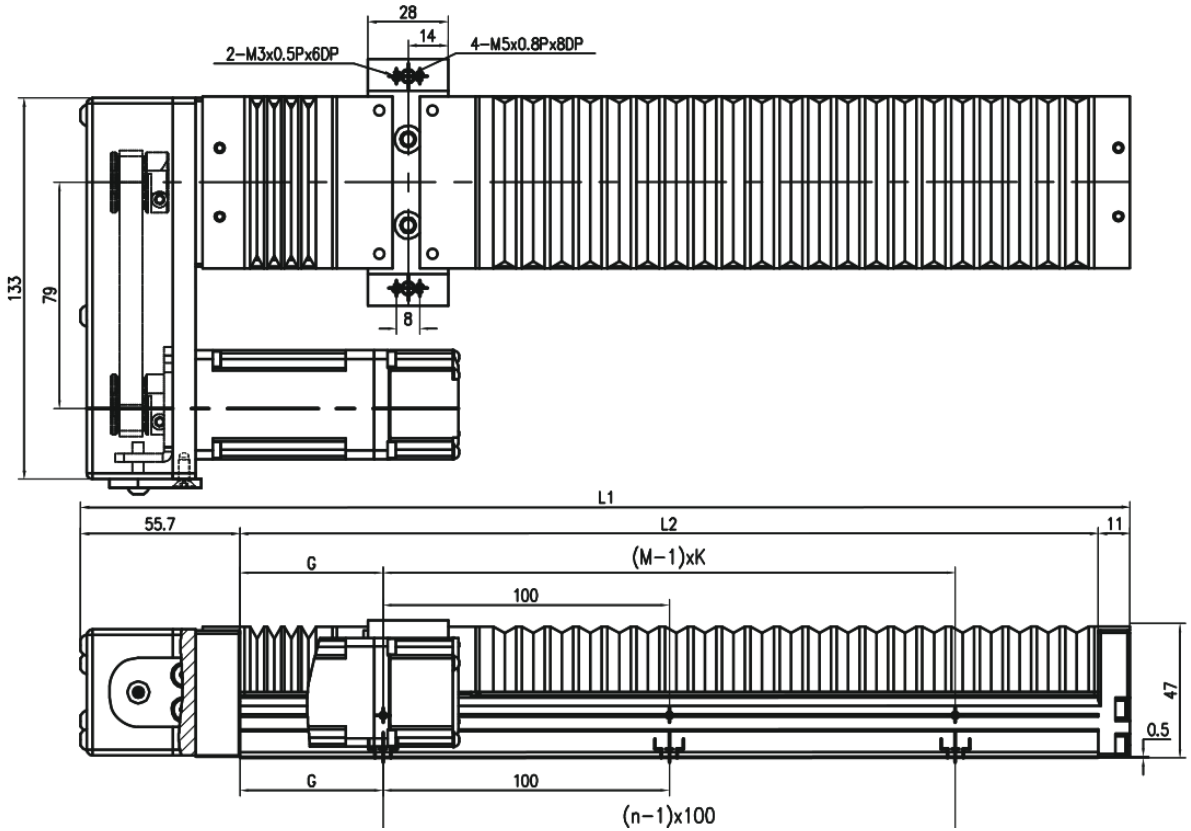

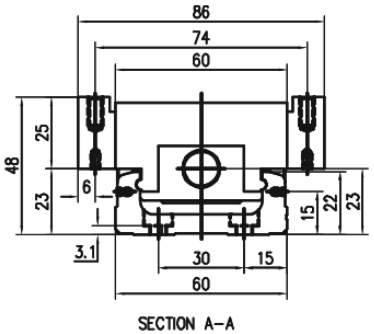

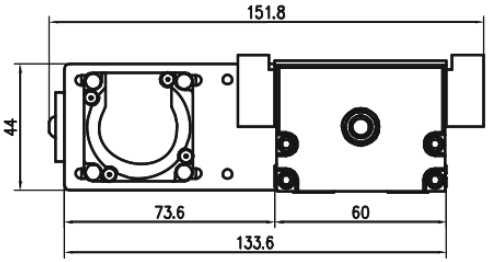

MKK60 · HS capot télescopique · panneau 1

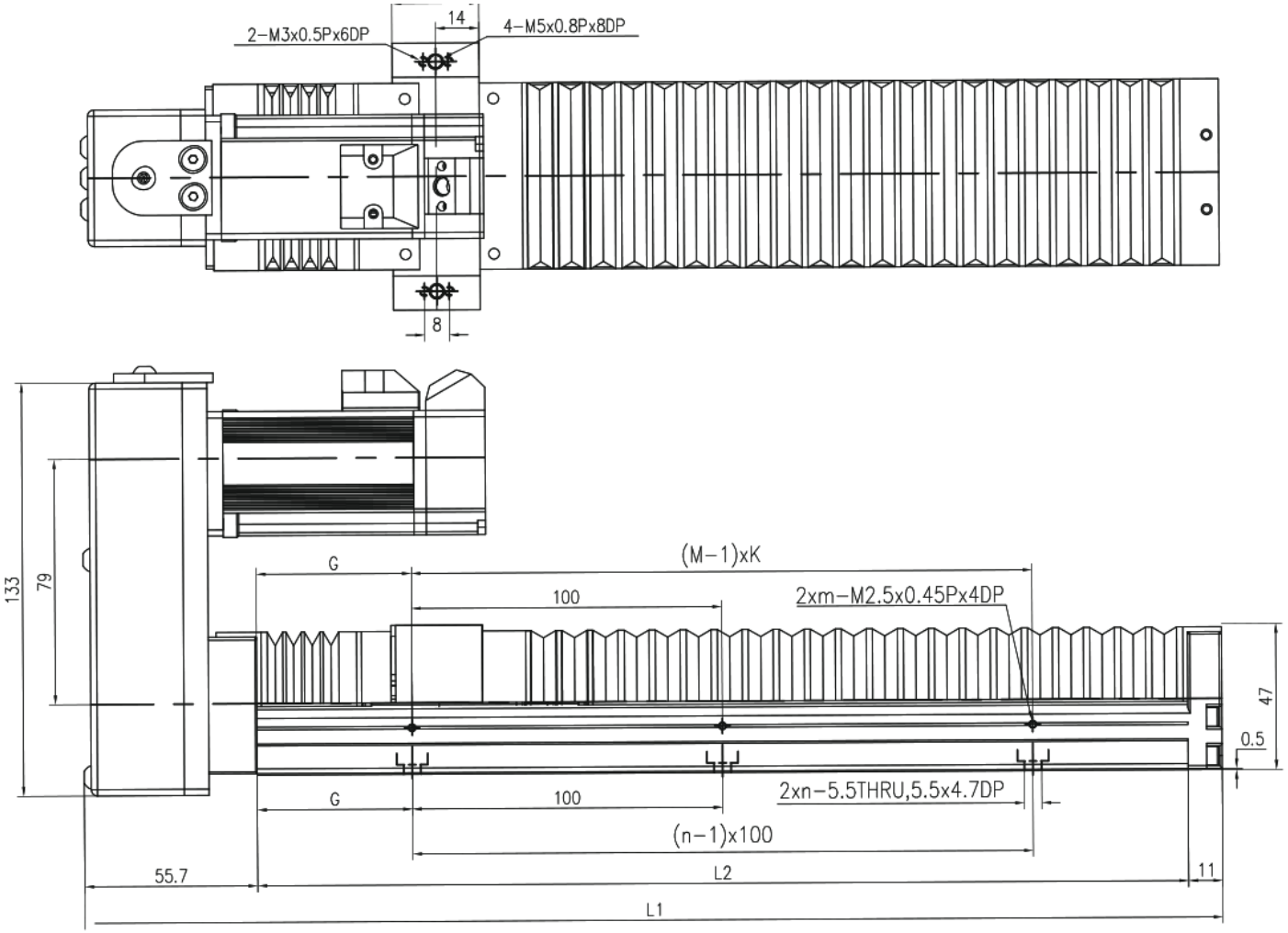

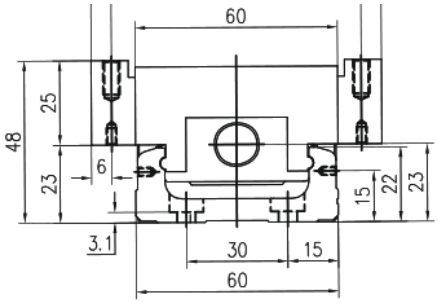

SECTION A−A

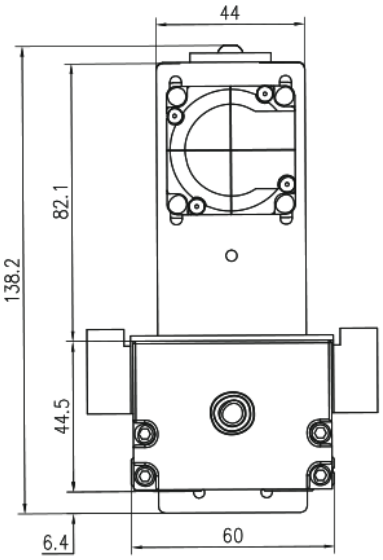

MKK60 · HM capot télescopique · panneau 2

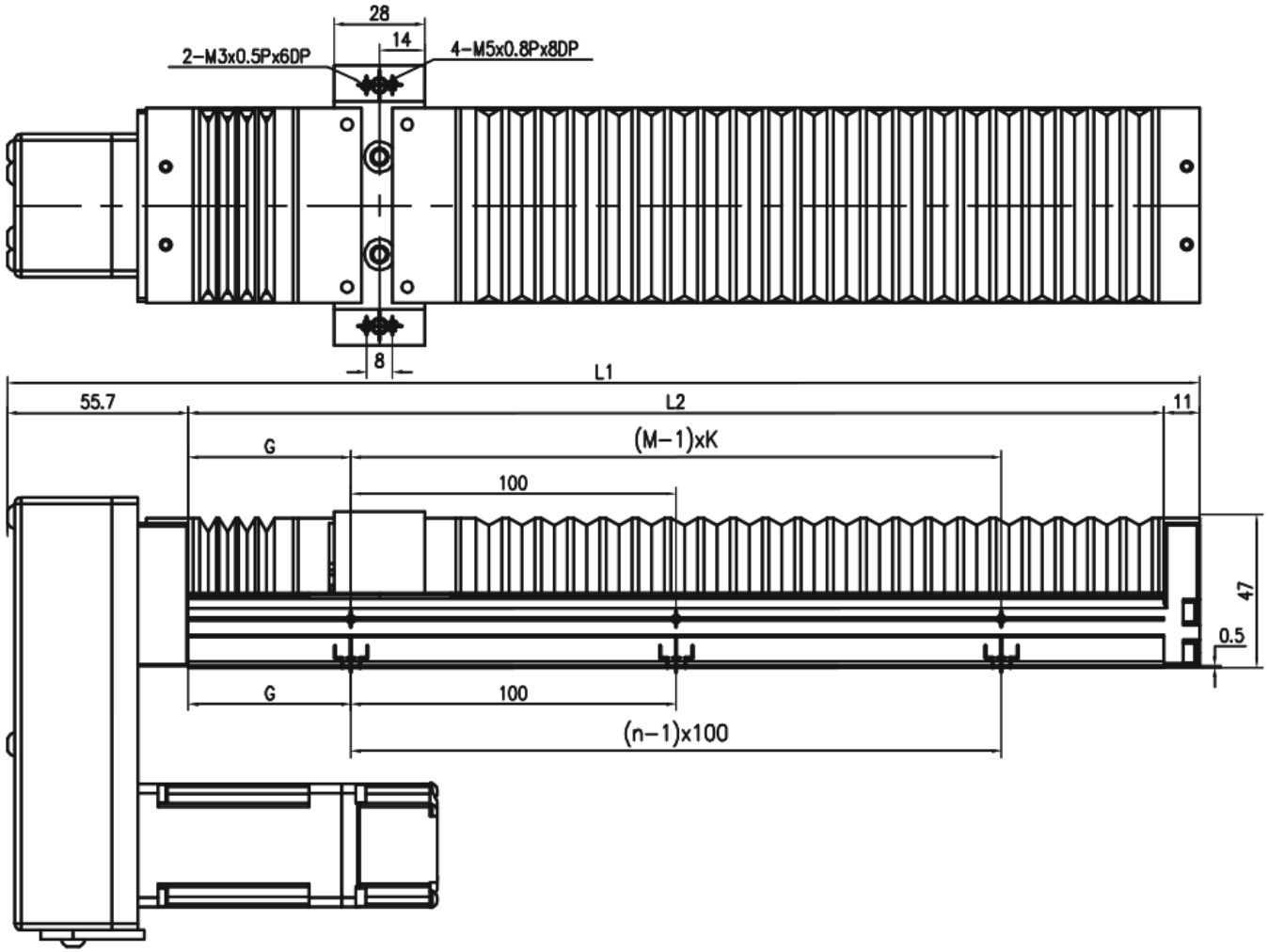

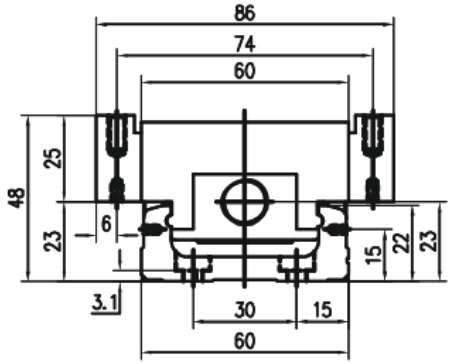

SECTION A-A

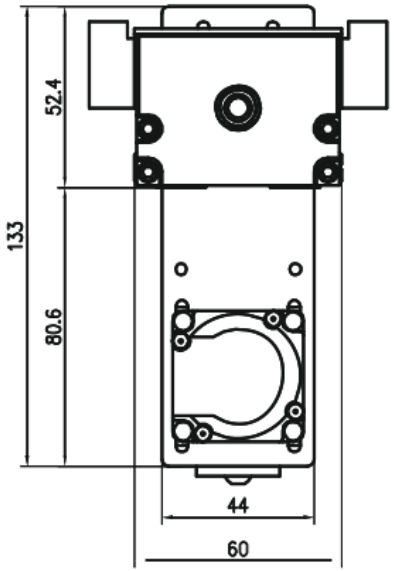

MKK60 · F0 · montage F0

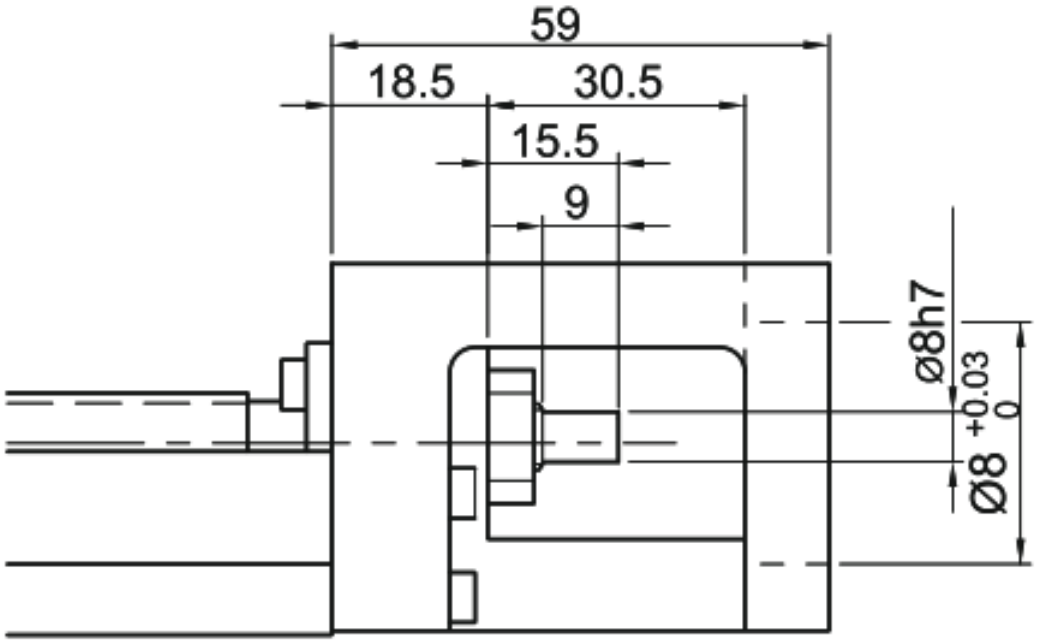

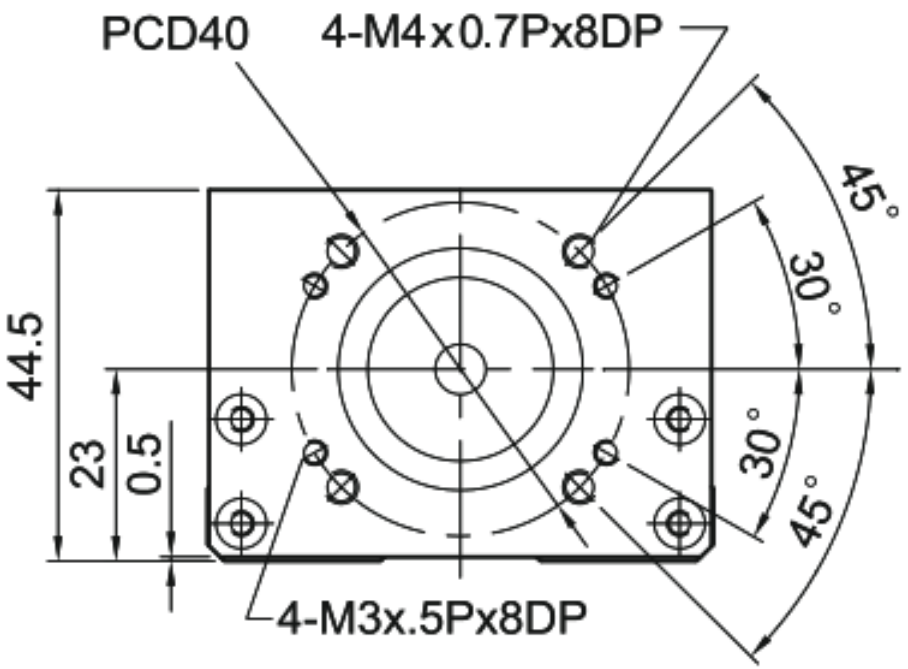

MKK60 · F1 · montage F1

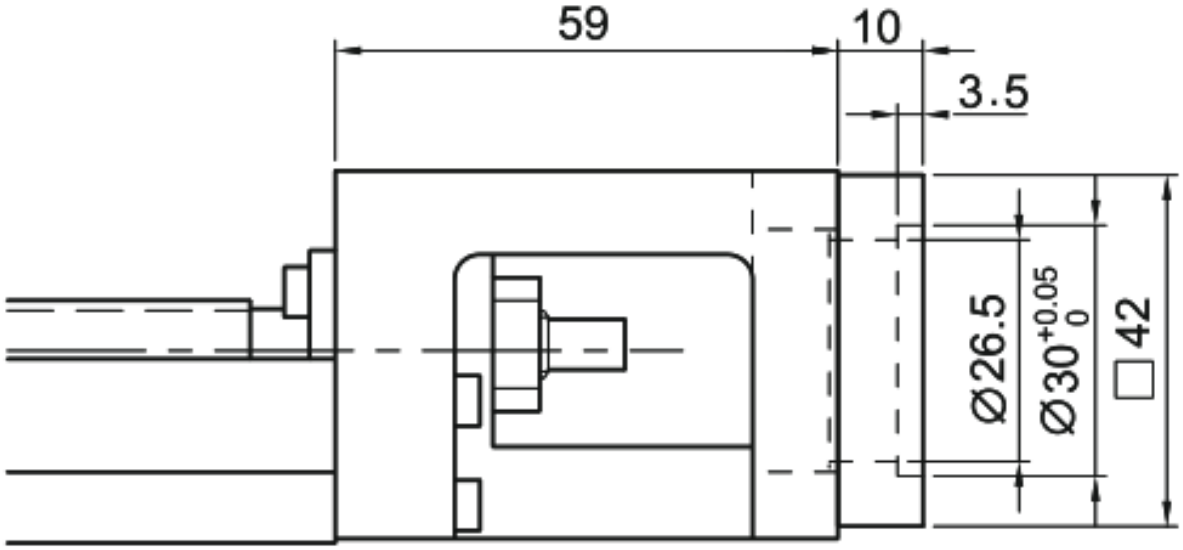

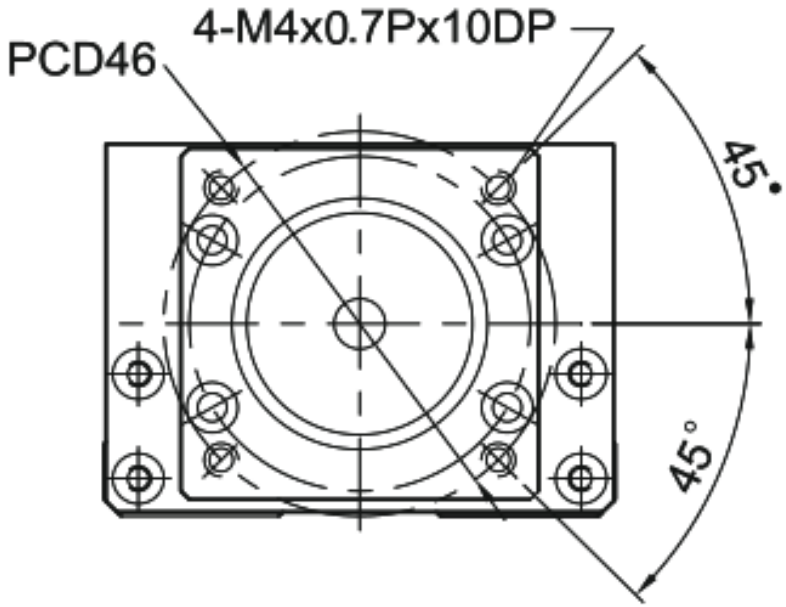

MKK60 · F2 · montage F2

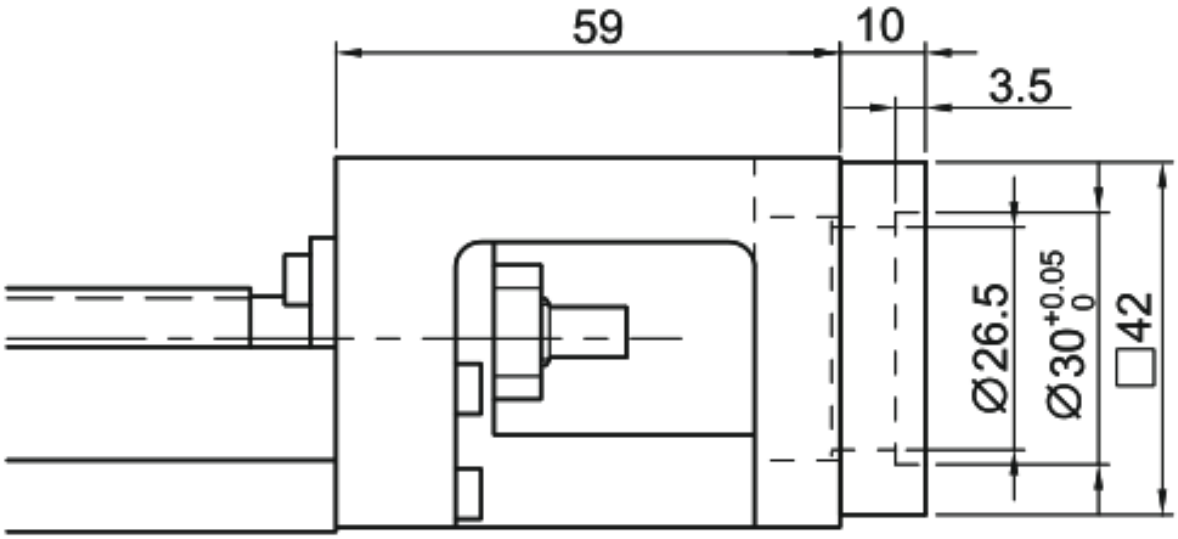

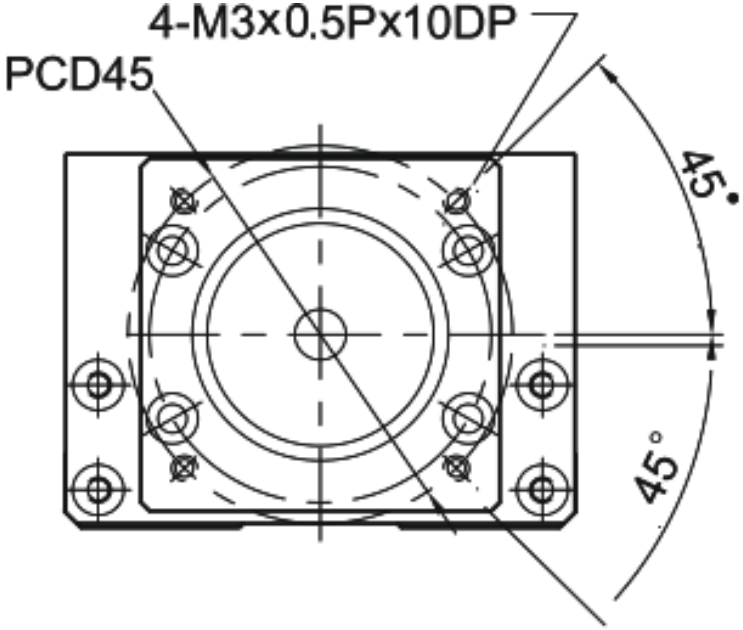

MKK60 · F3 · montage F3

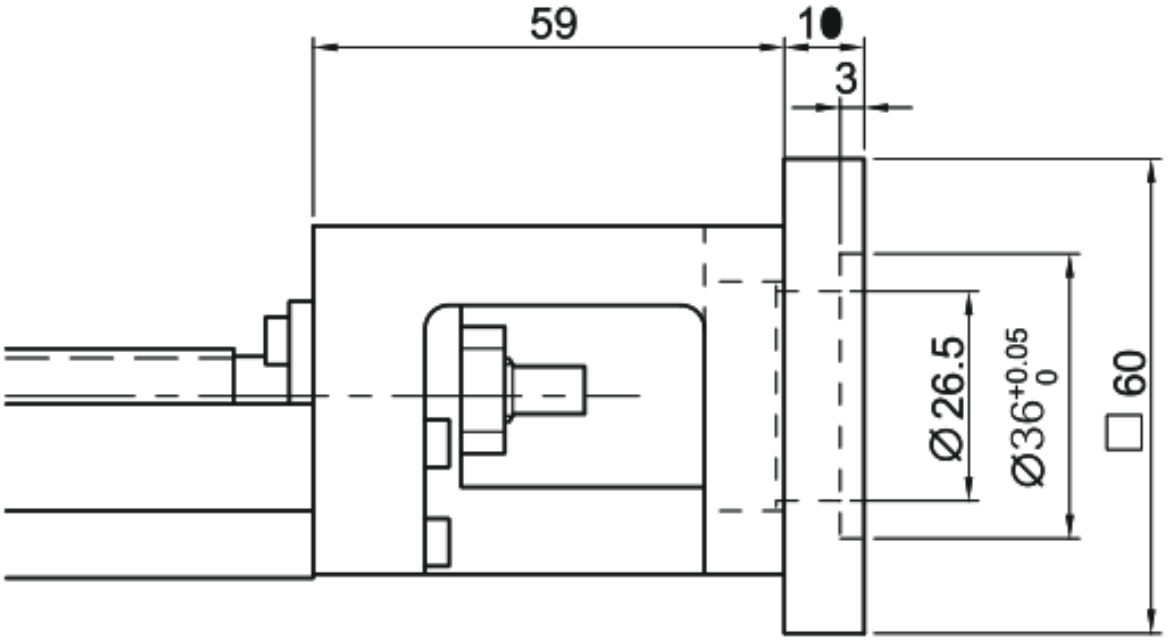

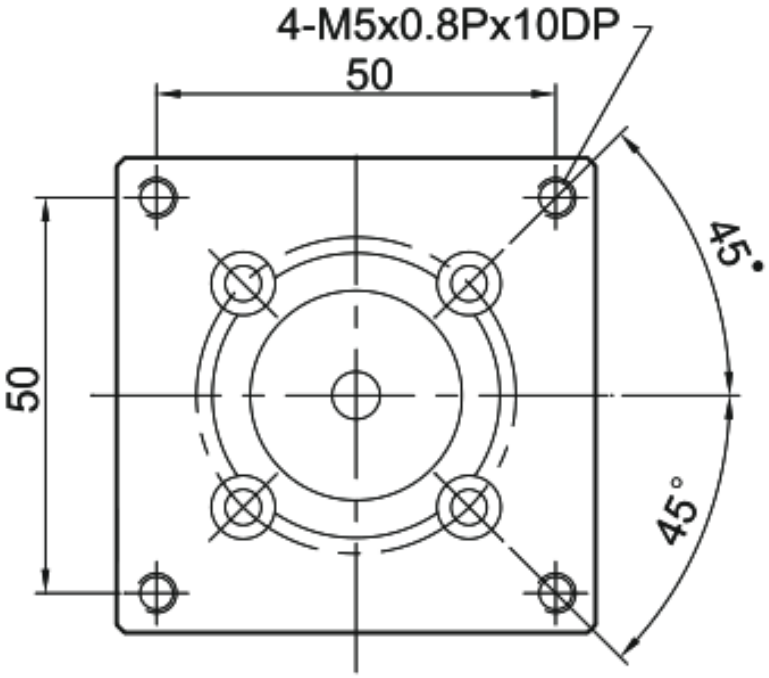

MKK60 · F4 · montage F4

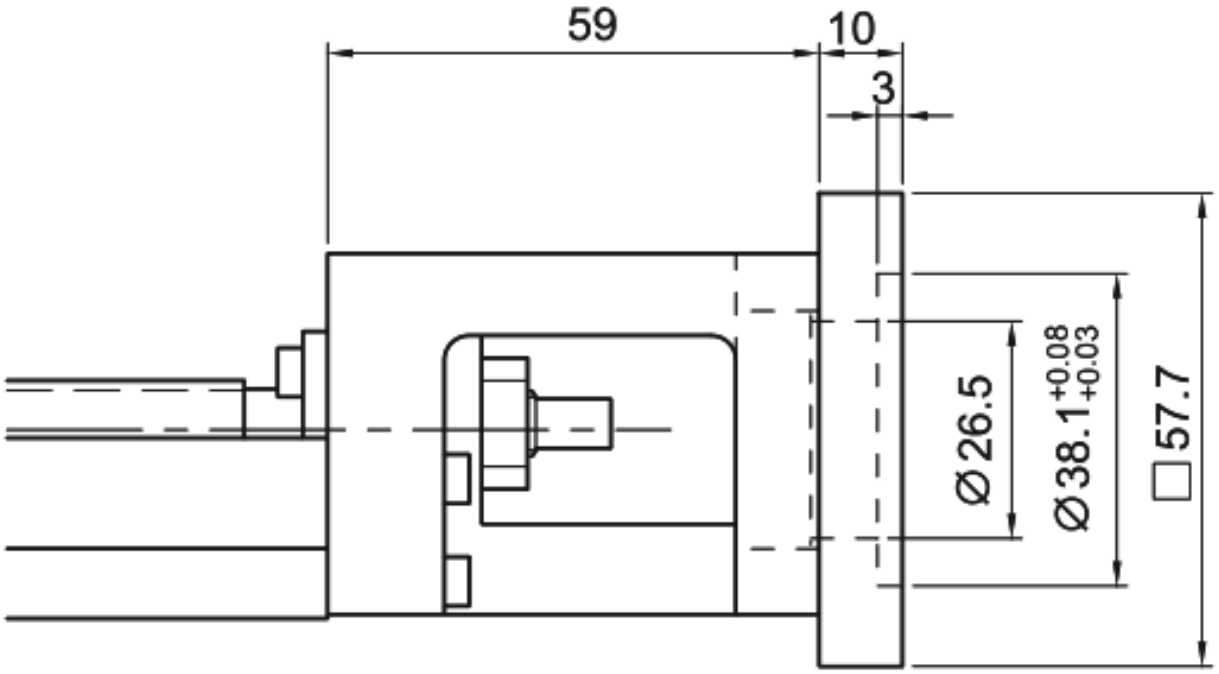

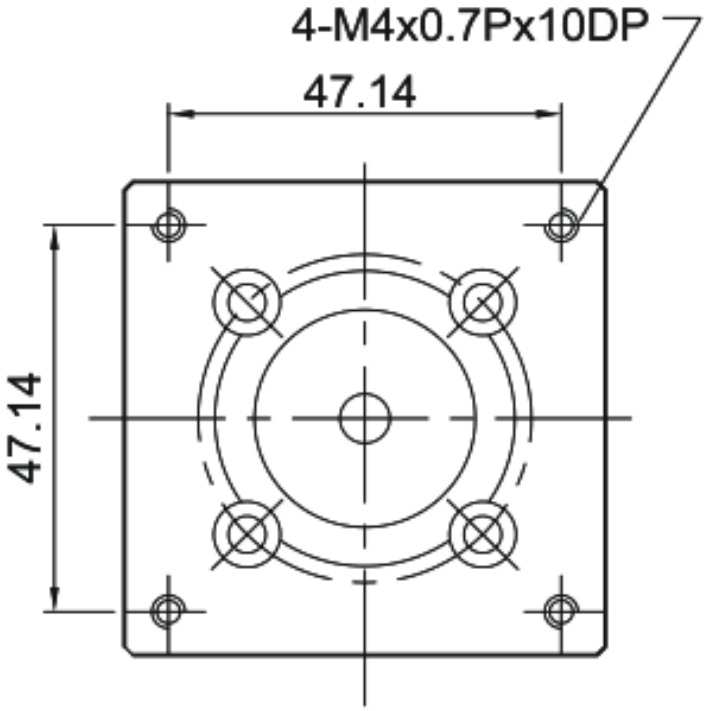

MKK60 · F5 · montage F5

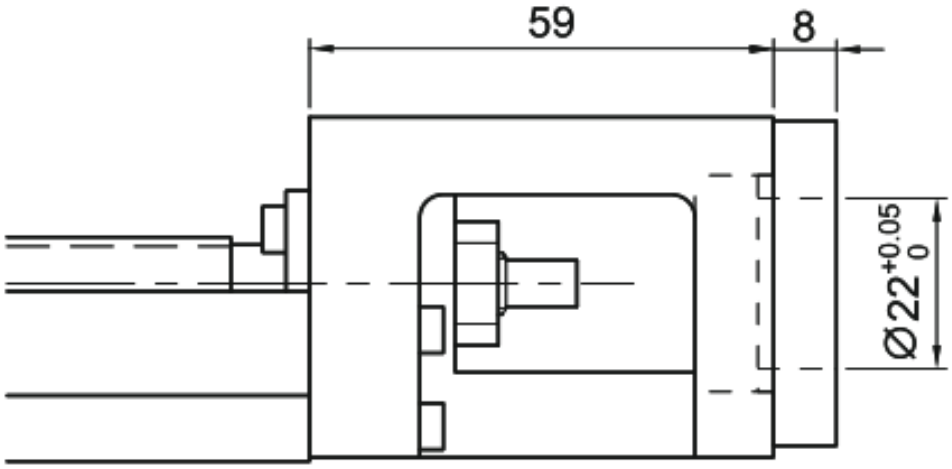

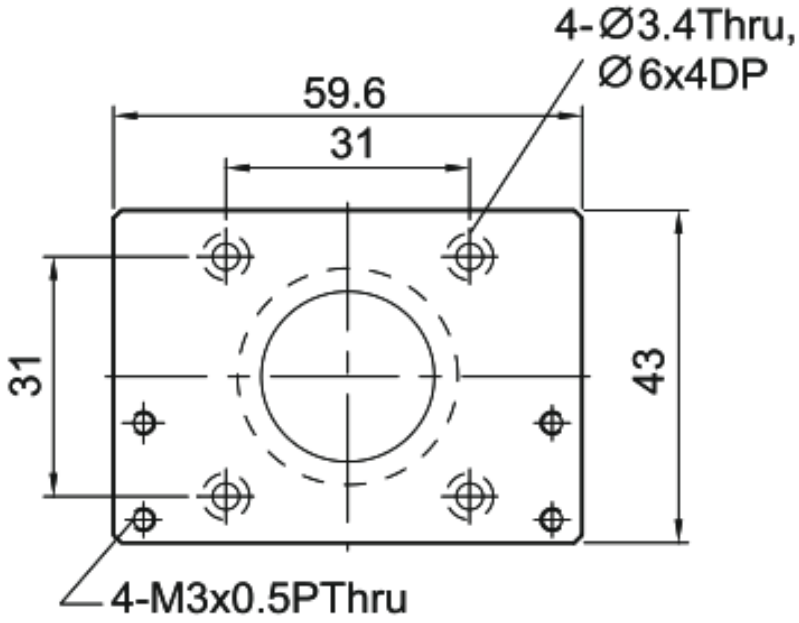

MKK60 · F6 · montage F6

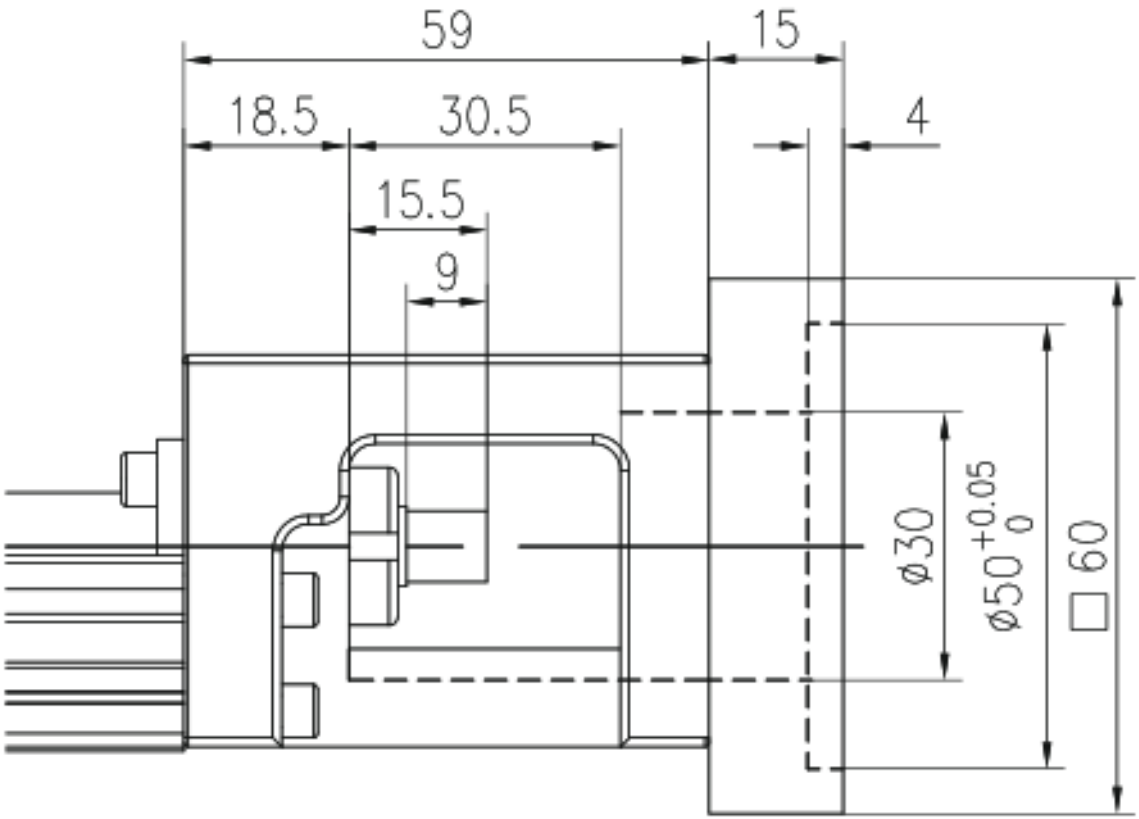

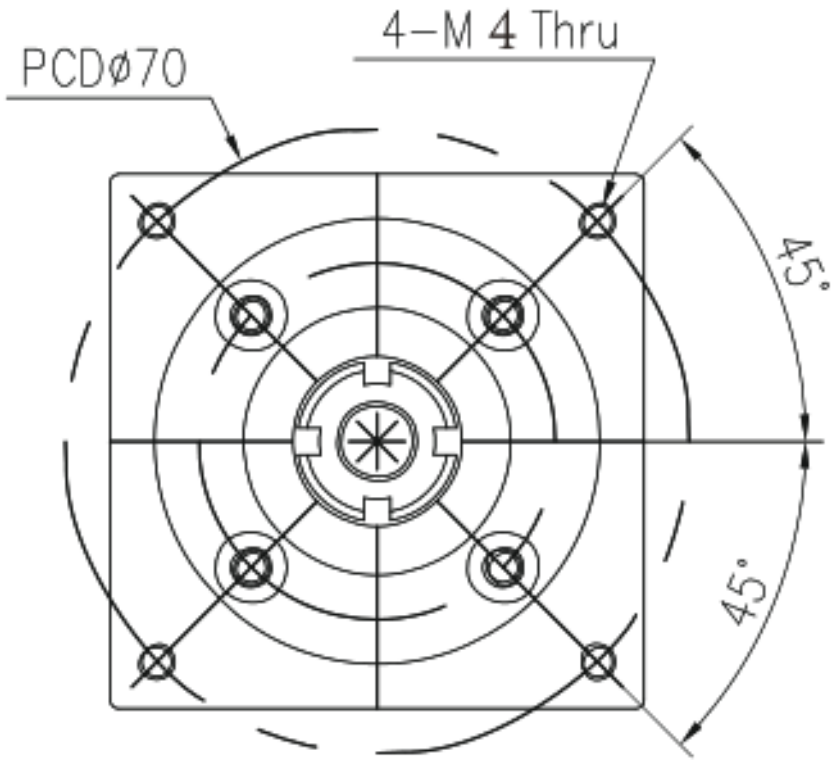

MKK60 · F7 · montage F7

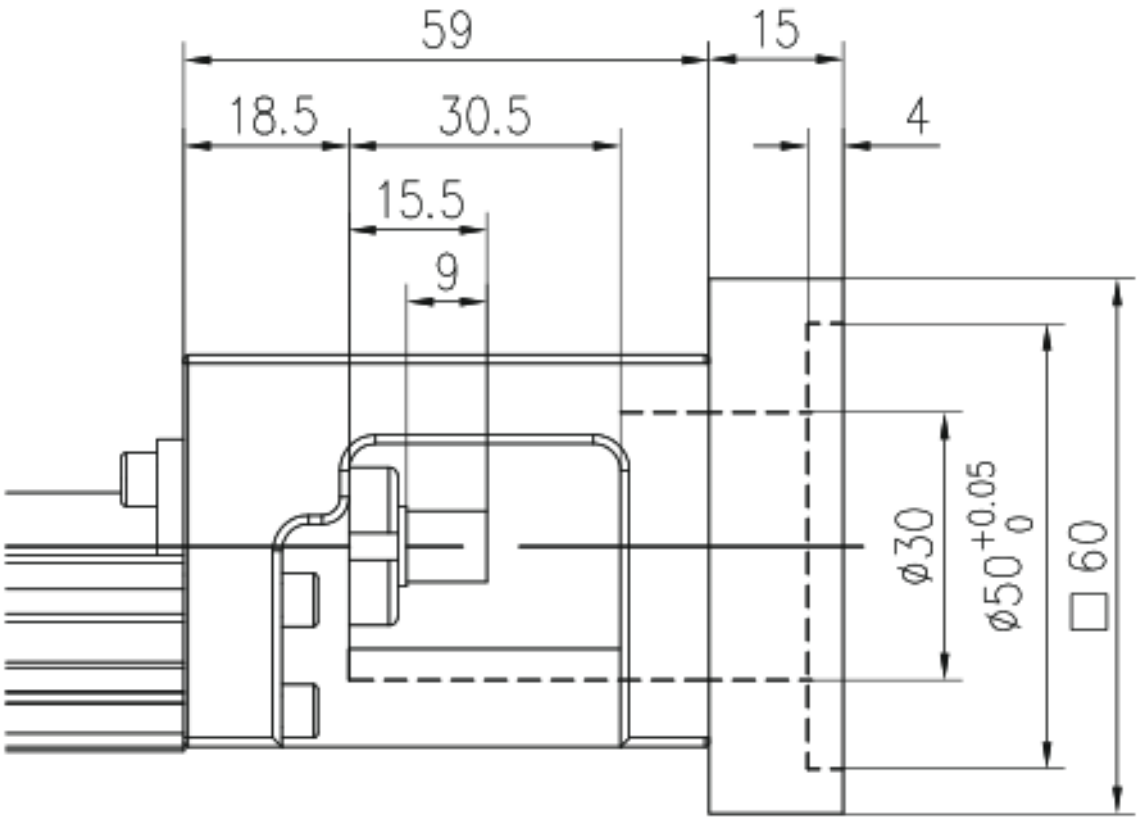

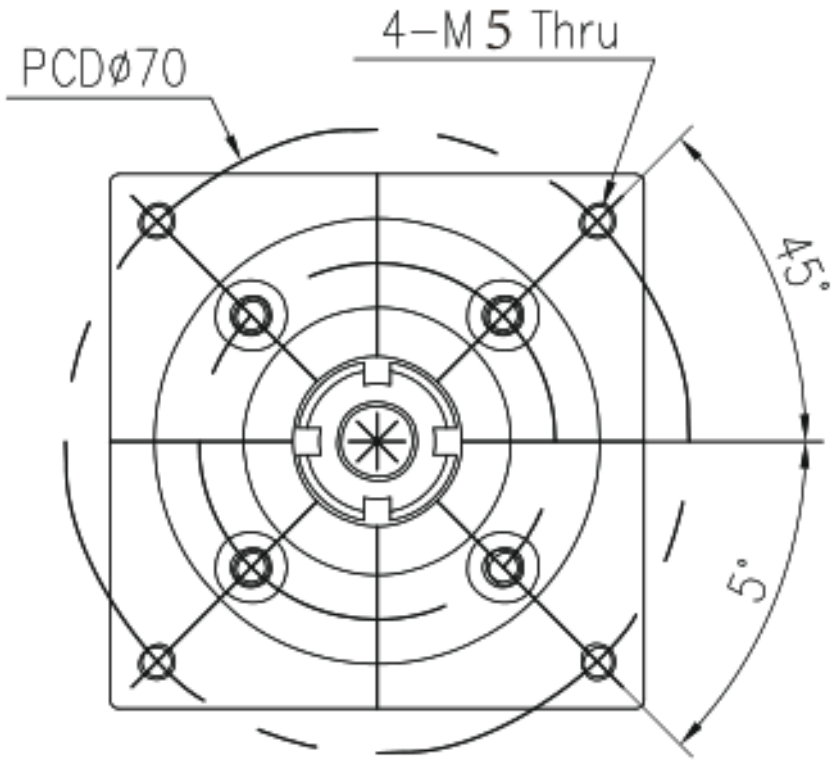

MKK60 · H0 · montage H0

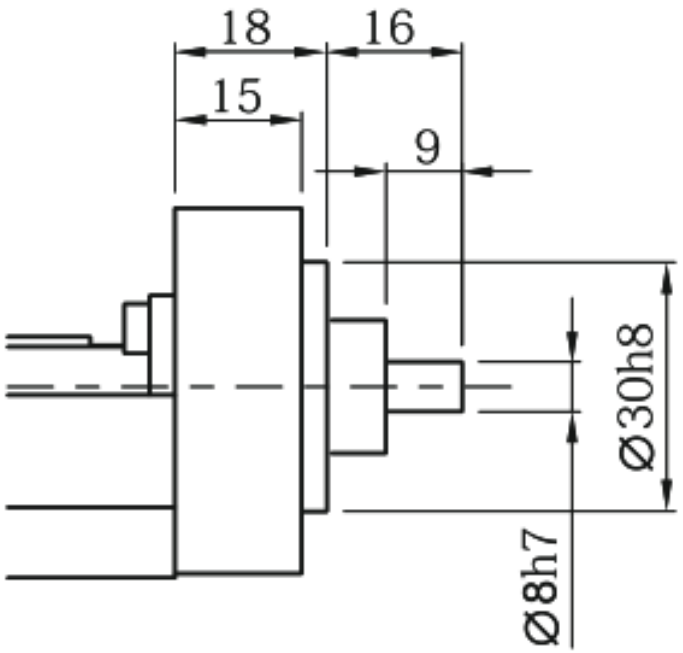

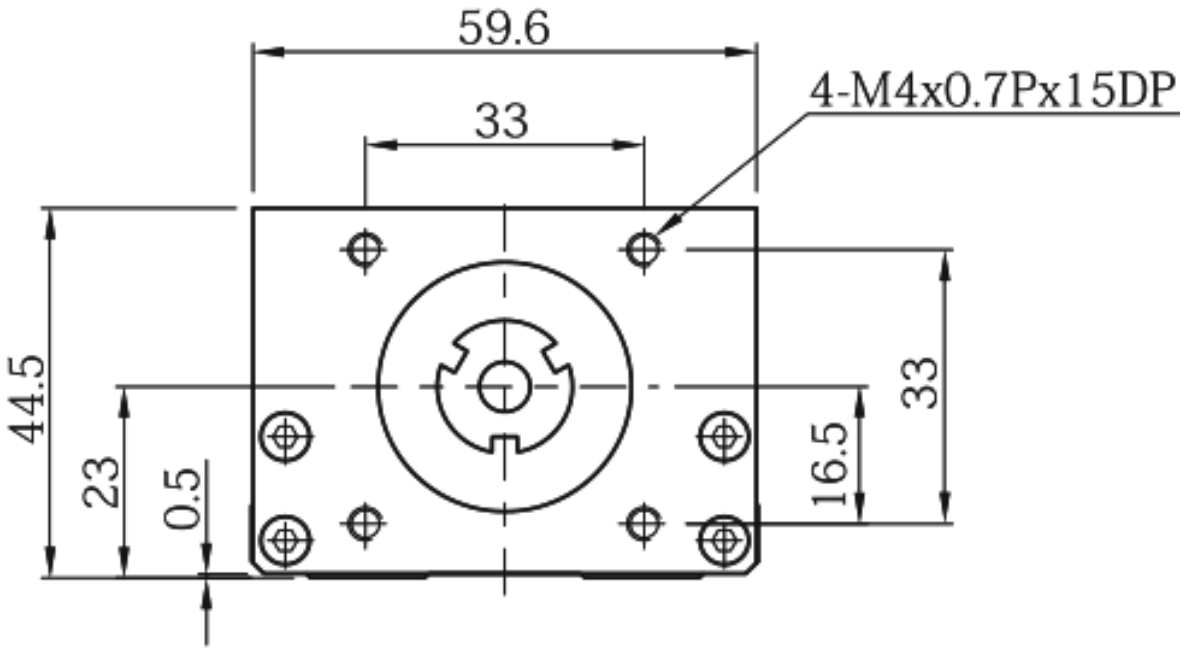

MKK60 · H1 · montage H1

)P

