COMO USAR ESTE ATLAS

Cada vista é o desenho de catálogo da variante ou grupo de relação indicado. Use as legendas impressas, não uma medição à escala. São desenhos de referência, não ficheiros CAD.

EDA50 / Atlas de desenhos

Índice

R01	1 vistas | páginas 2-2
R02	1 vistas | páginas 3-3
R08	1 vistas | páginas 4-4
R05	1 vistas | páginas 5-5
R04	1 vistas | páginas 6-6
R07	1 vistas | páginas 7-7
R03	1 vistas | páginas 8-8
R06	1 vistas | páginas 9-9
L08	1 vistas | páginas 10-10
L04	1 vistas | páginas 11-11
L03	1 vistas | páginas 12-12
L07	1 vistas | páginas 13-13
L01	1 vistas | páginas 14-14
L06	1 vistas | páginas 15-15

CONTACTO HTROBOT

E-mail: emmy@htrobot.com

Sítio web: www.htrobot.com

EDA50 | Desenho dimensional

Desenho de catálogo

EDA50 R01 desenho dimensional ilustração:L1=comprimento extensível+87,L2=comprimento extensível+172 | R01

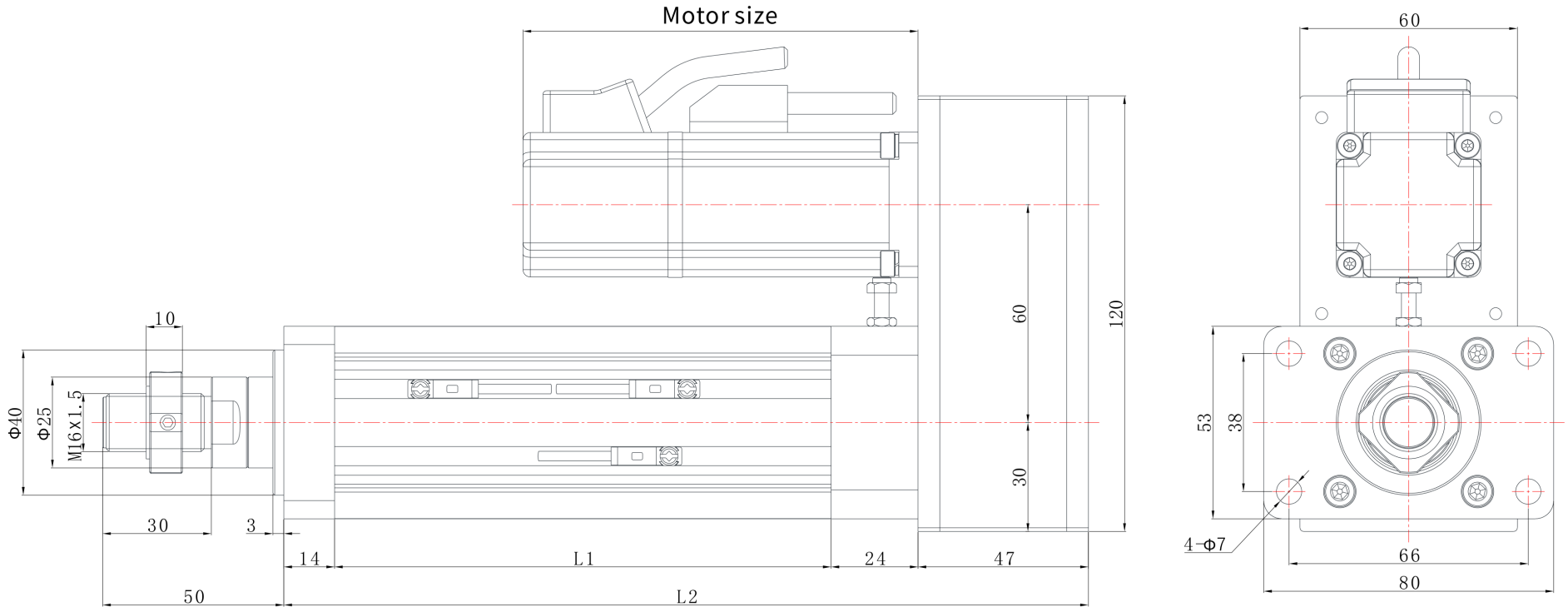

EDA50 | Desenho dimensional

Desenho de catálogo

EDA50 R02 desenho dimensional ilustração:L1=comprimento extensível+87,L2=comprimento extensível+172 | R02

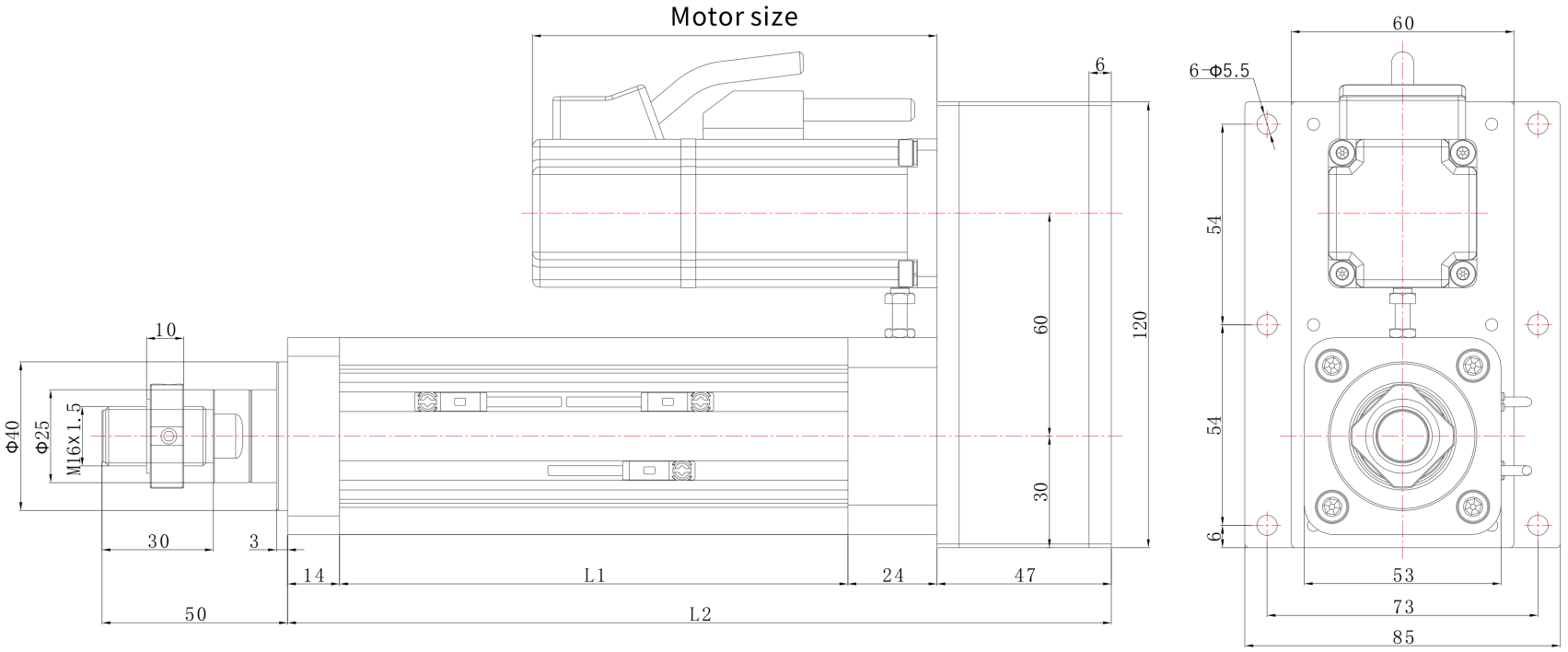

EDA50 | Desenho dimensional

Desenho de catálogo

EDA50 R08 desenho dimensional ilustração:L1=comprimento extensível+101,L2=comprimento extensível+202 | R08

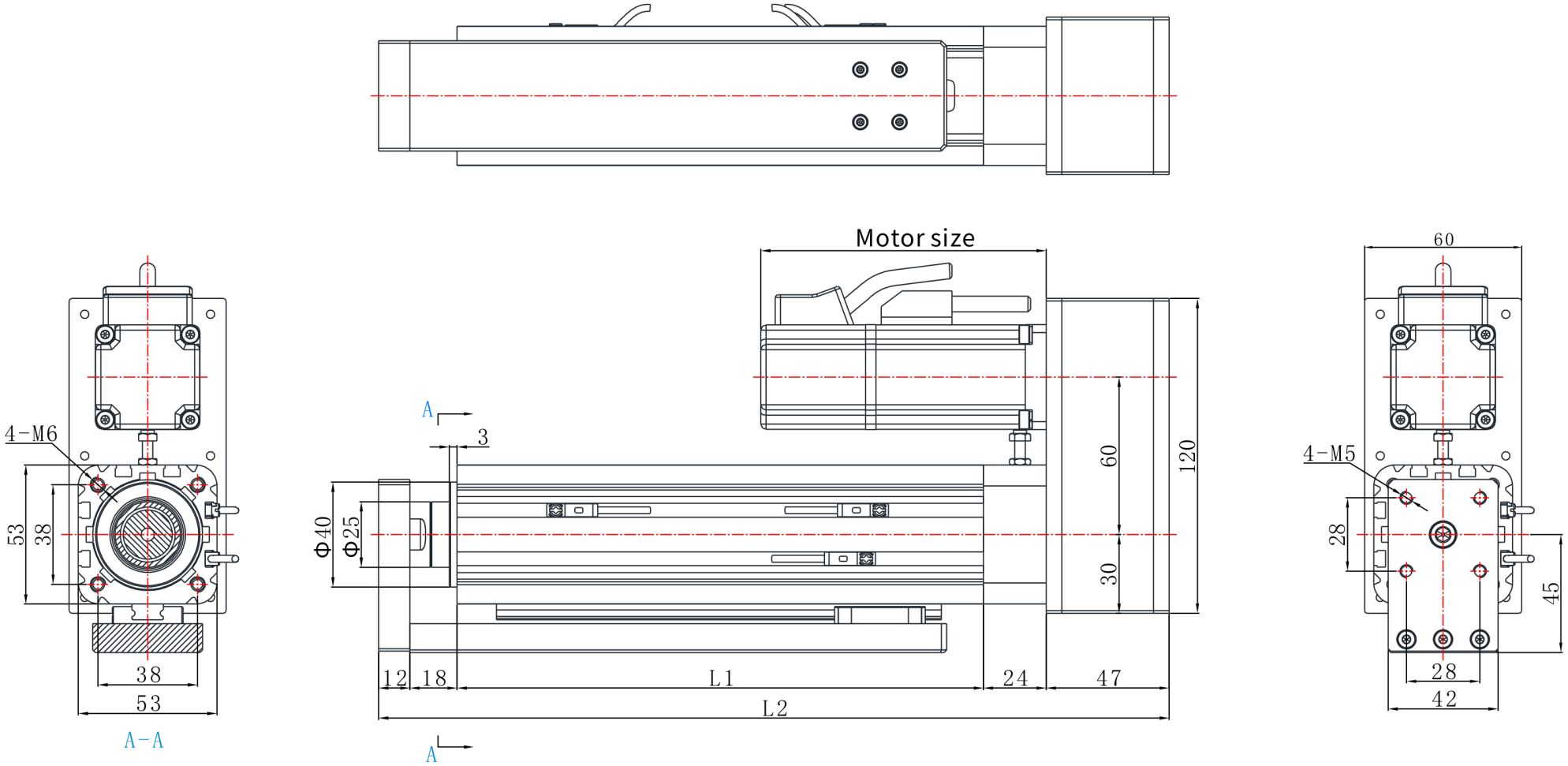

EDA50 | Desenho dimensional

Desenho de catálogo

EDA50 R05 desenho dimensional ilustração:L1=comprimento extensível+87,L2=comprimento extensível+278 | R05

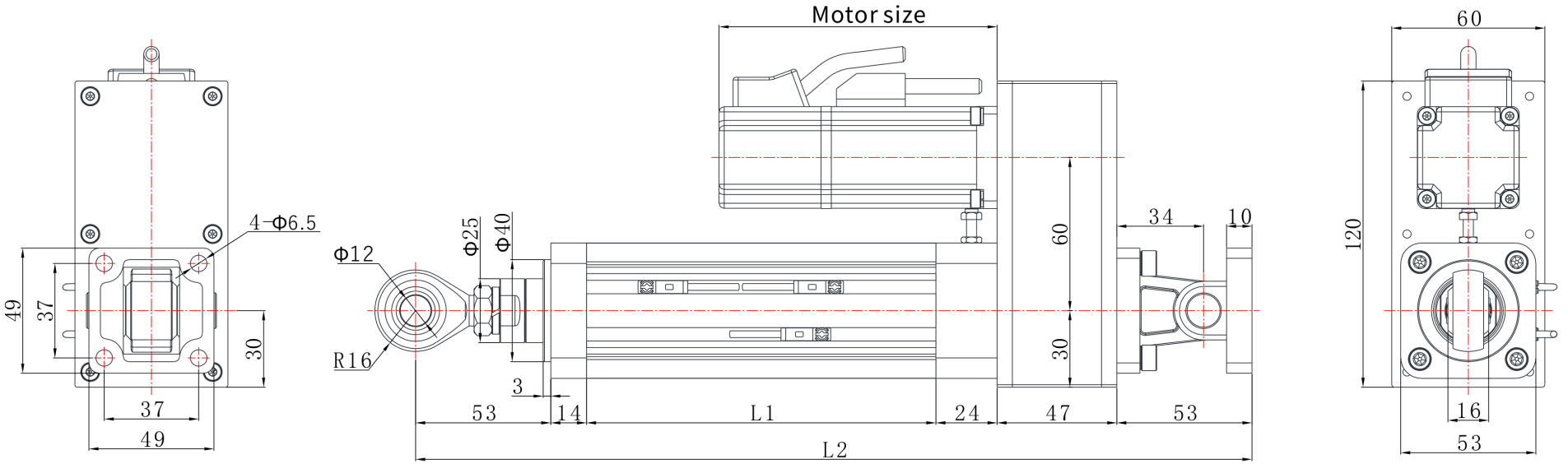

EDA50 | Desenho dimensional

Desenho de catálogo

EDA50 R04 desenho dimensional ilustração:L1=comprimento extensível+87,L2=comprimento extensível+172 | R04

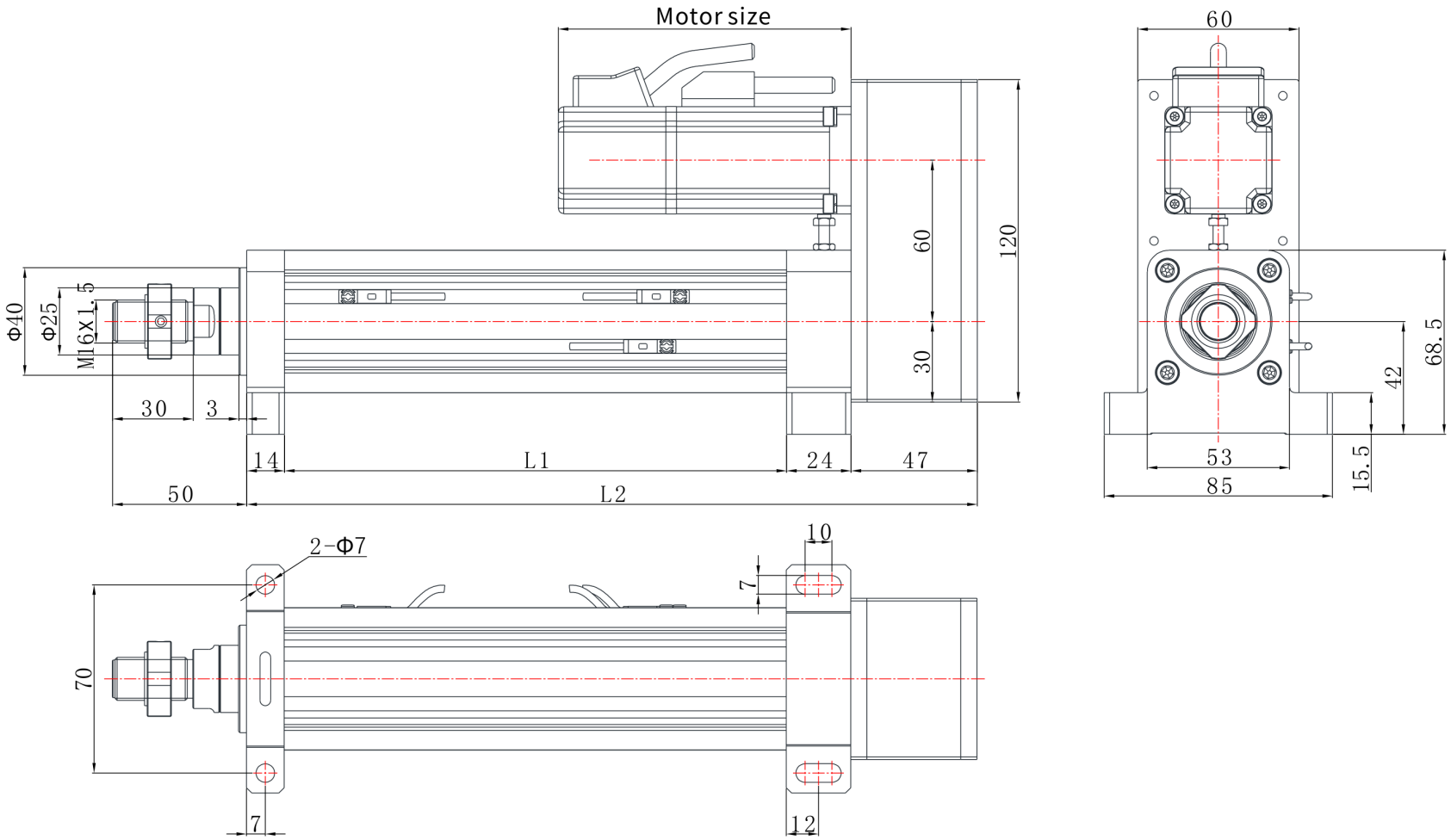

EDA50 | Desenho dimensional

Desenho de catálogo

EDA50 R07 desenho dimensional ilustração:L1=comprimento extensível+101,L2=comprimento extensível+172 | R07

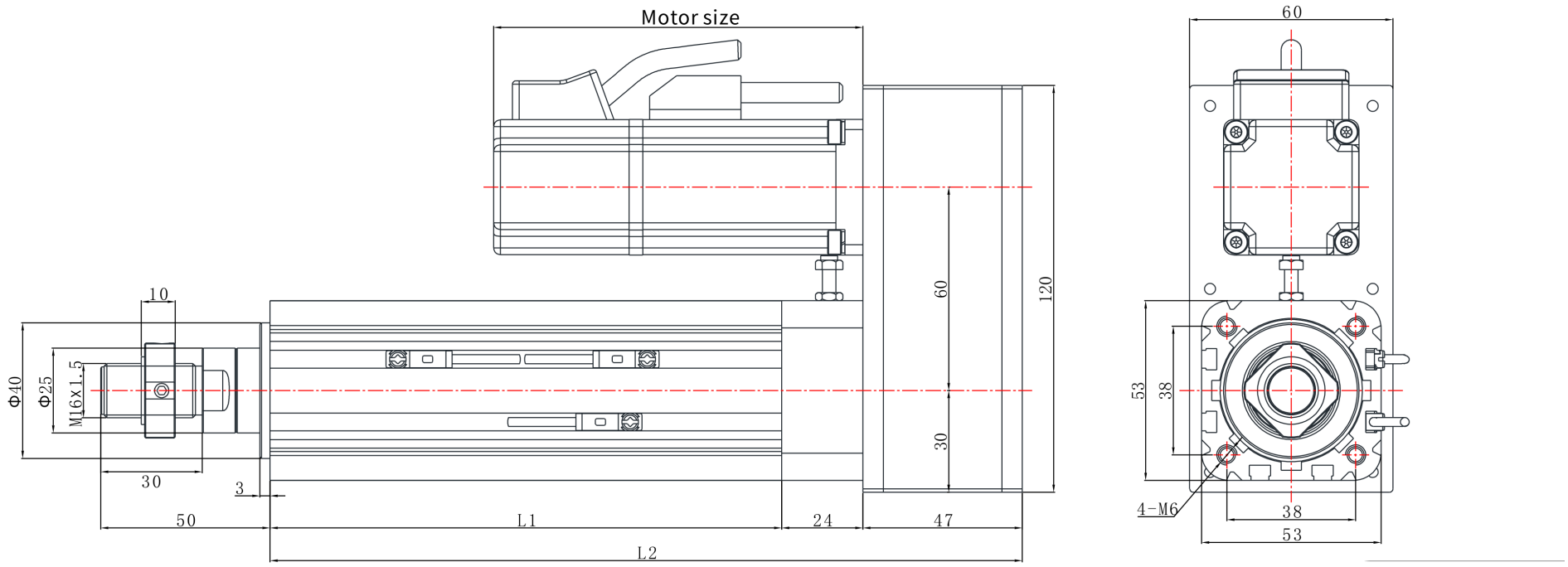

EDA50 | Desenho dimensional

Desenho de catálogo

EDA50 R03 desenho dimensional ilustração:L1=comprimento extensível+87,L2=comprimento extensível+172 | R03

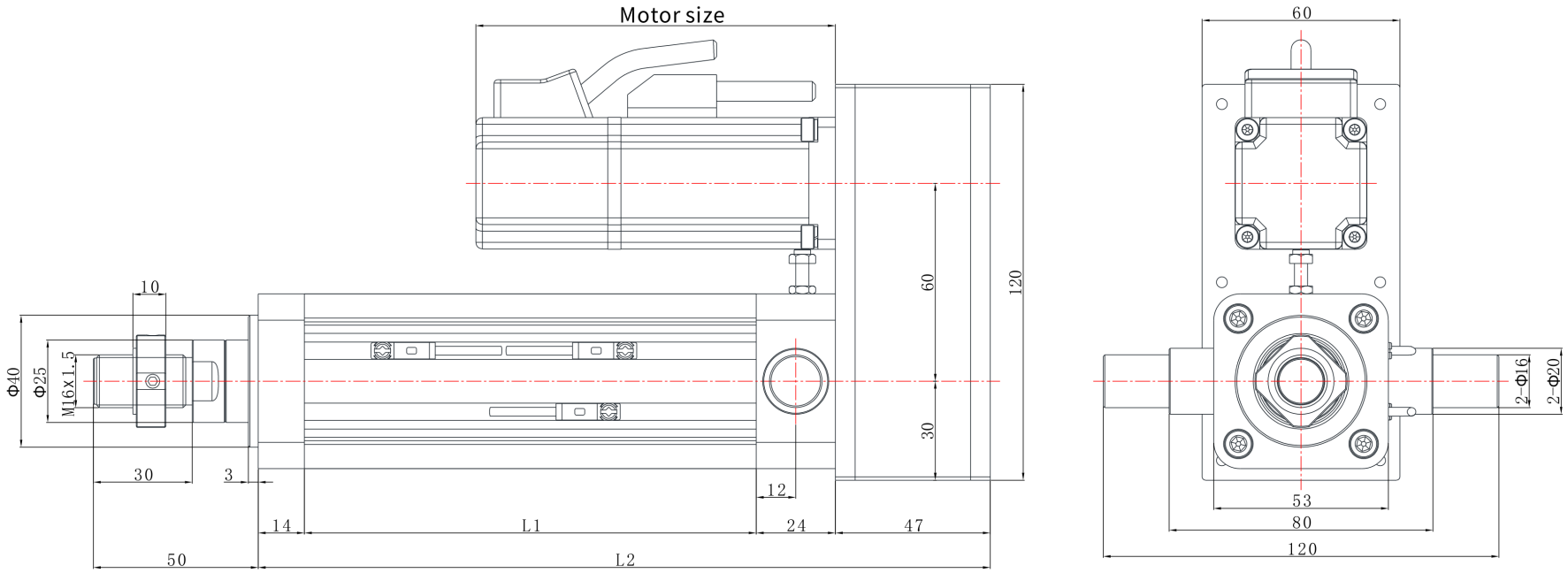

EDA50 | Desenho dimensional

Desenho de catálogo

EDA50 R06 desenho dimensional ilustração:L1=comprimento extensível+101,L2=comprimento extensível+214 | R06

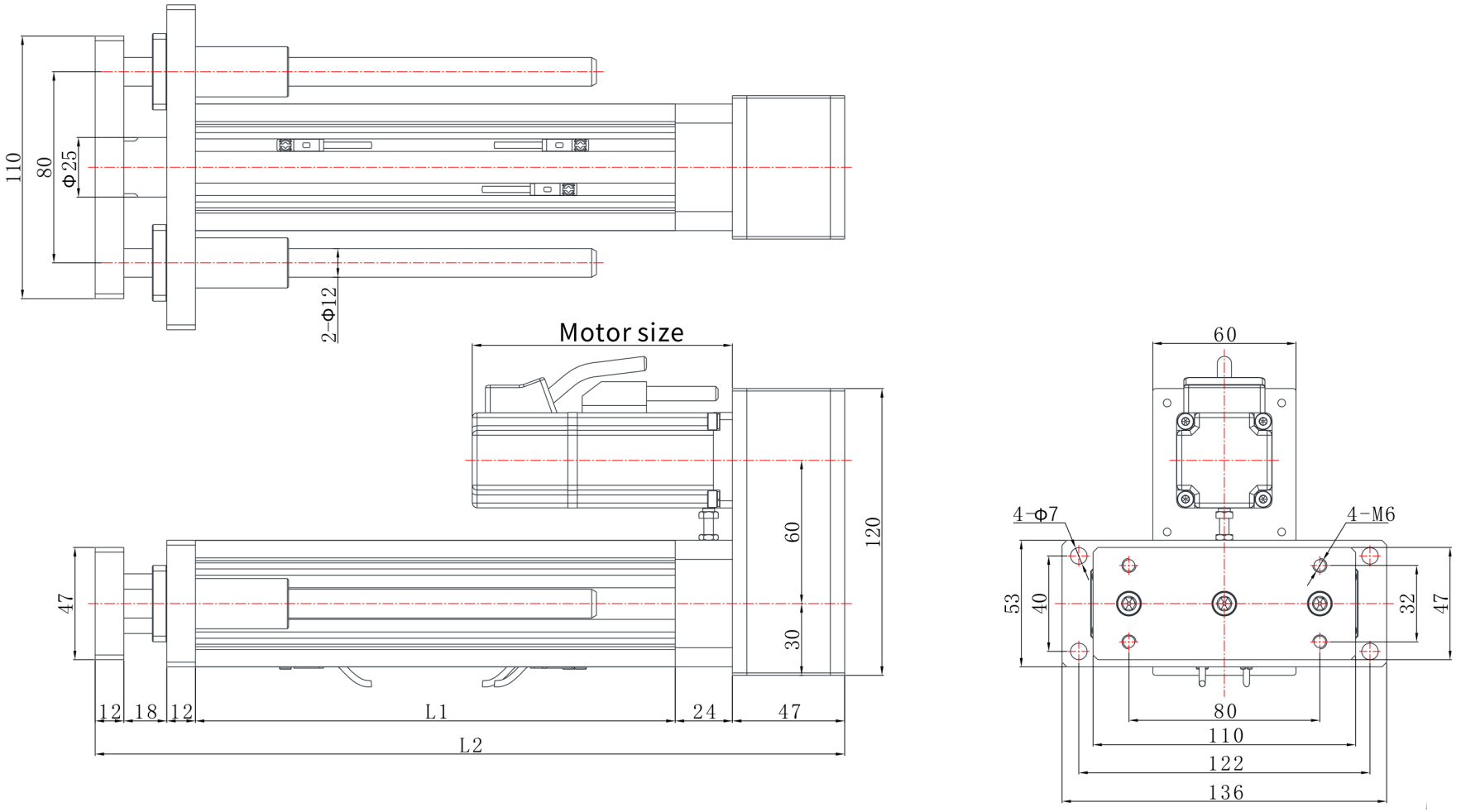

EDA50 | Desenho dimensional

Desenho de catálogo

EDA50 L08 desenho dimensional ilustração:L1=comprimento extensível+101,L2=comprimento extensível+210 | L08

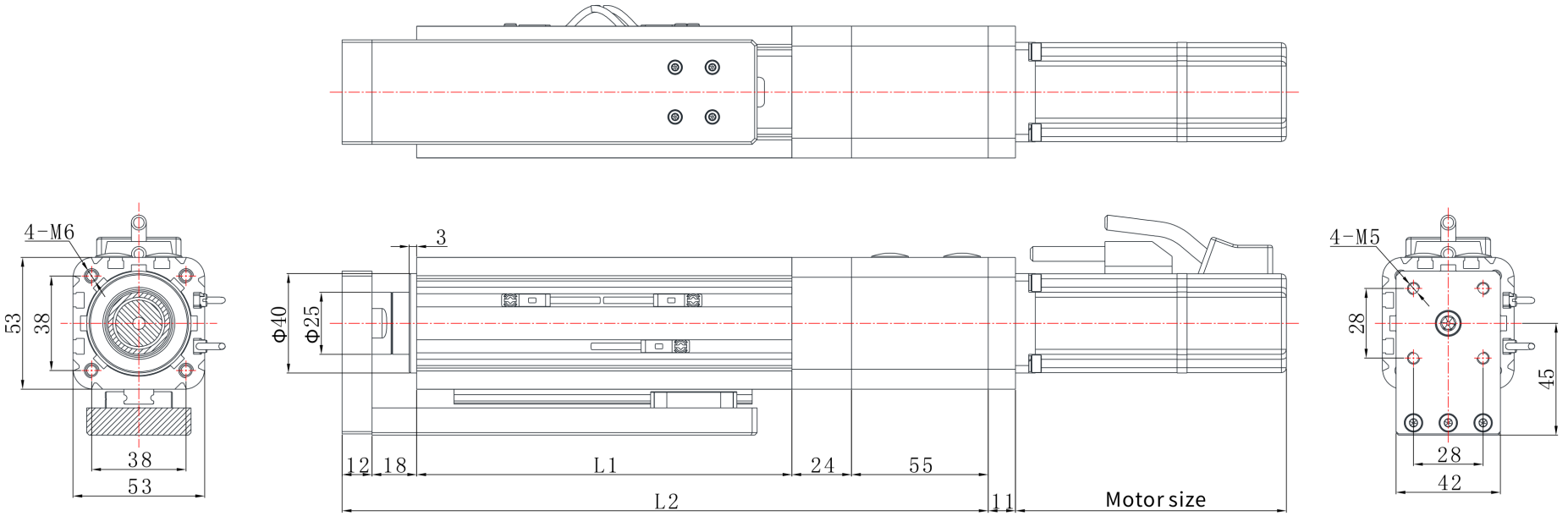

EDA50 | Desenho dimensional

Desenho de catálogo

EDA50 L04 desenho dimensional ilustração:L1=comprimento extensível+87,L2=comprimento extensível+180 | L04

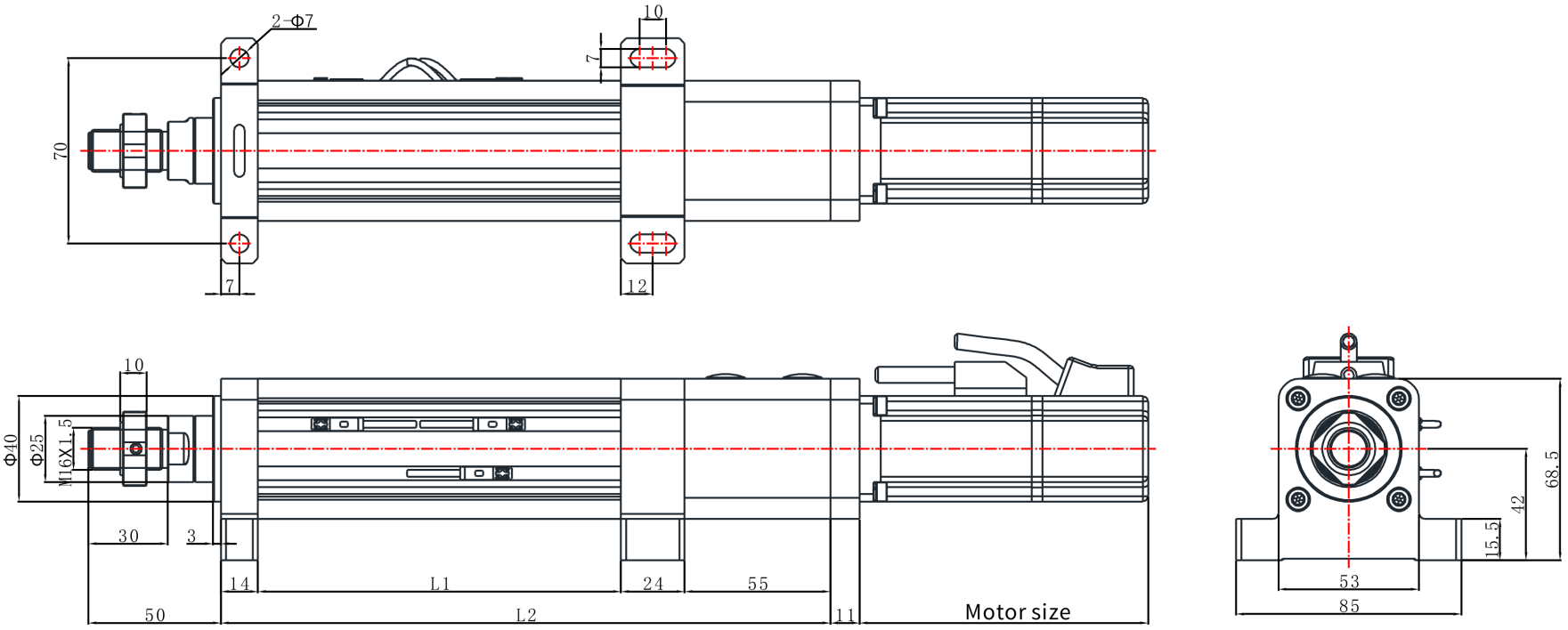

EDA50 | Desenho dimensional

Desenho de catálogo

EDA50 L03 desenho dimensional ilustração:L1=comprimento extensível+87,L2=comprimento extensível+180 | L03

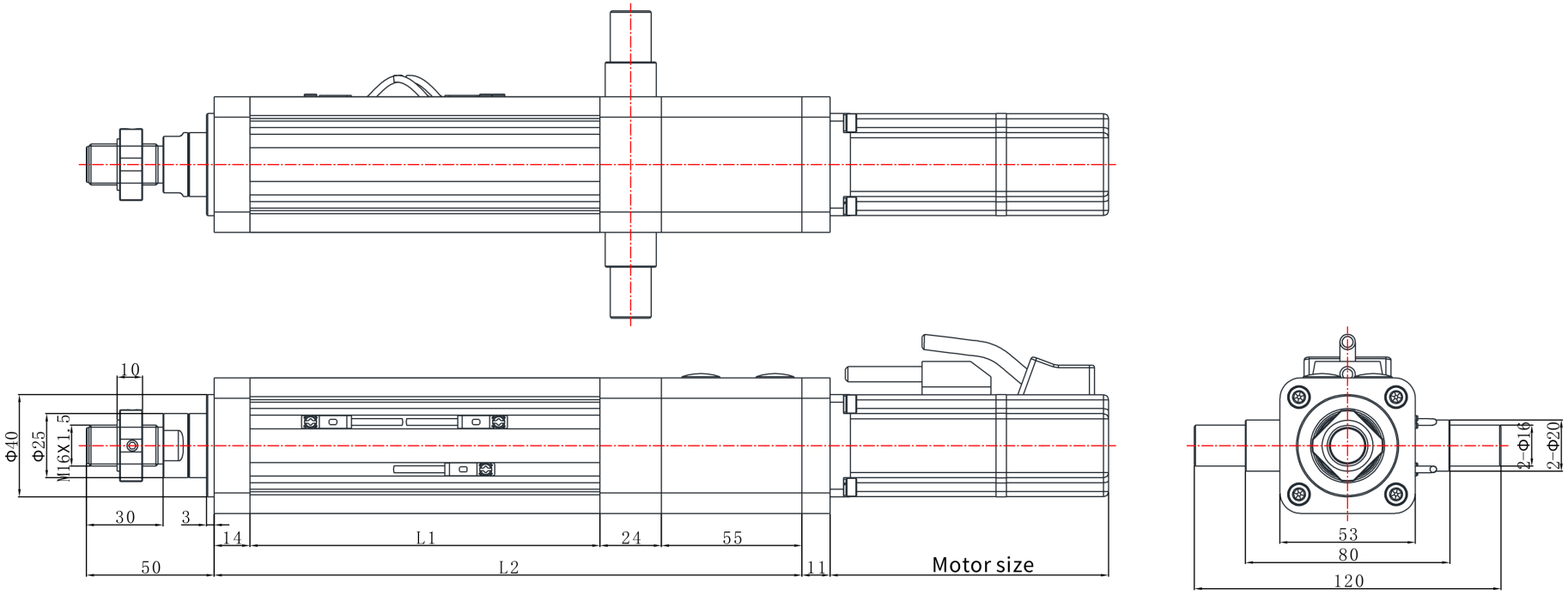

EDA50 | Desenho dimensional

Desenho de catálogo

EDA50 L07 desenho dimensional ilustração:L1=comprimento extensível+101,L2=comprimento extensível+180 | L07

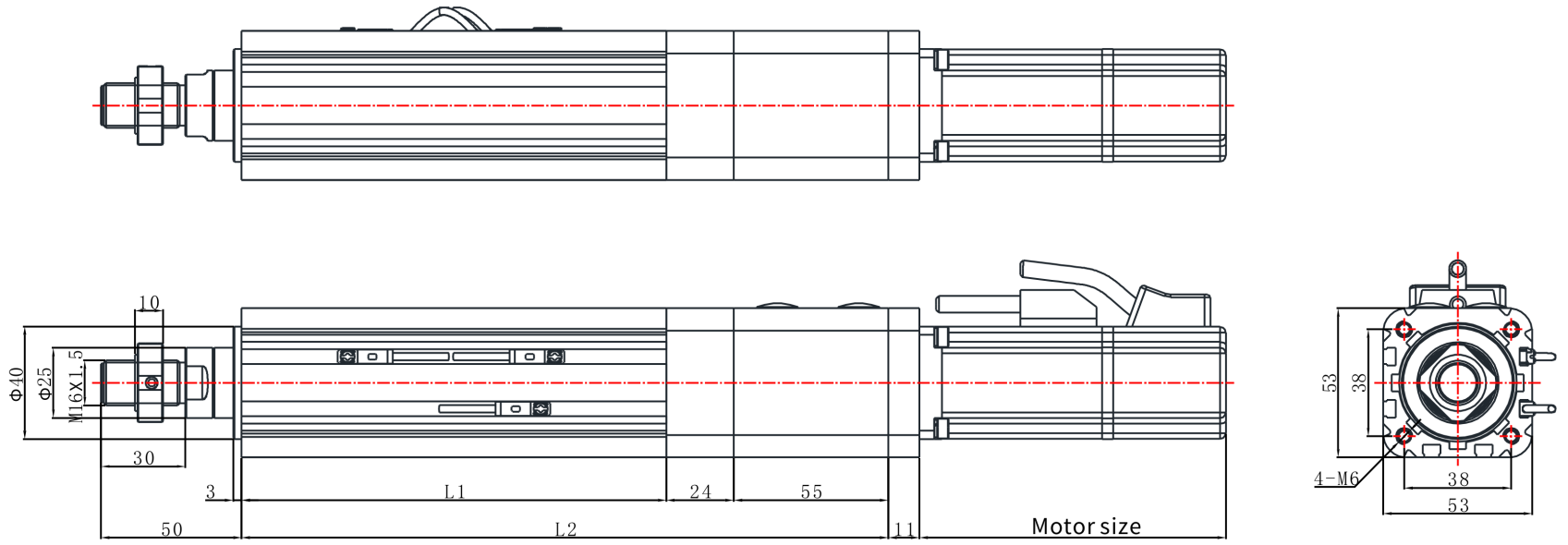

EDA50 | Desenho dimensional

Desenho de catálogo

EDA50 L01 desenho dimensional ilustração:L1=comprimento extensível+87,L2=comprimento extensível+180 | L01

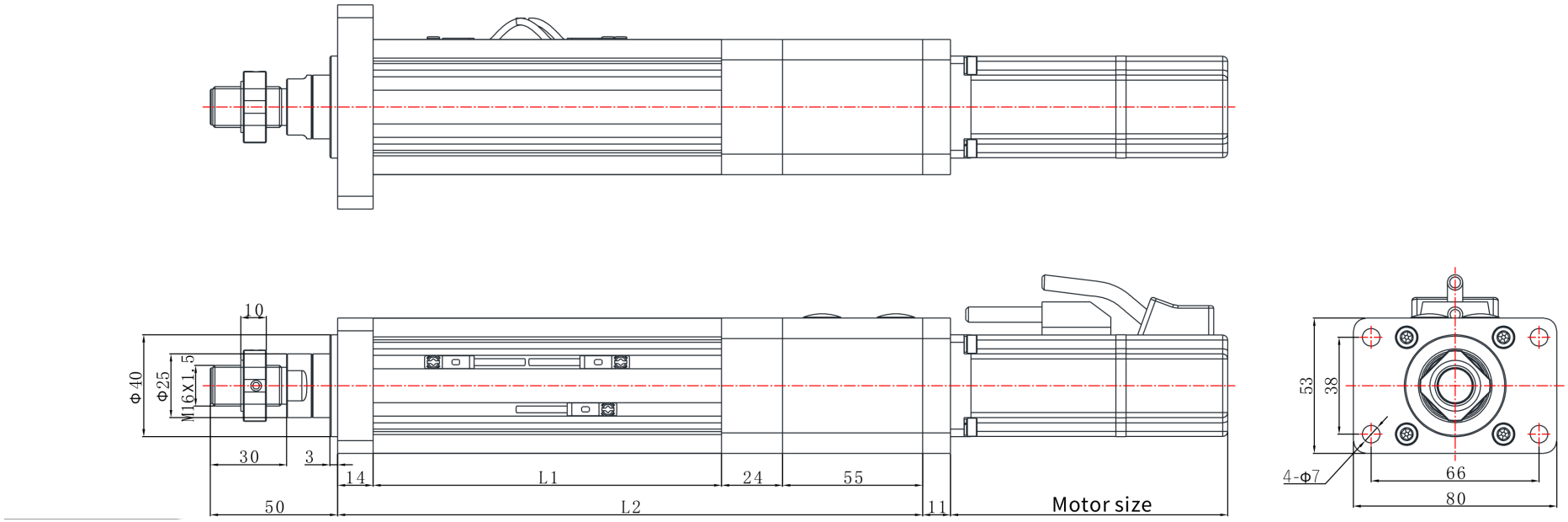

EDA50 | Desenho dimensional

Desenho de catálogo

EDA50 L06 desenho dimensional ilustração:comprimento extensívelcomprimento extensível | L06

