HTROBOT

ซีรีส์แกนยืด

คู่มือการเลือกภาษาไทย

ชิ้นส่วนเคลื่อนที่เส้นตรงและออโตเมชันหลายแกน พร้อมการสนับสนุนเชิงปฏิบัติจาก Tianjin

HTROBOT ตั้งที่ Tianjin ทำงานกับลูกค้าด้านเคลื่อนที่เส้นตรงอุตสาหกรรมและออโตเมชันหลายแกน กลุ่มสินค้าของเรารวมโมดูลเส้นตรง ไกด์ บอลสกรู แอคชูเอเตอร์ และสเตจ XYZ

รุ่น: SL60; SL80; SL100; SL150

เราเชื่อมการจัดหาชิ้นส่วนกับการหารือการใช้งาน สำหรับกำหนดตำแหน่ง ถ่ายโอน และอุปกรณ์หลายแกน

ซีรีส์แกนยืด HTSL60

SL60 · ซีรีส์แกนยืด

ตรวจการรองรับและการติดตั้งตลอดช่วงยืดเต็ม รวมโมเมนต์ภาระและพื้นที่สายในงานตรวจติดตั้ง

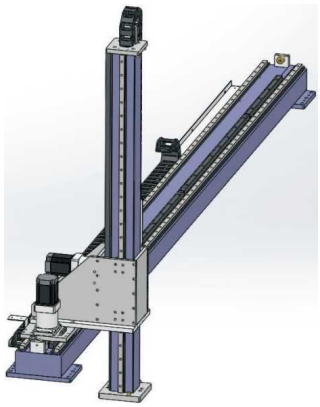

ภาพซีรีส์ SL

ข้อมูลจำเพาะที่ตรวจแล้ว

พารามิเตอร์	ค่า
ความสามารถในการทำซ้ำ	±0.1 mm
น้ำหนักบรรทุกแนวตั้ง	80 kg
ลีดเฟือง	125 mm
หมายเลขเกียร์บ็อกซ์ (หัวพิมพ์ mm)	90 mm
ข้อมูลจำเพาะเกียร์	1.5M
ไกด์เส้นตรง (รหัสแหล่ง)	15
ตัวอย่างการสั่ง (อ้างอิง)	SL60-L125-S500-R90-C4-0001
รุ่นเซ็นเซอร์	ด้านนอก FC307 (NPN)
ช่วงช่วงชักและพิตช์	100-2050mm/ช่วง 100

ซีรีส์แกนยืด HTSL80

SL80 · ซีรีส์แกนยืด

ตรวจการรองรับและการติดตั้งตลอดช่วงยืดเต็ม รวมโมเมนต์ภาระและพื้นที่สายในงานตรวจติดตั้ง

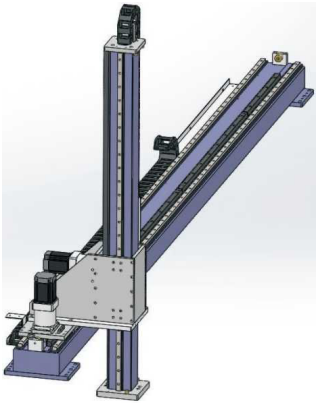

ภาพซีรีส์ SL

ข้อมูลจำเพาะที่ตรวจแล้ว

พารามิเตอร์	ค่า
ความสามารถในการทำซ้ำ	±0.1 mm
น้ำหนักบรรทุกแนวตั้ง	120 kg
ลีดเฟือง	166 mm
หมายเลขเกียร์บ็อกซ์ (หัวพิมพ์ mm)	120 mm
ข้อมูลจำเพาะเกียร์	2M
ไกด์เส้นตรง (รหัสแหล่ง)	20
ตัวอย่างการสั่ง (อ้างอิง)	SL80-L166-S500-R90-C4-0001
รุ่นเซ็นเซอร์	ด้านนอก FC307 (NPN)
ช่วงช่วงชักและพิตช์	100-2050mm/ช่วง 50

ซีรีส์แกนยืด HTSL100

SL100 · ซีรีส์แกนยืด

ตรวจการรองรับและการติดตั้งตลอดช่วงยืดเต็ม รวมโมเมนต์ภาระและพื้นที่สายในงานตรวจติดตั้ง

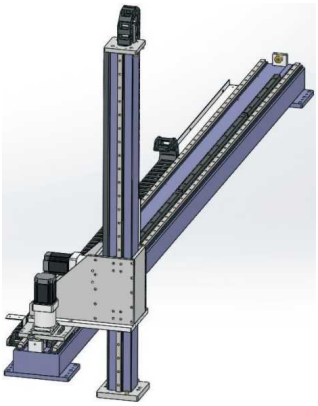

ภาพซีรีส์ SL

ข้อมูลจำเพาะที่ตรวจแล้ว

พารามิเตอร์	ค่า
ความสามารถในการทำซ้ำ	±0.1 mm
น้ำหนักบรรทุกแนวตั้ง	200 kg
หมายเลขเกียร์บ็อกซ์ (หัวพิมพ์ mm)	120 mm
ลีดเฟือง	166 mm
ข้อมูลจำเพาะเกียร์	2M
ไกด์เส้นตรง (รหัสแหล่ง)	25
ตัวอย่างการสั่ง (อ้างอิง)	SL100-L200-S500-U-R160-C4-D
รุ่นเซ็นเซอร์	ด้านนอก FC307 (NPN)
ช่วงช่วงชักและพิตช์	100-2050mm/ช่วง 50

ซีรีส์แกนยืด HTSL150

SL150 · ซีรีส์แกนยืด

ตรวจการรองรับและการติดตั้งตลอดช่วงยืดเต็ม รวมโมเมนต์ภาระและพื้นที่สายในงานตรวจติดตั้ง

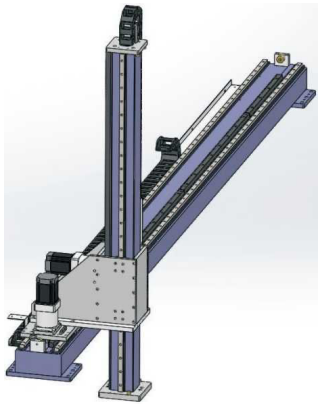

ภาพซีรีส์ SL

ข้อมูลจำเพาะที่ตรวจแล้ว

พารามิเตอร์	ค่า
ความสามารถในการทำซ้ำ	±0.1 mm
น้ำหนักบรรทุกแนวตั้ง	300 kg
ลีดเฟือง	250 mm
หมายเลขเกียร์บ็อกซ์ (หัวพิมพ์ mm)	180 mm
ข้อมูลจำเพาะเกียร์	3M
ไกด์เส้นตรง (รหัสแหล่ง)	30
ตัวอย่างการสั่ง (อ้างอิง)	SL150-L250-S500-R160-C4-D
รุ่นเซ็นเซอร์	ด้านนอก FC307 (NPN)
ช่วงช่วงชักและพิตช์	100-2050mm/ช่วง 50

ติดต่อ

เริ่มจากผลิตภัณฑ์หรือการใช้งาน ใช้ร่างสอบถามเพื่อรวบสิ่งที่กำลังพิจารณา หรือติดต่อเราโดยตรงพร้อมความต้องการ

emmy@htrobot.com
www.htrobot.com
Tianjin, จีน