MD17 Abmessungen

Maß- und Einbauansichten. Einheiten sind die auf jeder Ansicht gedruckten Bezeichnungen.

Diese Zeichnungen wählen keinen Hub. Bestätigen Sie den Einbau anhand der bestellten Konfiguration.

L links: 3 Ansichten. Ansicht 1, Ansicht 2, Querschnitt Flansch

R rechts: 2 Ansichten. Ansicht 1, Querschnitt Flansch

L links: 1 Ansichten. technischer Überblick

R rechts: 1 Ansichten. technischer Überblick

MD17 · L links · Ansicht 1

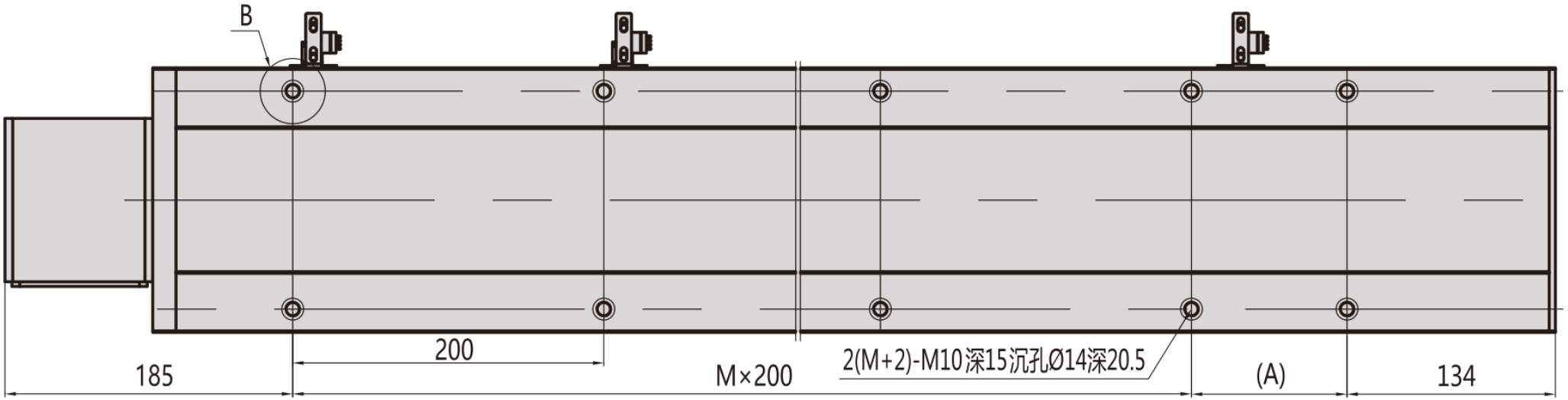

MD17 · L links · Ansicht 2

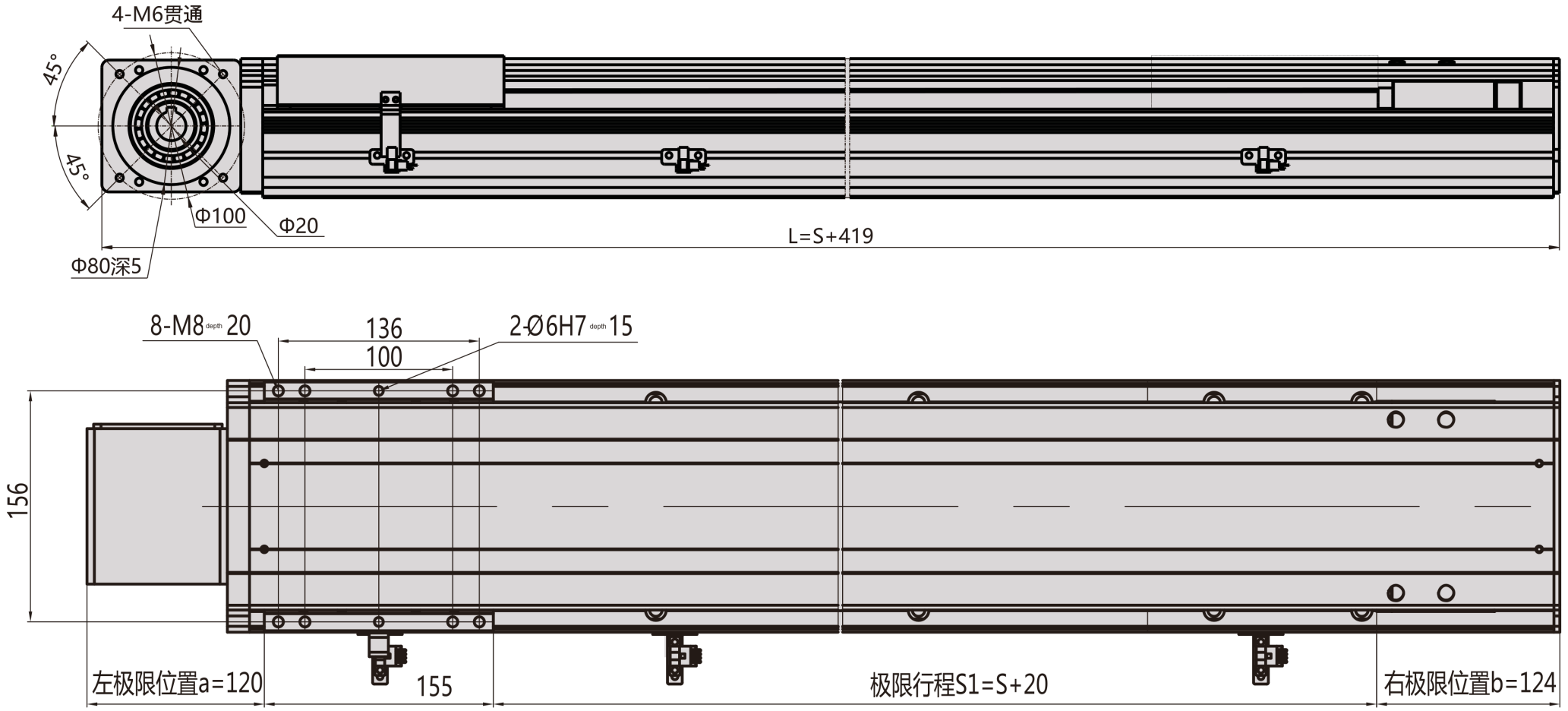

MD17 · L links · Querschnitt Flansch

B 向视图

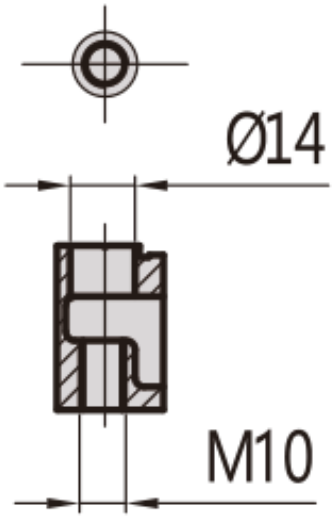

C 向视图

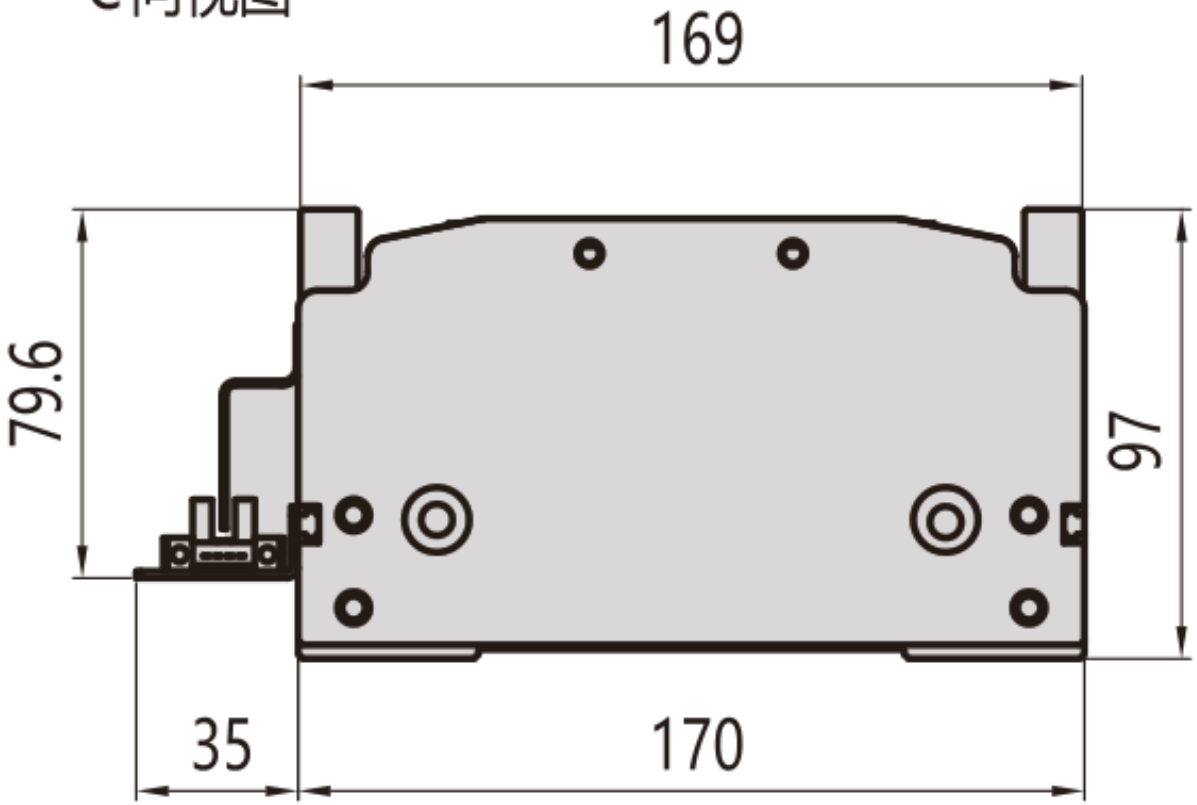

MD17 · R rechts · Ansicht 1

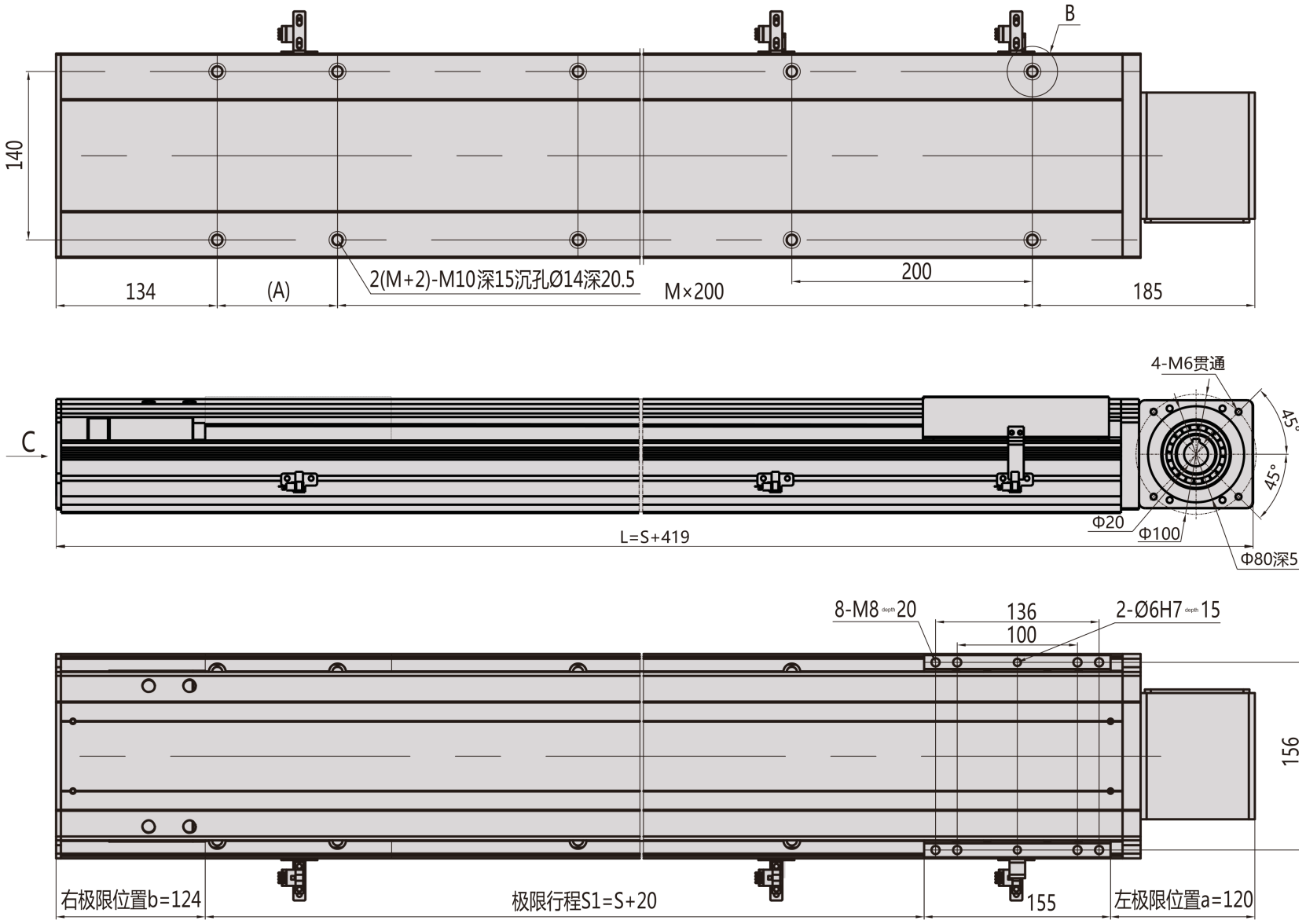

MD17 · R rechts · Querschnitt Flansch

B向视图

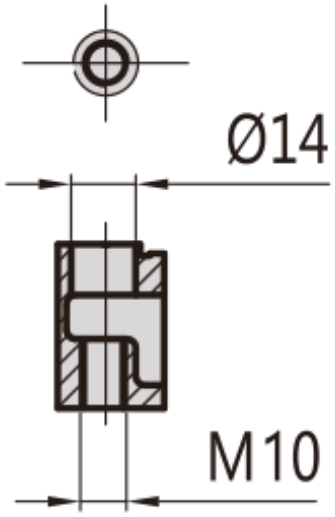

C向视图

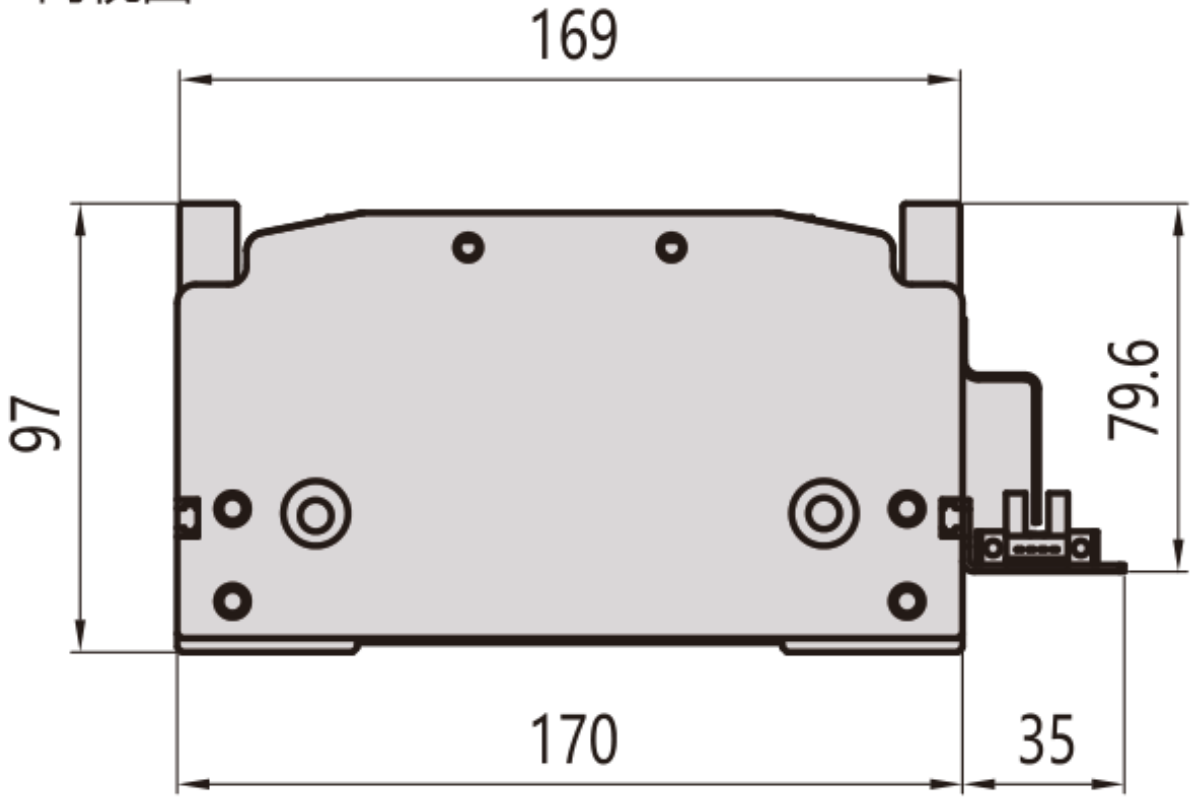

MD17 · L links · technischer Überblick

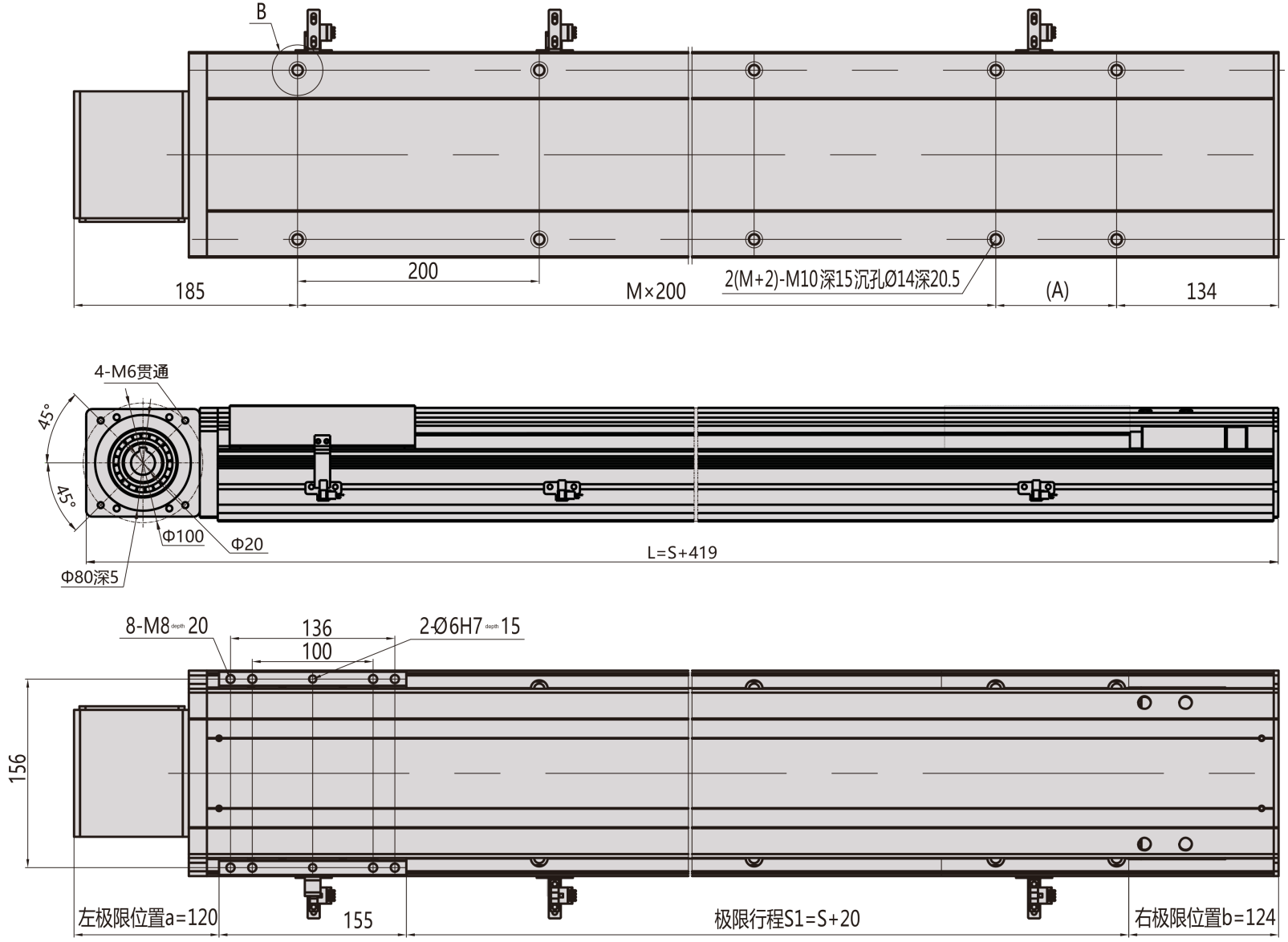

MD17 · R rechts · technischer Überblick

