MS17 ขนาด

มุมมองขนาดและการติดตั้ง หน่วยคือป้ายที่พิมพ์บนแต่ละมุมมอง

รูปเหล่านี้ไม่ได้เลือกช่วงชัก ยืนยันการติดตั้งกับโครงแบบที่สั่ง

แบบเปิด: 2 มุมมอง. มุมมอง 1, มุมมอง 2

แบบกันฝุ่น: 3 มุมมอง. มุมมอง 1, มุมมอง 2, มุมมอง 3

แบบเปิด: 1 มุมมอง. ภาพรวมวิศวกรรม

แบบกันฝุ่น: 1 มุมมอง. ภาพรวมวิศวกรรม

MS17 · แบบเปิด · มุมมอง 1

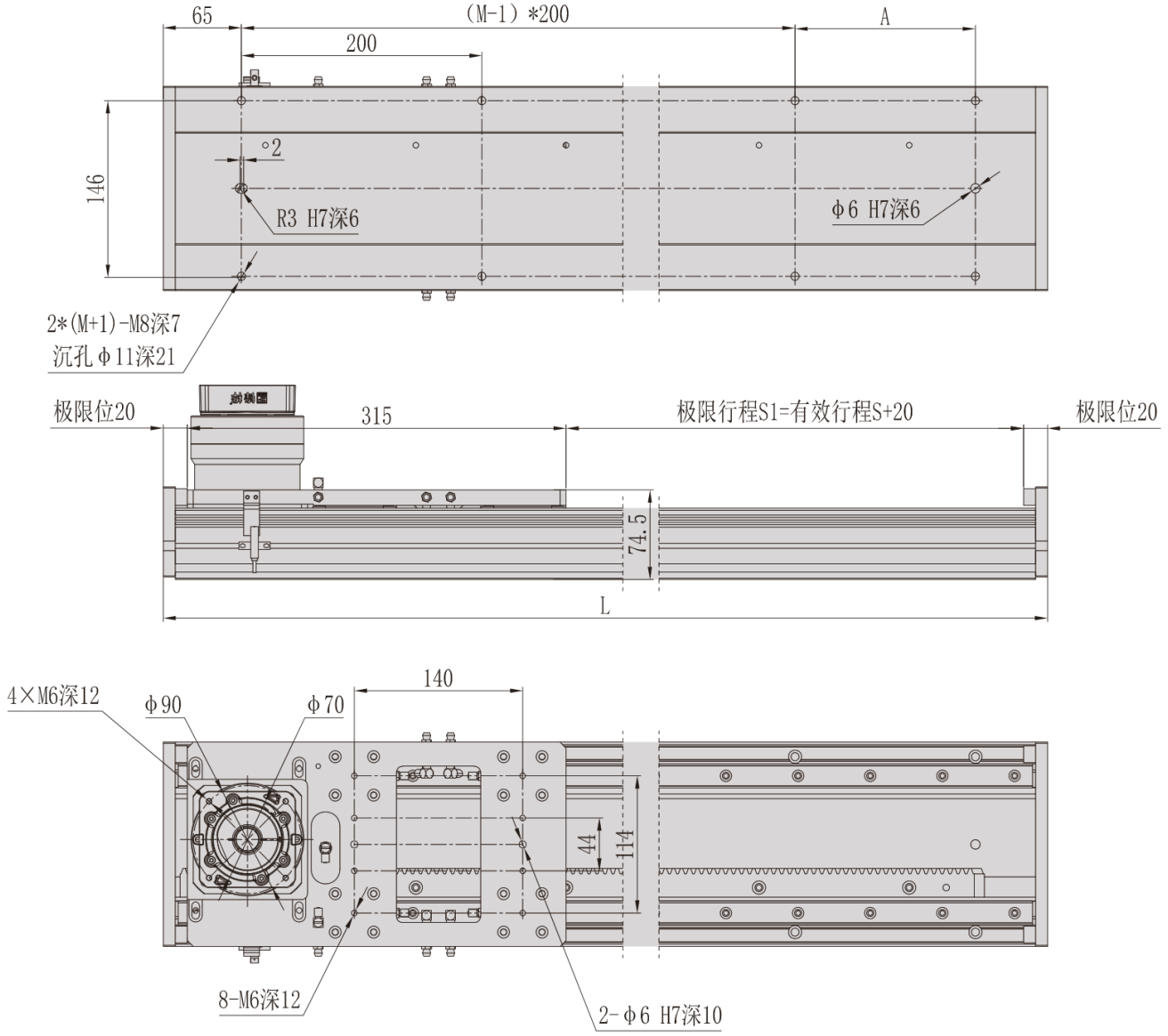

MS17 · แบบเปิด · มุมมอง 2

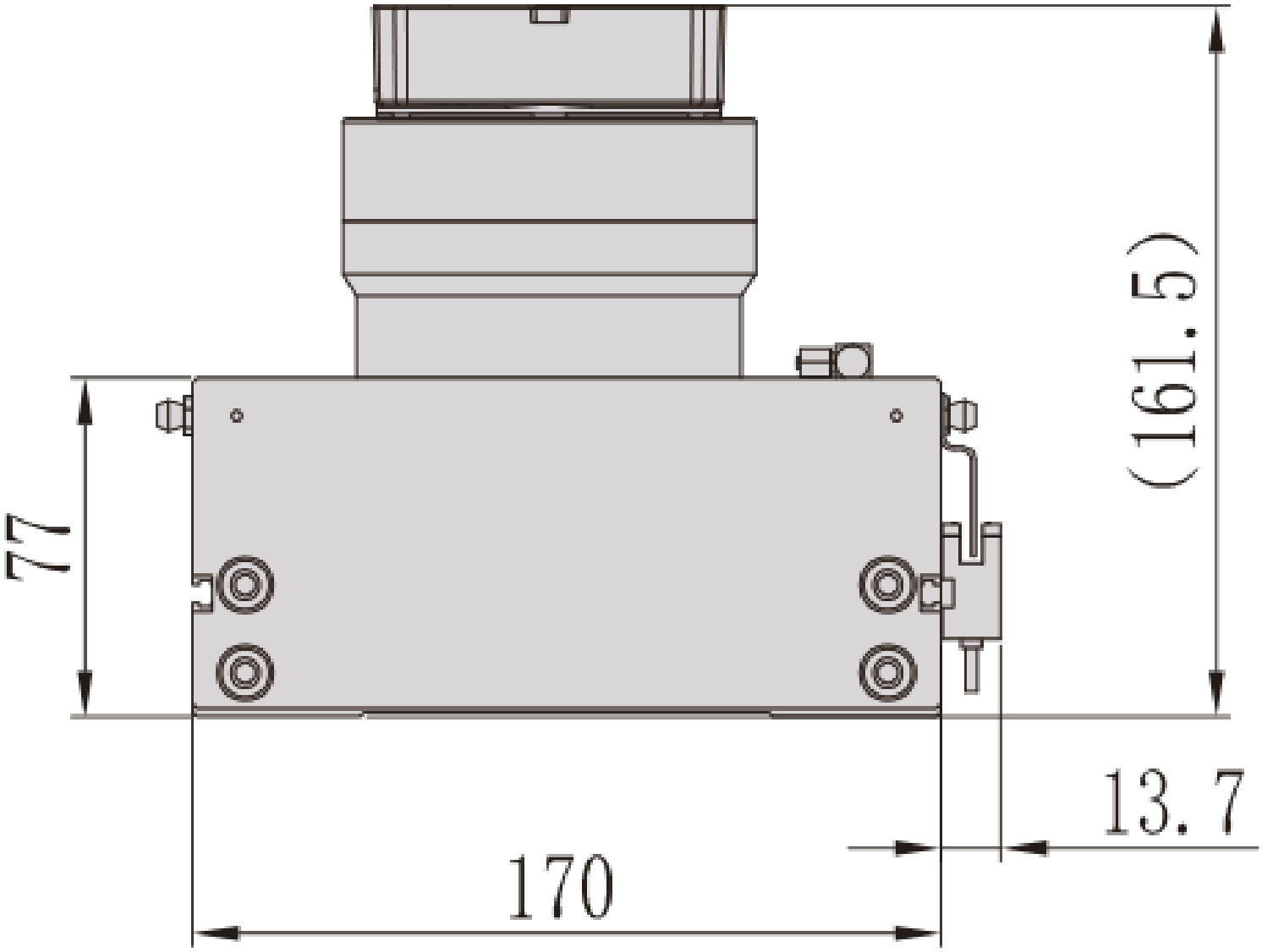

MS17 · แบบกันฝุ่น · มุมมอง 1

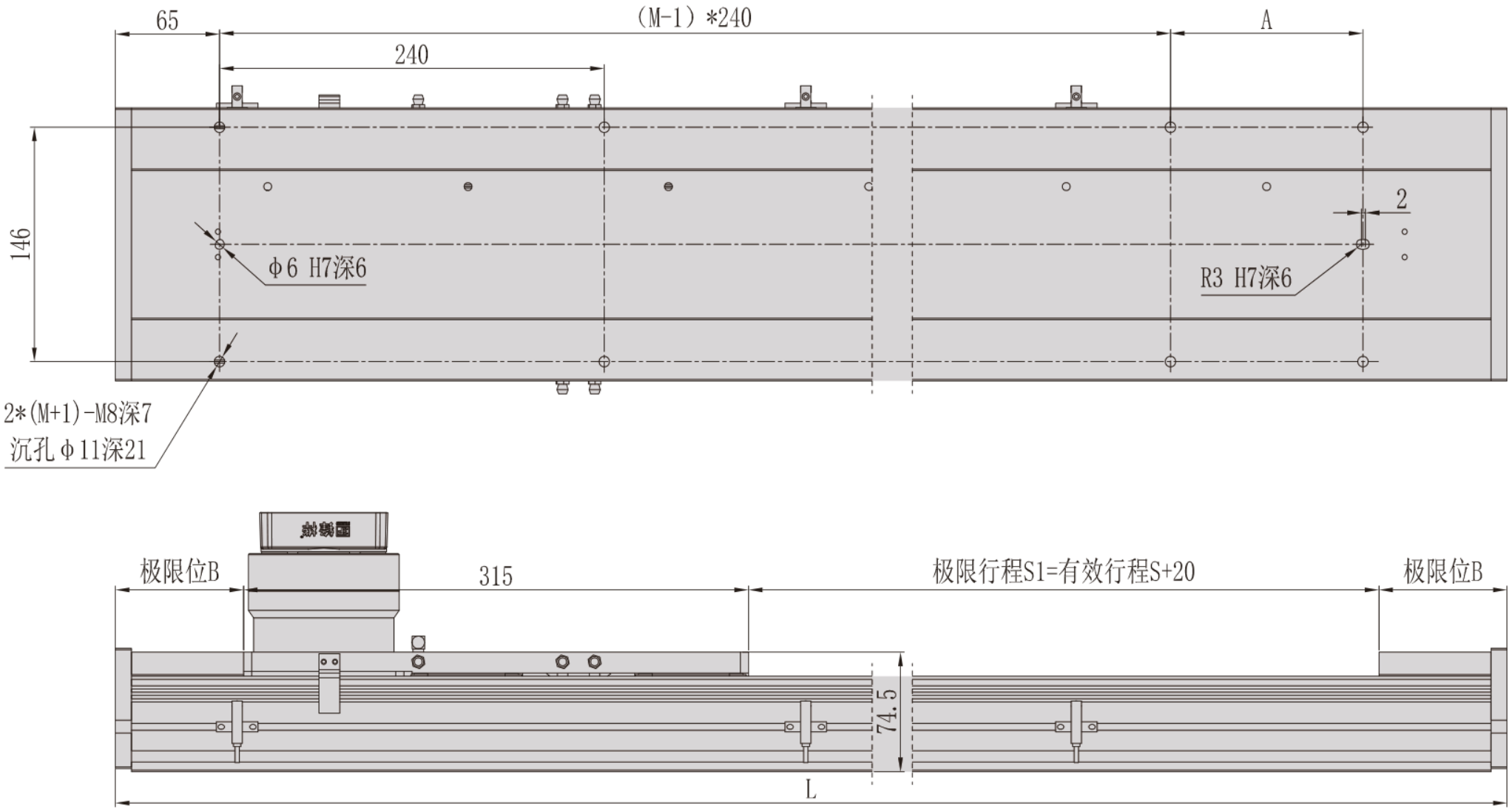

MS17 · แบบกันฝุ่น · มุมมอง 2

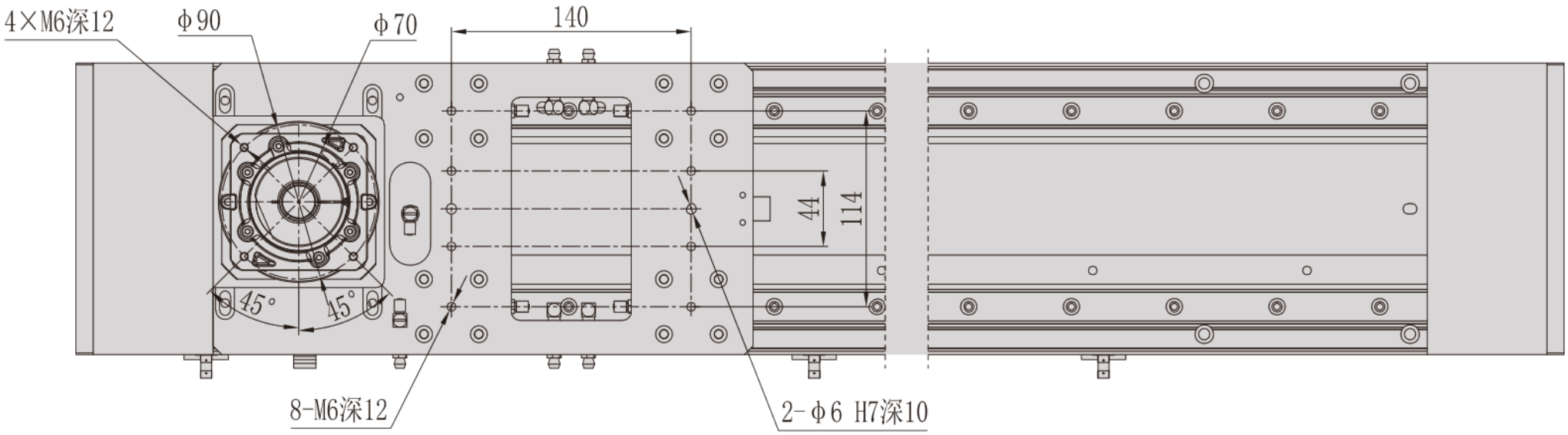

MS17 · แบบกันฝุ่น · มุมมอง 3

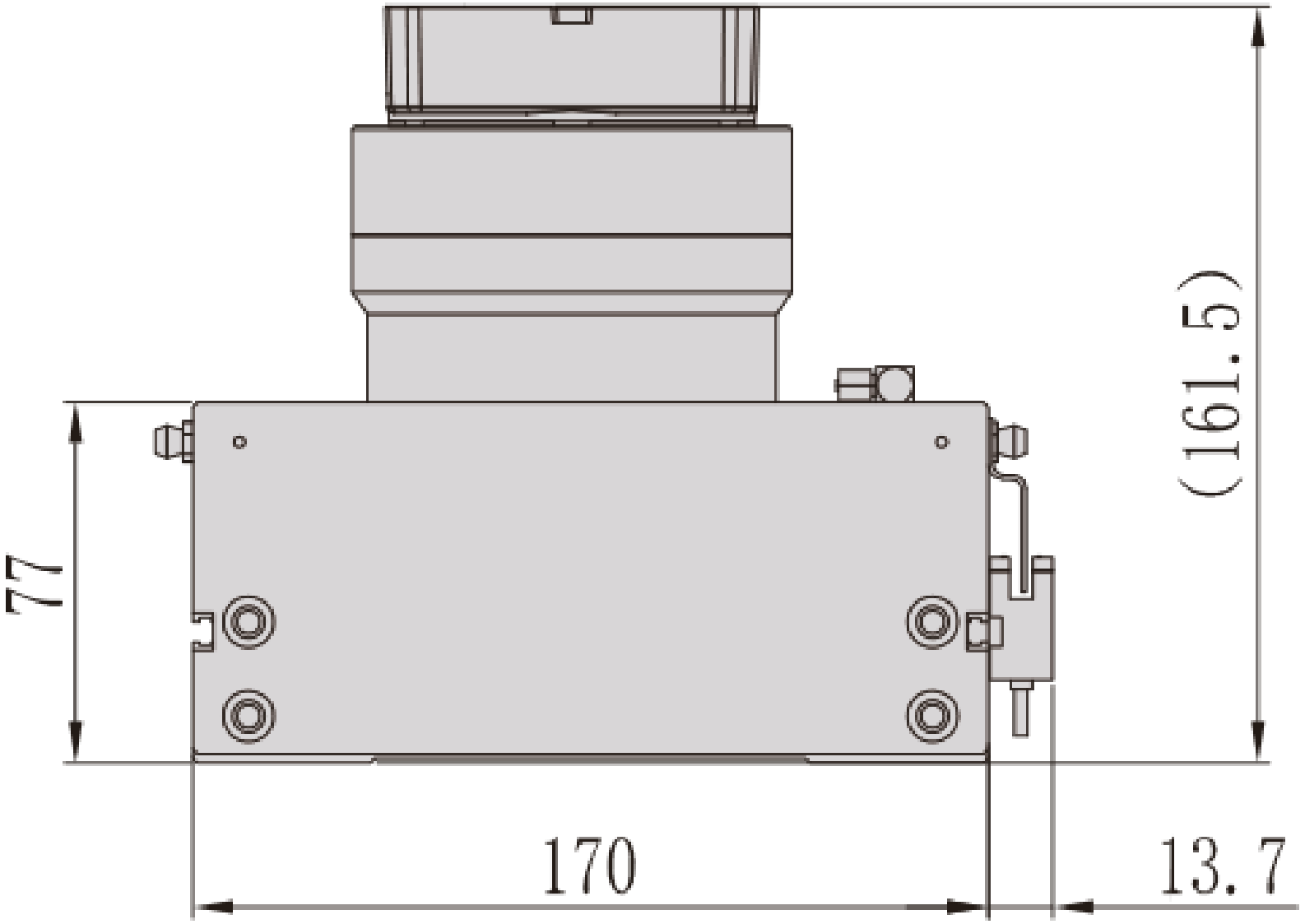

MS17 · แบบเปิด · ภาพรวมวิศวกรรม

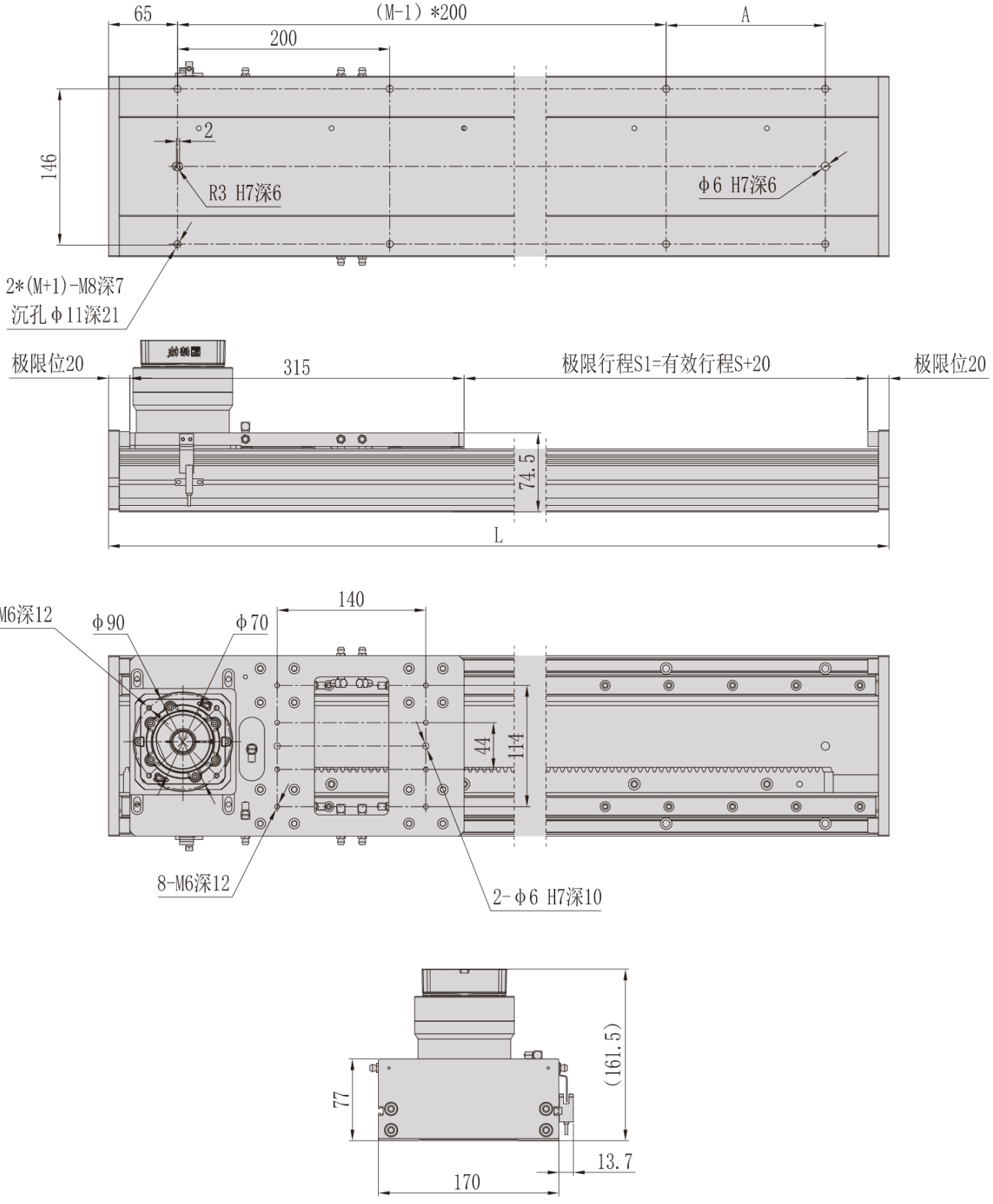

MS17 · แบบกันฝุ่น · ภาพรวมวิศวกรรม

