HTROBOT

ຊຸດແກນຍືດ

ຄູ່ມືການເລືອກພາສາລາວ

ອົງປະກອບການເຄື່ອນທີ່ເສັ້ນຊື່ ແລະອັດຕະໂນມັດຫຸ້ຍແກນ, ພ້ອມການສະໜັບສະໜູນຈາກ Tianjin.

ຕັ້ງຢູ່ Tianjin, HTROBOT ເຮັດວຽກກັບລູກຄ້າດ້ານການເຄື່ອນທີ່ເສັ້ນຊື່ອຸດສາຫະກຳ ແລະອັດຕະໂນມັດຫຸ້ຍແກນ. ຂອບເຂດສິນຄ້າລວມໂມດູນສາຍຊື່ ໄກດ໌ ບານສະກຣູ ແອັກຊົວເອເຕີ ແລະເວທີ XYZ.

ລຸ້ນ: SL60; SL80; SL100; SL150

ເຮົາເຊື່ອມການສະໜອງອົງປະກອບກັບການປ໊ກສາໃຊ້ງານສຳລັບການກຳນົດຕຳແໜ່ງ ການຖ່າຍ ແລະອຸປະກອນຫຸ້ຍແກນ.

ຊຸດແກນຍືດ HTSL60

SL60 · ຊຸດແກນຍືດ

ກວດການຮັບ ແລະຕິດຕັ້ງຕະຫຸ້ອດໄລຍະຍືດຫັ້ງໝົດ. ລວມໂມເມັນການໂຫຼດ ແລະພື້ນທີ່ສາຍໃນການກວດຕິດຕັ້ງ.

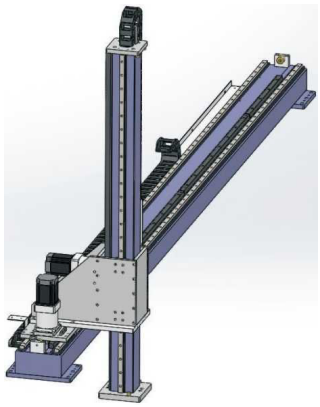

ຮູບຊຸດ SL

ຂໍ້ມູນຈຳເພາະທີ່ກວດແລ້ວ

ພາລາມິເຕີ	ຄ່າ
ຄວາມສາມາດເຮັດຊ້ຳ	±0.1 mm
ນ້ຳໜັກບັນທຸກແນວຕັ້ງ	80 kg
ລິດເກຍ	125 mm
ເລກກະເກຍ (ຫົວຕາຕະລາງທີ່ພົ້ມ mm)	90 mm
ຂໍ້ມູນຈຳເພາະເກຍ	1.5M
ໄກດ໌ເສັ້ນຊື່ (ລະຫັດແຫຸ່ງ)	15
ຕົວຢ່າງການສັ່ງ (ອ້າງອີງ)	SL60-L125-S500-R90-C4-0001
ລຸ້ນເຊັ່ນເຊີ	ນອກ FC307 (NPN)
ຂອບເຂດຊະໂນ ແລະພິດ	100-2050mm/ໄລຍະ 100

ຊຸດແກນຍືດ HTSL80

SL80 · ຊຸດແກນຍືດ

ກວດການຮັບ ແລະຕິດຕັ້ງຕະຫຼອດໄລຍະຍືດທັ້ງໝົດ. ລວມໂມເມັນການໂຫຼດ ແລະພື້ນທີ່ສາຍໃນການກວດຕິດຕັ້ງ.

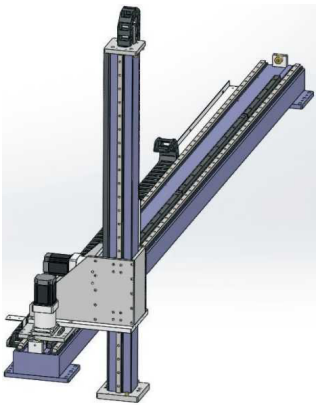

ຮູບຊຸດ SL

ຂໍ້ມູນຈໍາເພາະທີ່ກວດແລ້ວ

ພາລາມິເຕີ	ຄ່າ
ຄວາມສາມາດເຮັດຊ້ໍາ	±0.1 mm
ນ້ໍາໜັກບັນທຸກແນວຕັ້ງ	120 kg
ລິດເກຍ	166 mm
ເລກກະເກຍ (ຫົວຕາຕະລາງທີ່ພົມ mm)	120 mm
ຂໍ້ມູນຈໍາເພາະເກຍ	2M
ໄກດ໌ເສັ້ນຊື່ (ລະຫັດແຫຼ່ງ)	20
ຕົວຢ່າງການສັ່ງ (ອ້າງອີງ)	SL80-L166-S500-R90-C4-0001
ລຸ້ນເຊັນເຊີ	ນອກ FC307 (NPN)
ຂອບເຂດຊະໂກ ແລະພົດ	100-2050mm/ໄລຍະ 50

ຊຸດແກນຍືດ HTSL100

SL100 · ຊຸດແກນຍືດ

ກວດການຮັບ ແລະຕິດຕັ້ງຕະຫຼອດໄລຍະຍືດທັ້ງໝົດ. ລວມໂມເມັນການໂຫຼດ ແລະພື້ນທີ່ສາຍໃນການກວດຕິດຕັ້ງ.

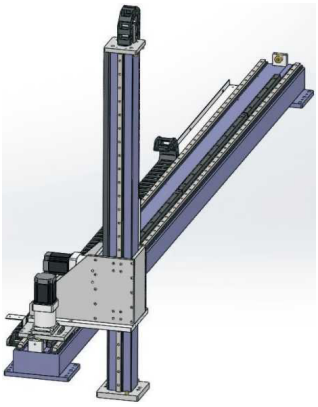

ຮູບຊຸດ SL

ຂໍ້ມູນຈໍາເພາະທີ່ກວດແລ້ວ

ພາລາມິເຕີ	ຄ່າ
ຄວາມສາມາດເຮັດຊ້ຳ	±0.1 mm
ນ້ຳໜັກບັນທຸກແນວຕັ້ງ	200 kg
ເລກກະເທຍ (ຫົວຕາຕະລາງທີ່ພົມ mm)	120 mm
ລິດເທຍ	166 mm
ຂໍ້ມູນຈຳເພາະເທຍ	2M
ໄກດ໌ເສັ້ນຊື່ (ລະຫັດແຫ່ງ)	25
ຕົວຢ່າງການສັ່ງ (ອ້າງອີງ)	SL100-L200-S500-U-R160-C4-D
ລຸ້ນເຊັນເຊີ	ນອກ FC307 (NPN)
ຂອບເຂດຊະໂກ ແລະພົດ	100-2050mm/ໄລຍະ 50

ຊຸດແກນຍ໊ດ HTSL150

SL150 · ຊຸດແກນຍ໊ດ

ກວດການຮັບ ແລະຕົດຕ້ັງຕະຫຼອດໄລຍະຍ໊ດຫ້ຽໝົດ. ລວມໂມເມ້ນການໂຫຼດ ແລະພື້ນທີ່ສາຍໃນການກວດຕົດຕ້ັງ.

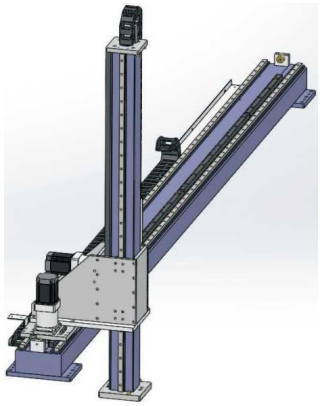

ຮູບຊຸດ SL

ຂໍ້ມູນຈຳເພາະທີ່ກວດແລ້ວ

ພາລາມິເຕີ	ຄ່າ
ຄວາມສາມາດເຮັດຊ້ຳ	±0.1 mm
ນ້ຳໜັກບັນທຸກແນວຕັ້ງ	300 kg
ລິດເທຍ	250 mm
ເລກກະເທຍ (ຫົວຕາຕະລາງທີ່ພົມ mm)	180 mm
ຂໍ້ມູນຈຳເພາະເທຍ	3M
ໄກດ໌ເສັ້ນຊື່ (ລະຫັດແຫ່ງ)	30
ຕົວຢ່າງການສັ່ງ (ອ້າງອີງ)	SL150-L250-S500-R160-C4-D
ລຸ້ນເຊັນເຊີ	ນອກ FC307 (NPN)
ຂອບເຂດຊະໂກ ແລະພົດ	100-2050mm/ໄລຍະ 50

ຕິດຕໍ່

ເລີ່ມດ້ວຍຜະລິດຕະພັນ ຫຼືການນຳໃຊ້. ໃຊ້ຮ່ຳງການສອບຖາມເພື່ອຮວບຮວມສິ່ງທີ່ກຳລັງພິຈາລະນາ ຫຼືຕິດຕໍ່ພວກເຮົາໂດຍກົງດ້ວຍຄວາມຕ້ອງການ.

emmy@htrobot.com
www.htrobot.com
Tianjin, ຈີນ