MY12T Dimensões

Vistas de dimensões e instalação. As unidades são as legendas impressas em cada vista.

Estes desenhos não selecionam um curso. Confirme a montagem face à configuração que encomendar.

C exterior: 3 vistas. vista 1, flange de secção, visão geral de engenharia

MY12T · C exterior · vista 1

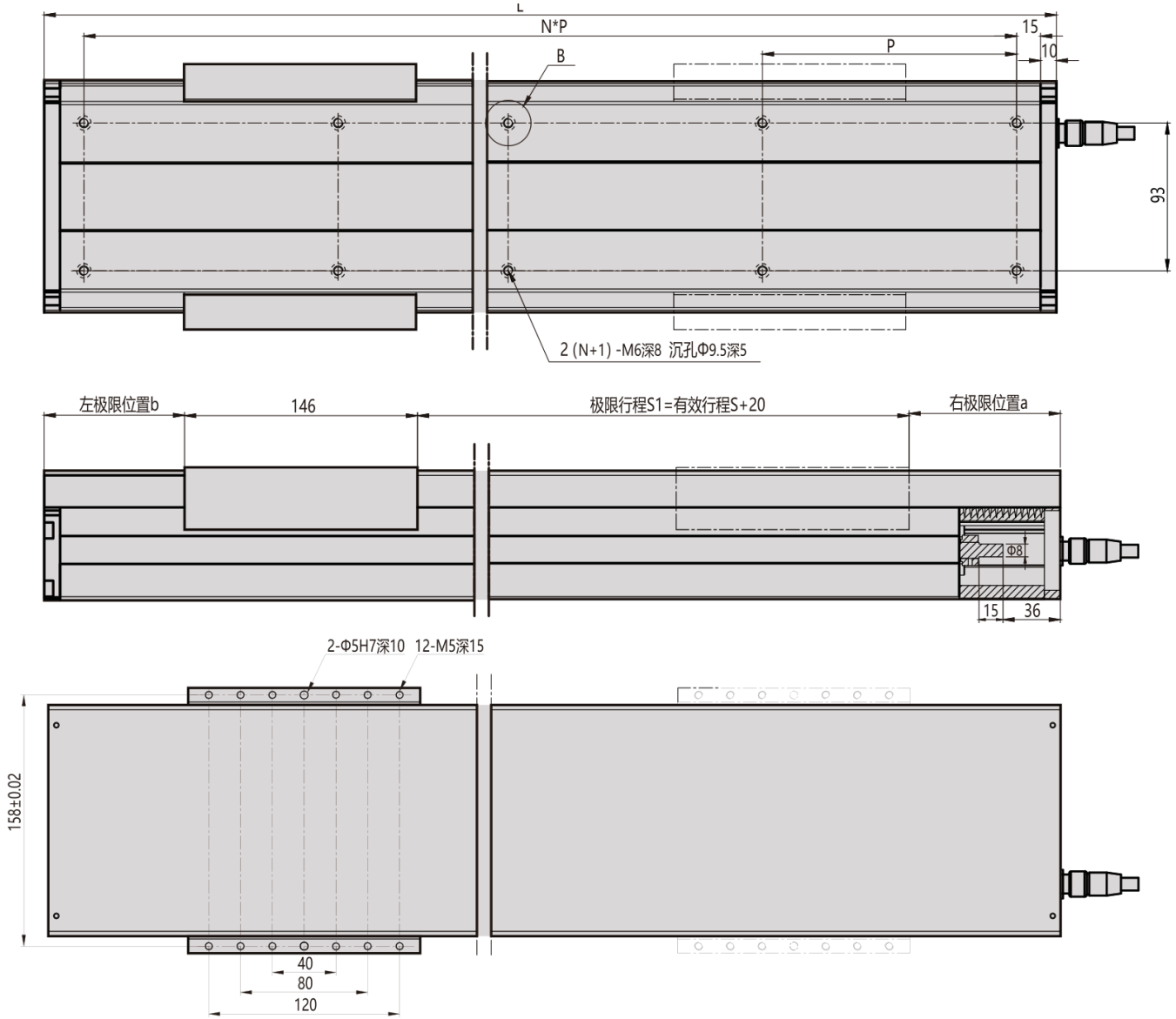

MY12T · C exterior · flange de secção

B向视图

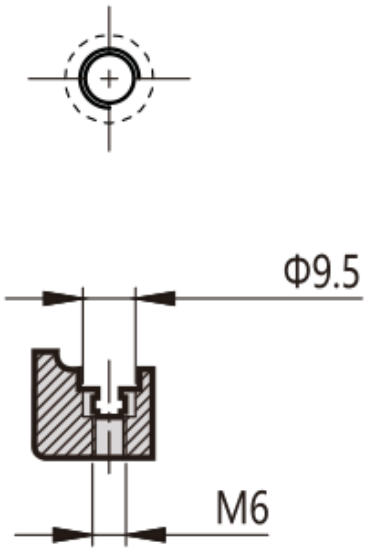

传感器航插接线图

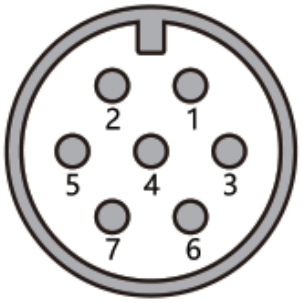

针脚定义：
针脚1： V+(5V-24V)
针脚2:V-
针脚3:远极限位点
针脚4:近极限位点
针脚5:零点位置

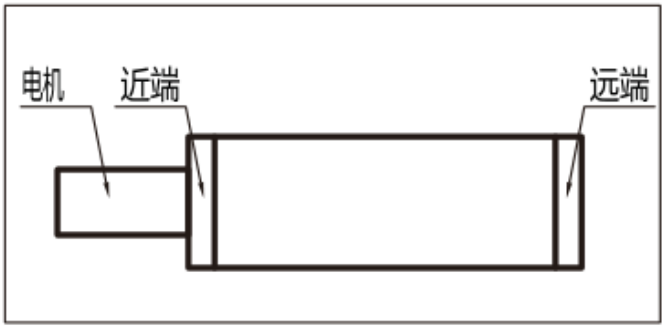

电机法兰视图

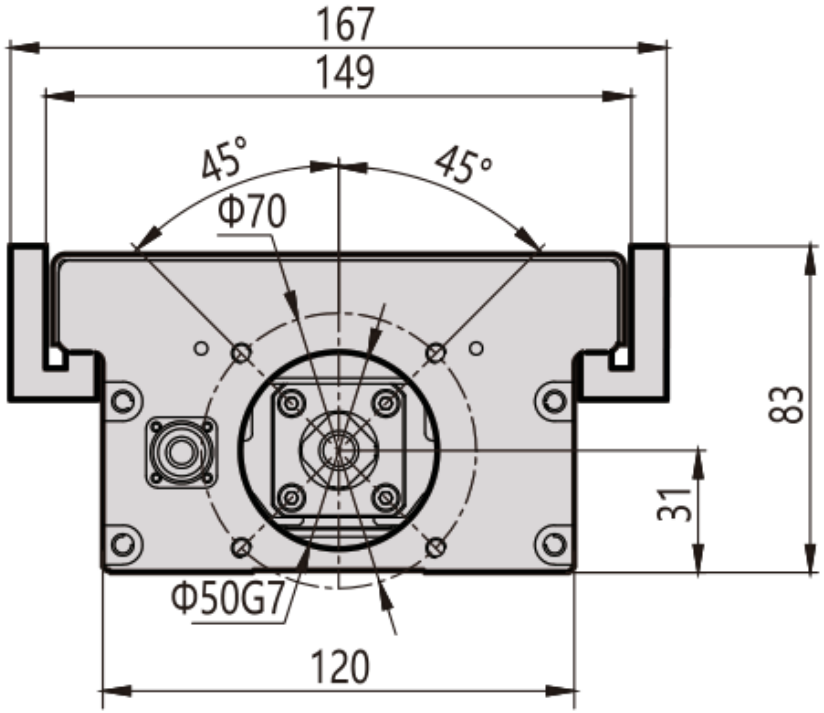

MY12T · C exterior · visão geral de engenharia

