MS21 Dimensões

Vistas de dimensões e instalação. As unidades são as legendas impressas em cada vista.

Estes desenhos não selecionam um curso. Confirme a montagem face à configuração que encomendar.

tipo aberto: 1 vistas. vista 1

tipo antipoeira: 2 vistas. vista 1, vista 2

tipo aberto: 1 vistas. visão geral de engenharia

tipo antipoeira: 1 vistas. visão geral de engenharia

MS21 · tipo aberto · vista 1

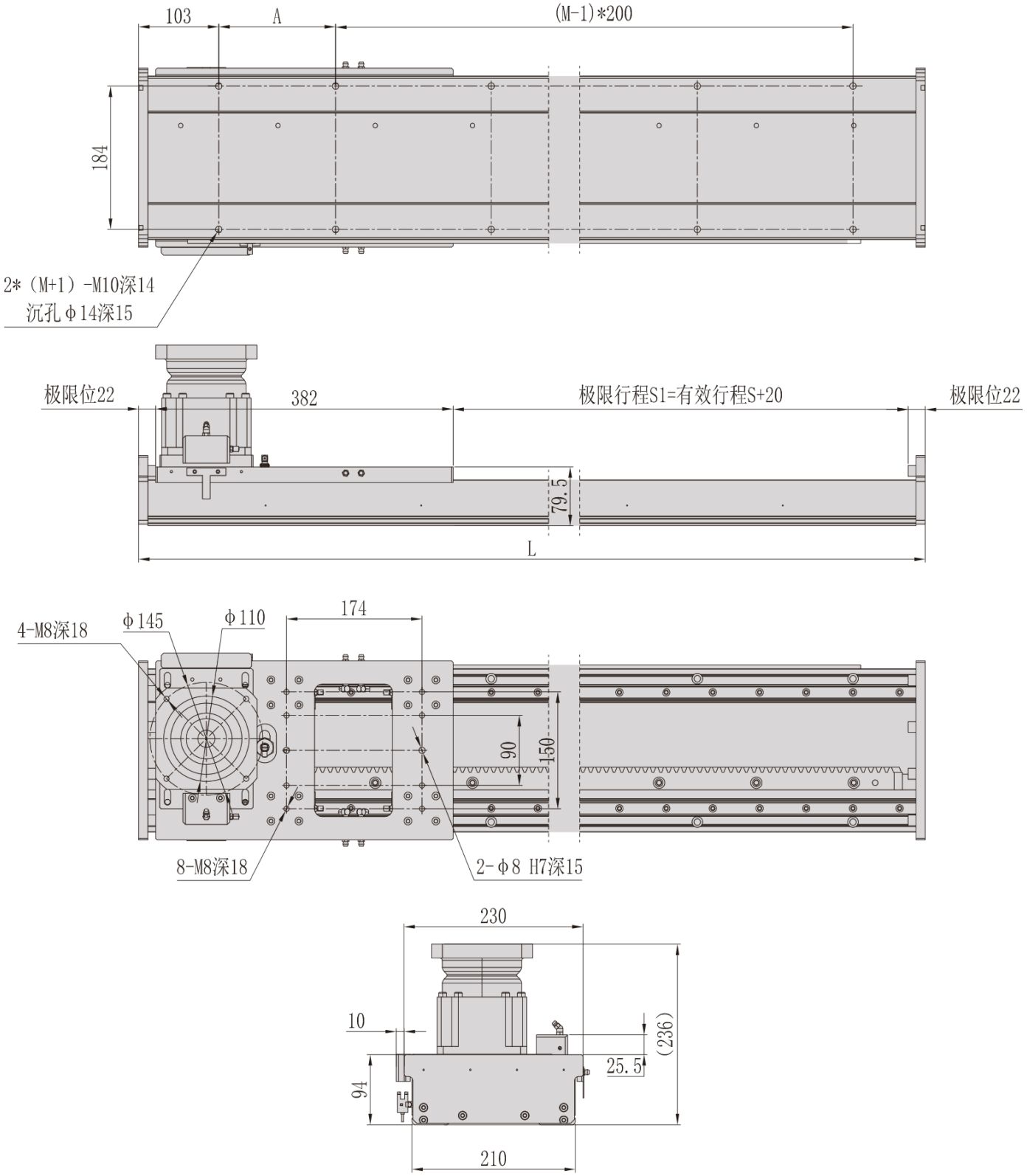

MS21 · tipo antipoeira · vista 1

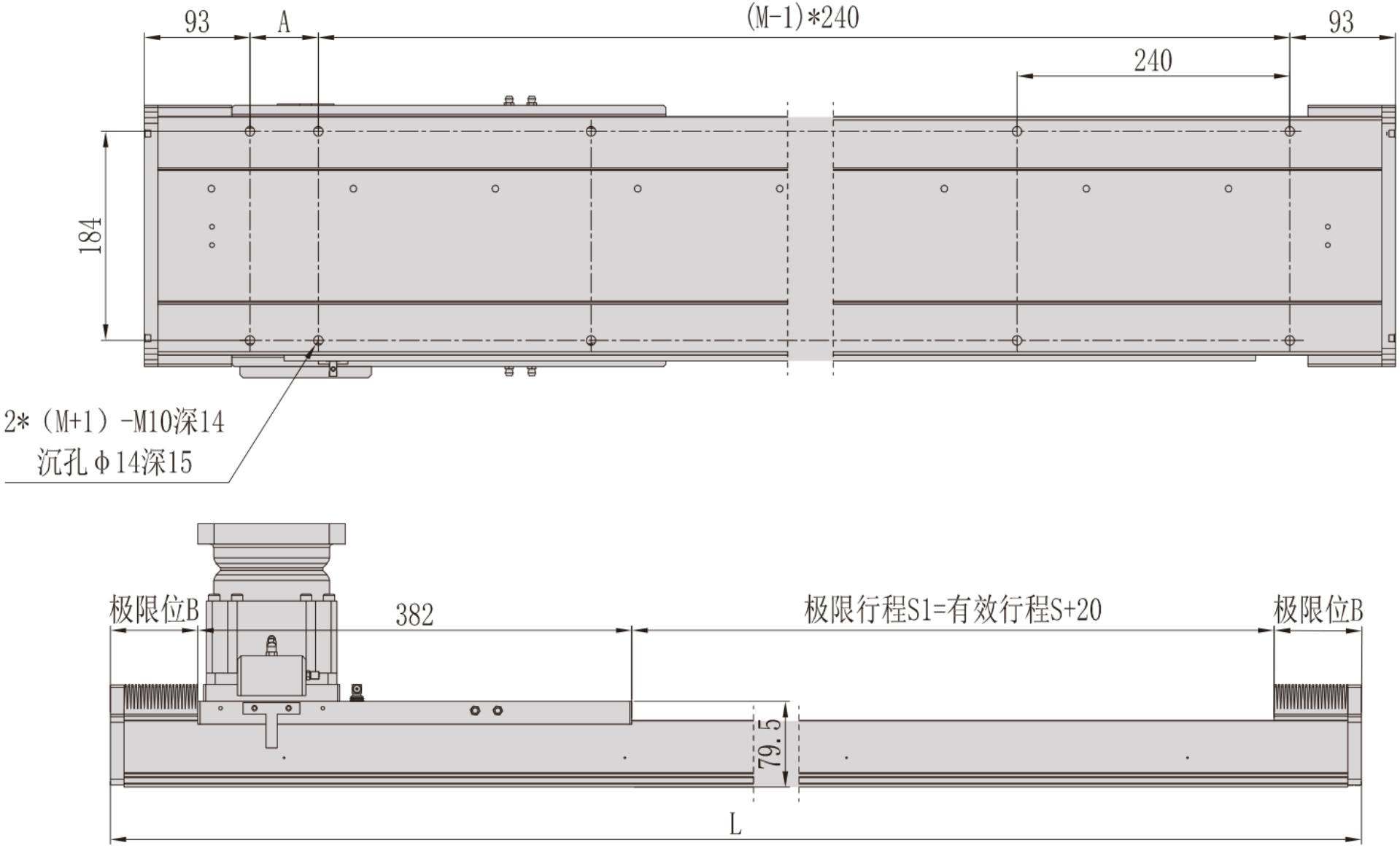

MS21 · tipo antipoeira · vista 2

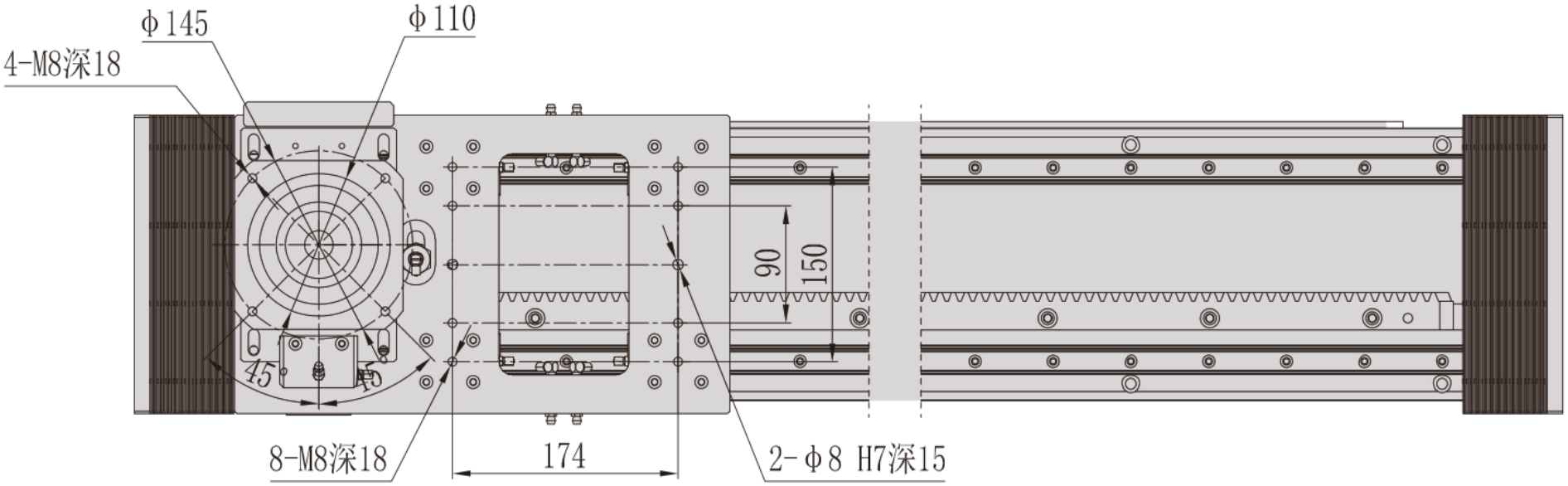

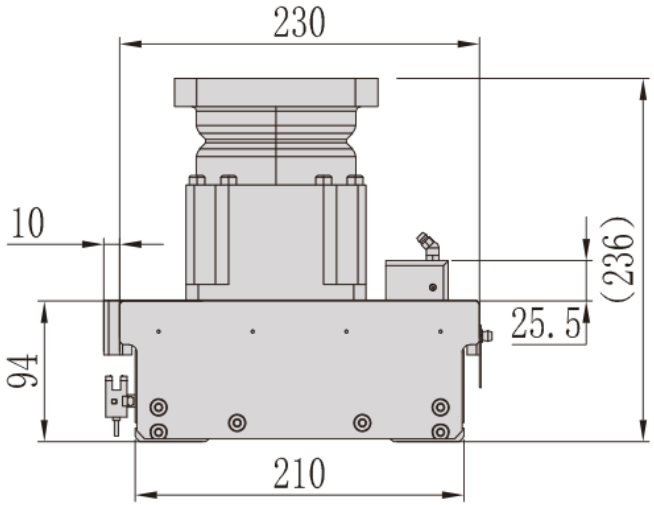

MS21 · tipo aberto · visão geral de engenharia

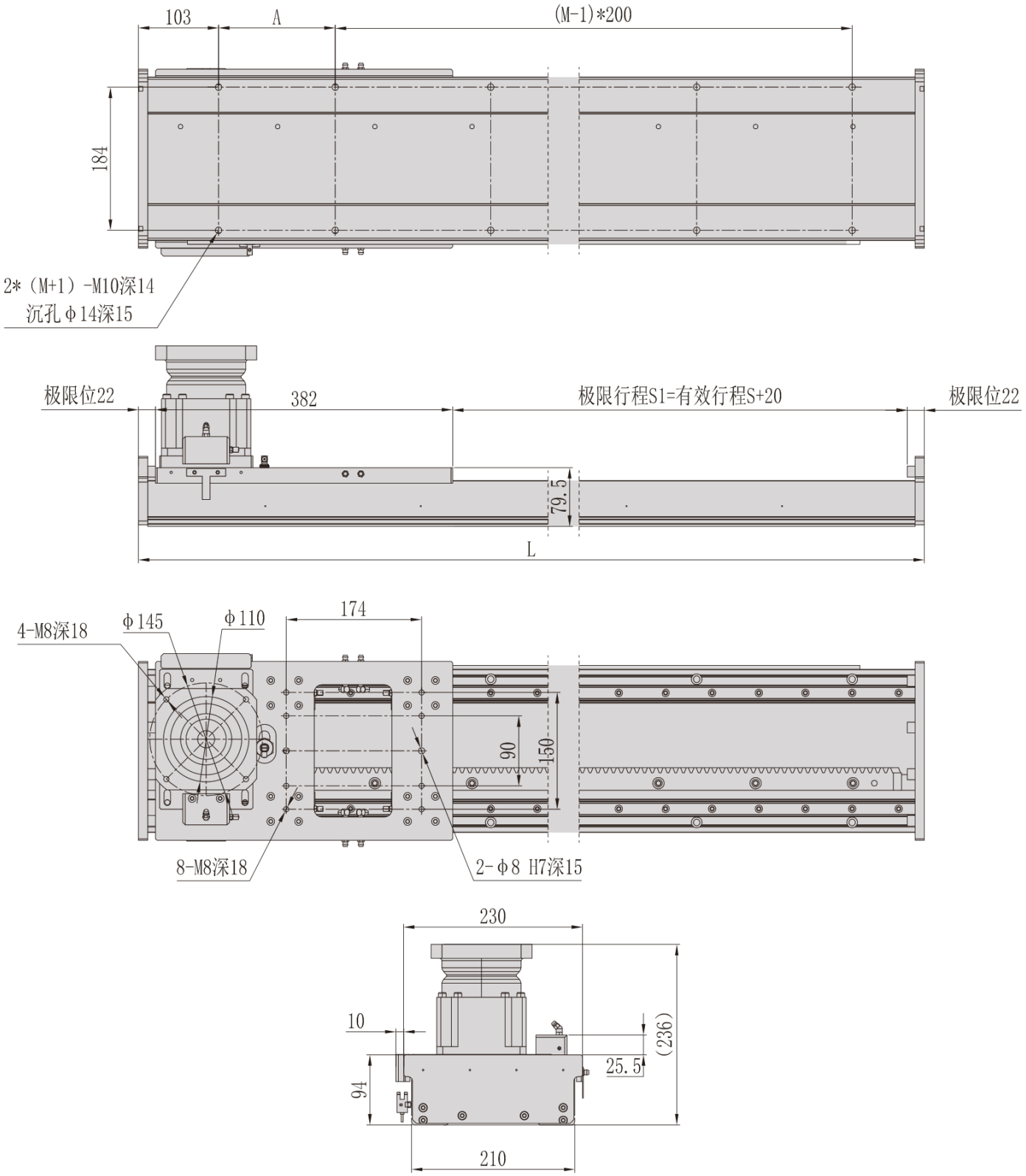

MS21 · tipo antipoeira · visão geral de engenharia

