MC17 / Atlas lukisan

Dimensi & pemasangan

Pandangan bebas dikumpulkan mengikut pemasangan motor.

Unit lukisan tidak disahkan; label dimensi asal dikekalkan.

Dimensi rujukan; sahkan pemasangan dan lejang untuk konfigurasi anda.

Gunakan dimensi berlabel; jangan skalakan lukisan.

C 4 pandangan | hlm. 2-3

D 4 pandangan | hlm. 4-5

L 4 pandangan | hlm. 6-7

R 4 pandangan | hlm. 8-9

B 4 pandangan | hlm. 10-11

Spesifikasi produk dan panduan pemilihan dibekalkan secara berasingan.

Untuk dimensi khusus konfigurasi atau fail CAD sebenar, hubungi HTROBOT.

MC17 / C

Atas

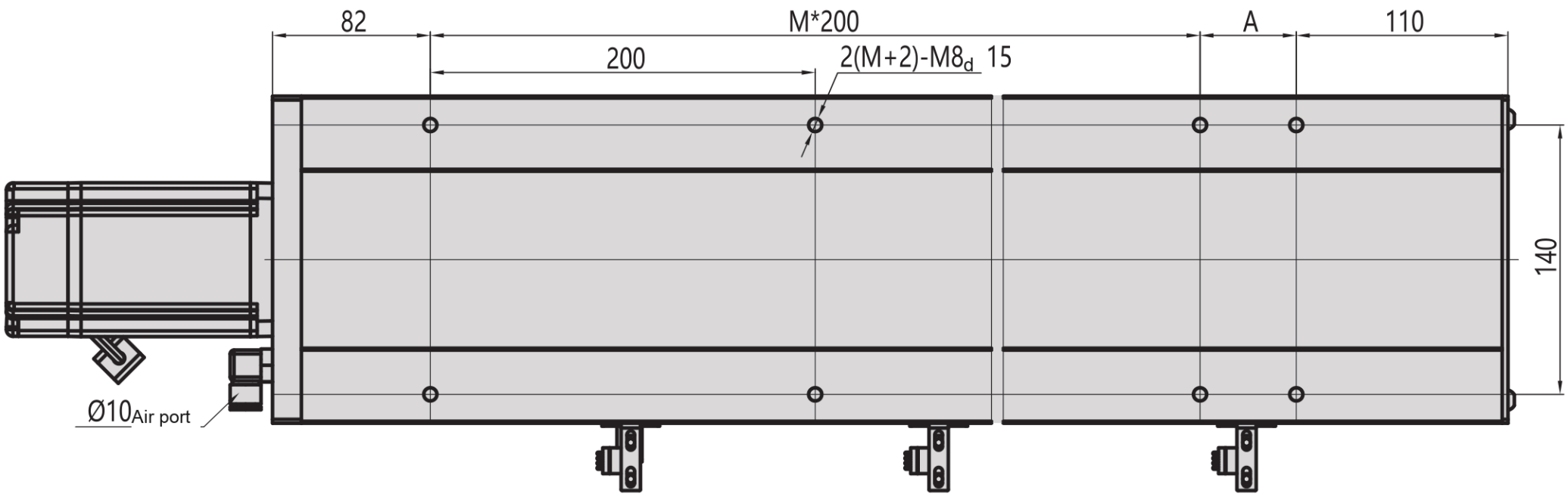

Sisi

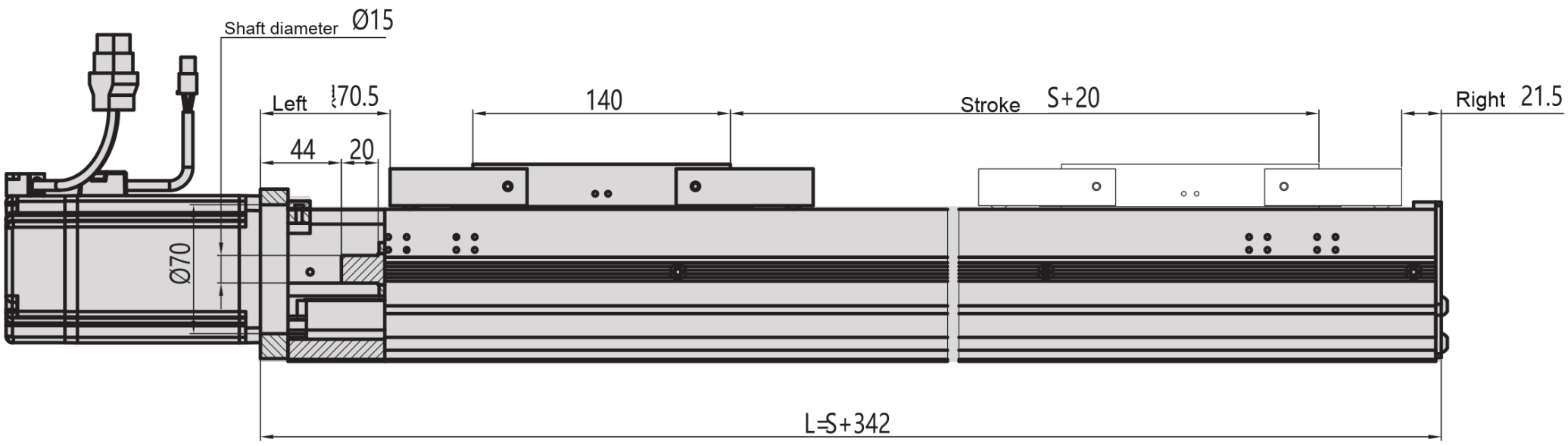

Bawah

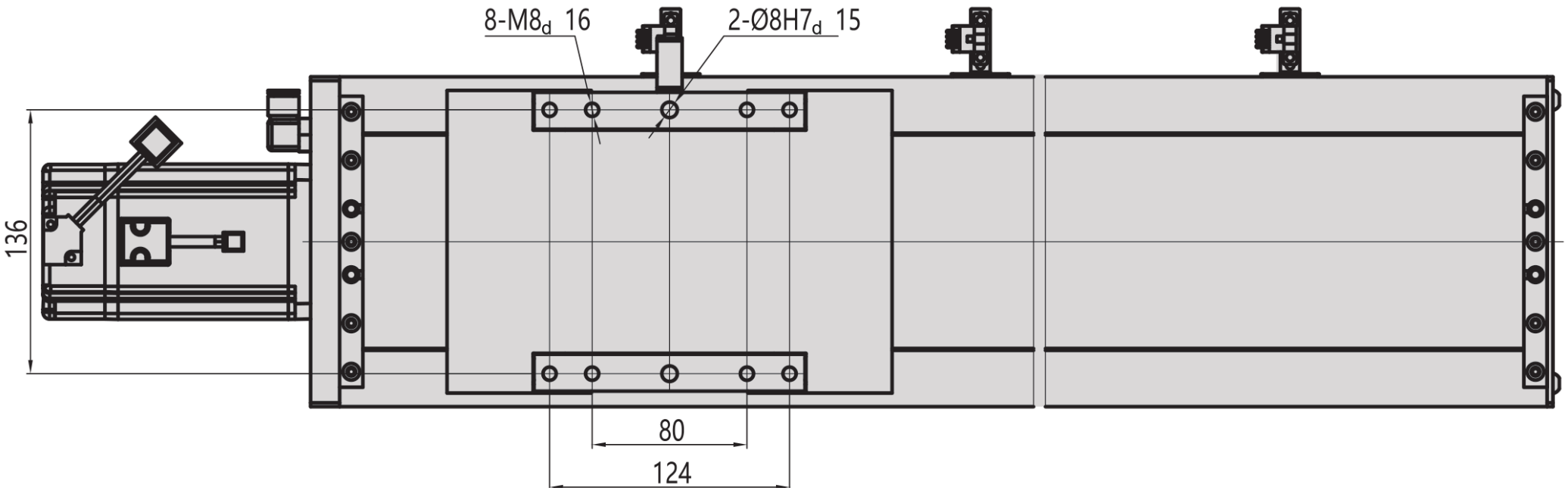

MC17 / C

Flanj

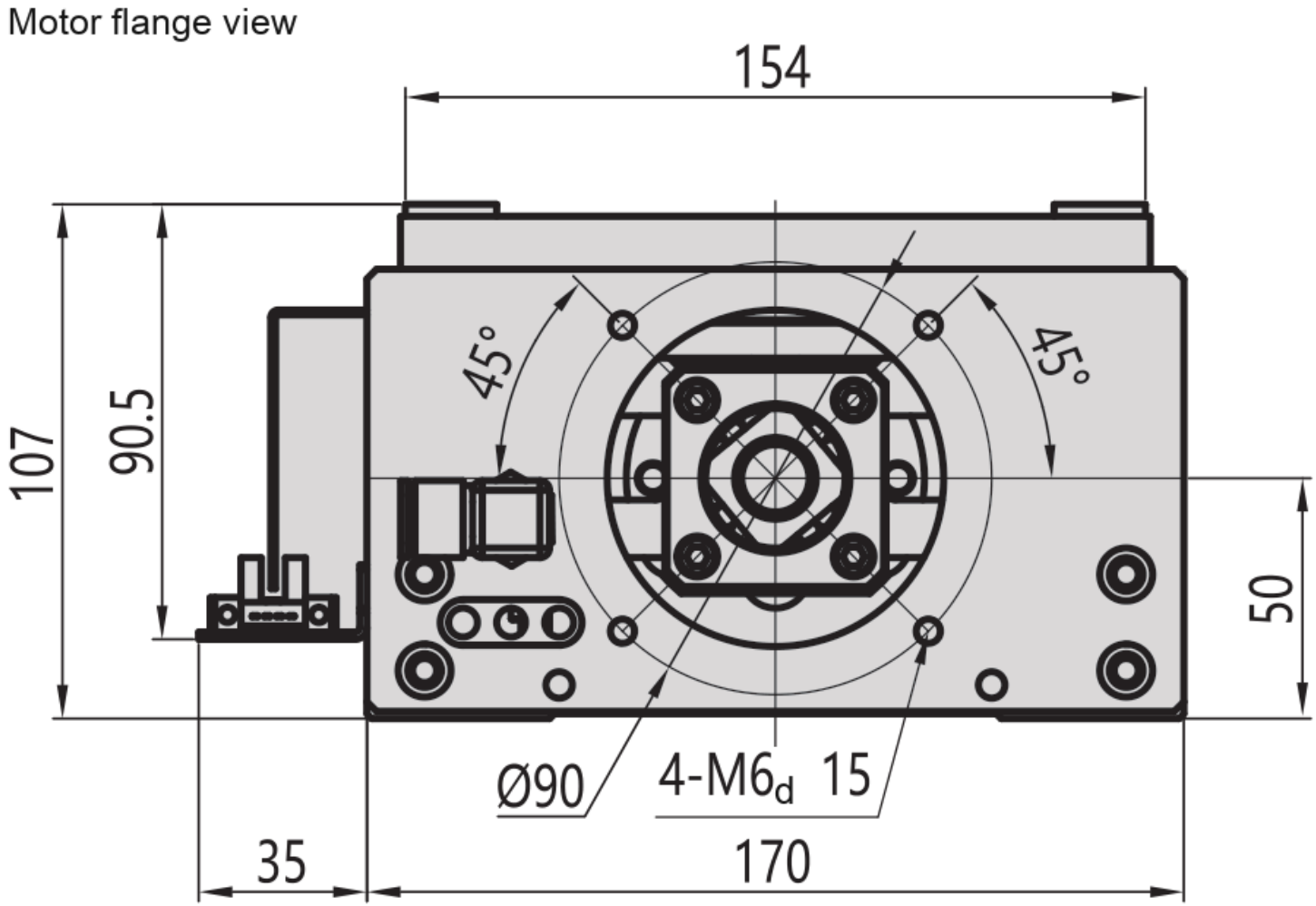

MC17 / D

Atas

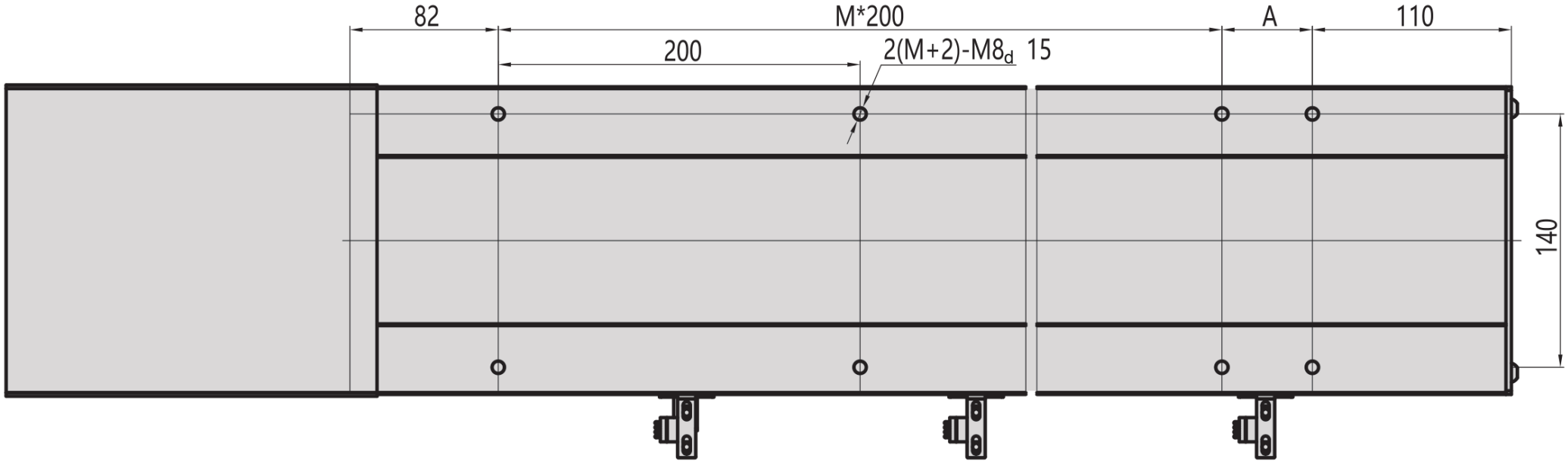

Sisi

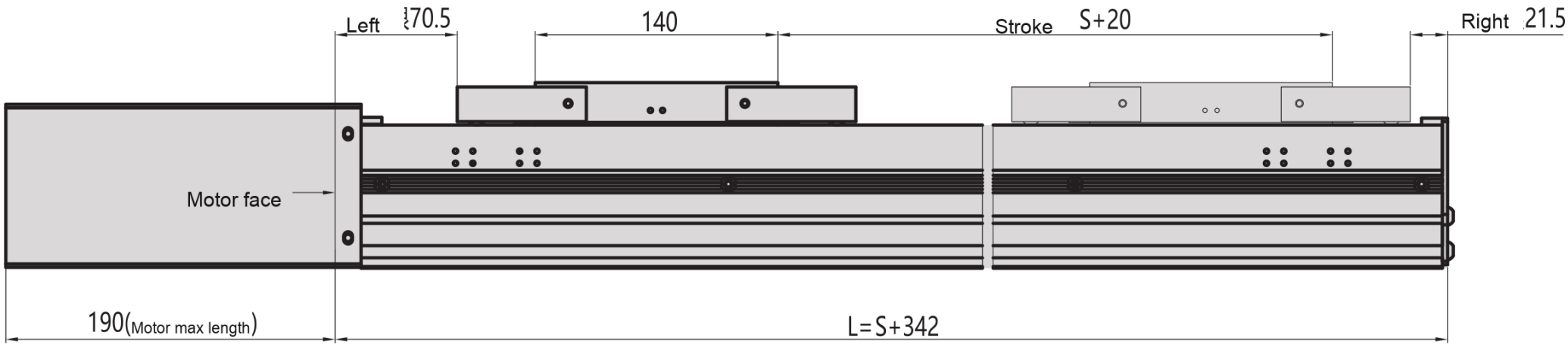

Bawah

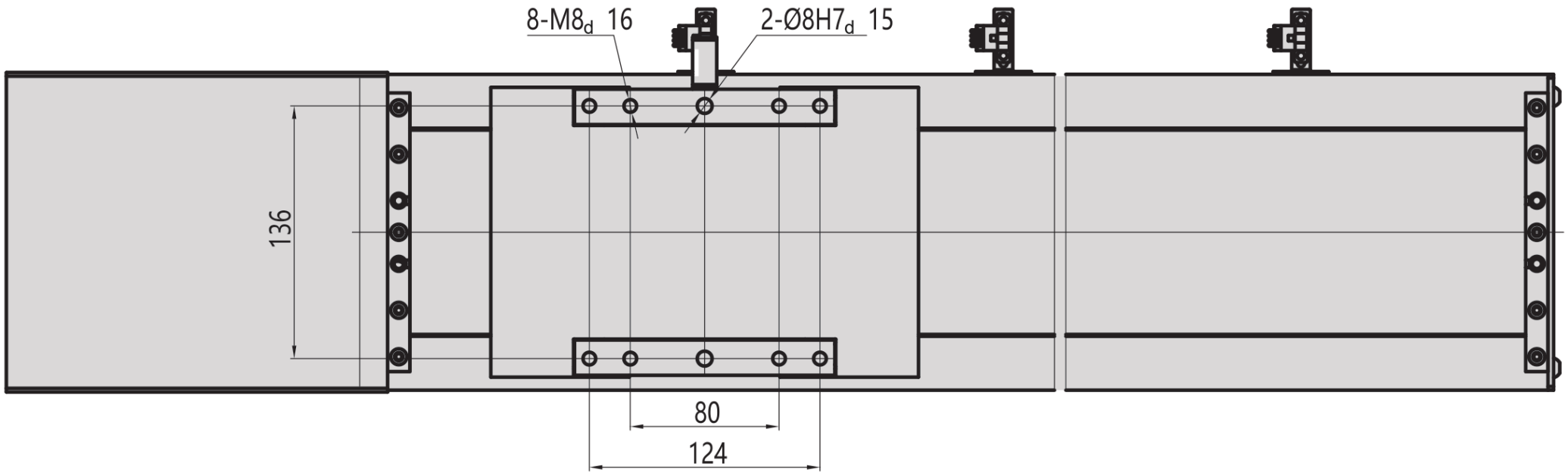

MC17 / D

Flanj

Motor flange view

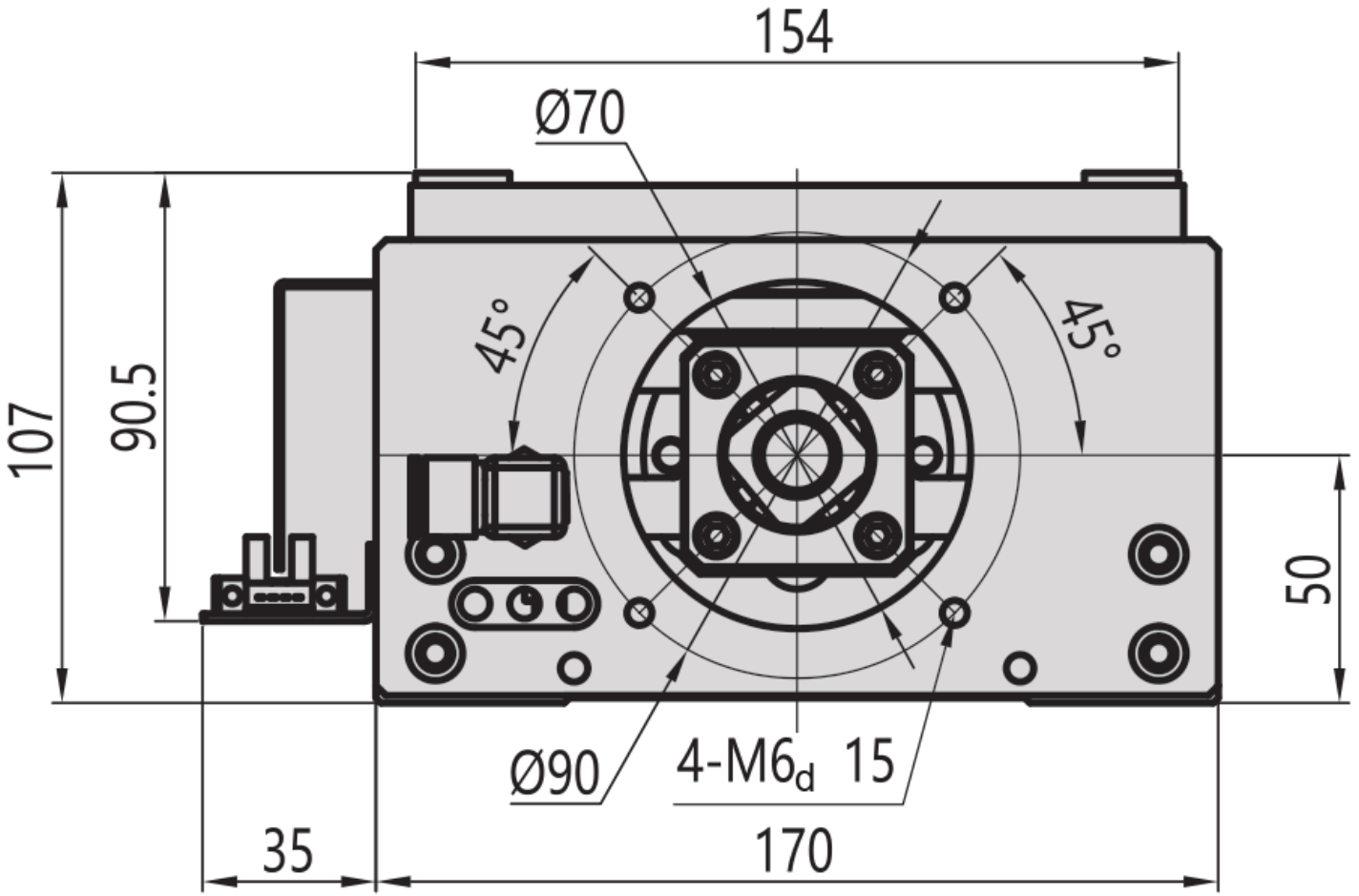

MC17 / L

Atas

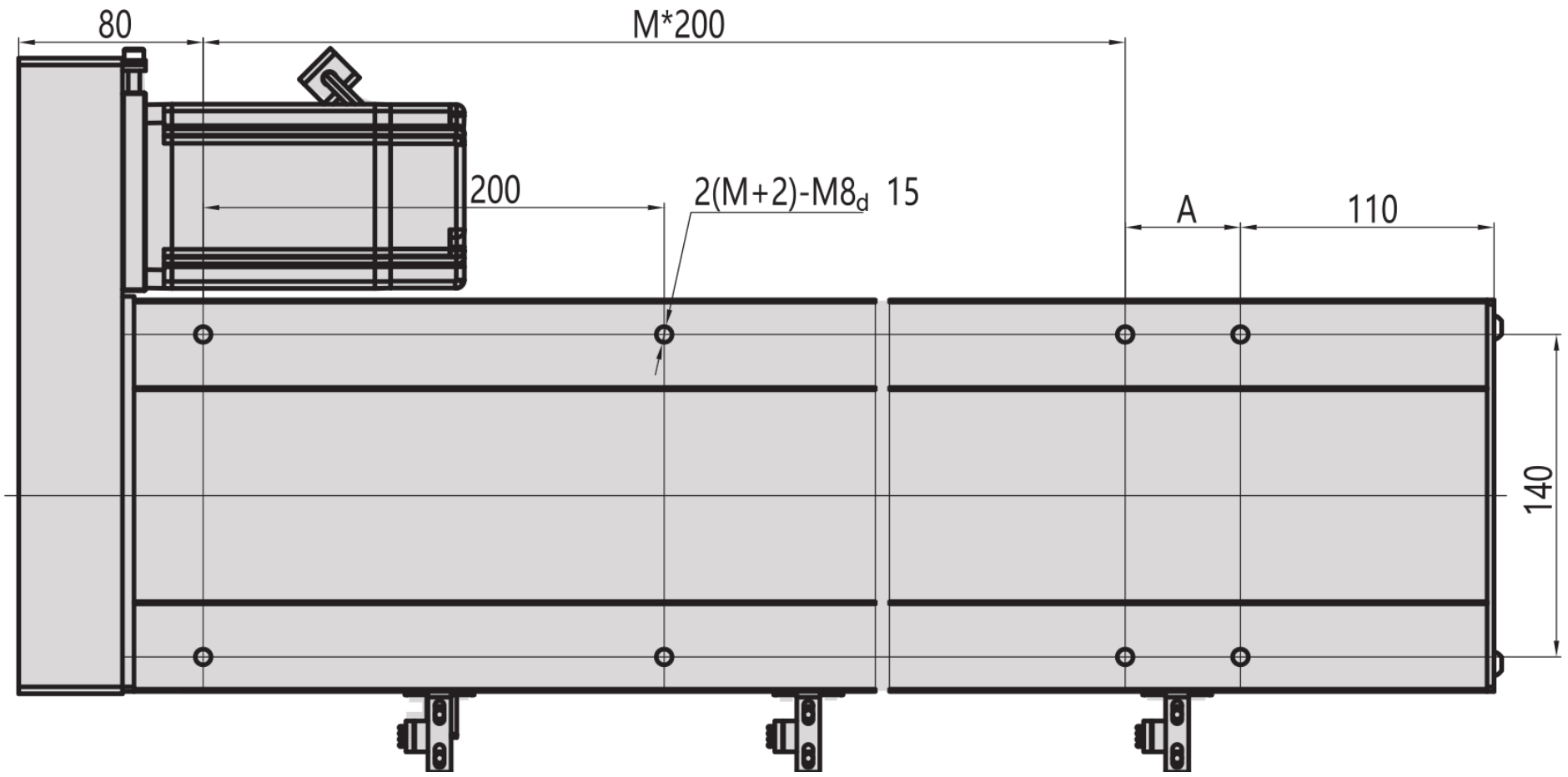

Sisi

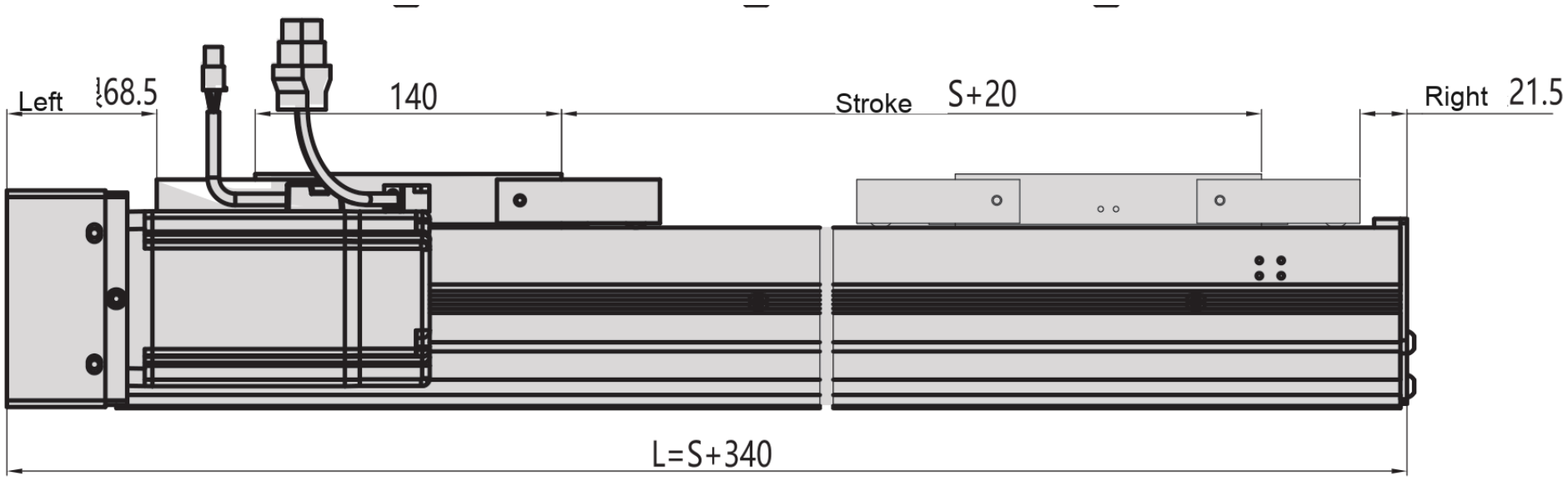

Bawah

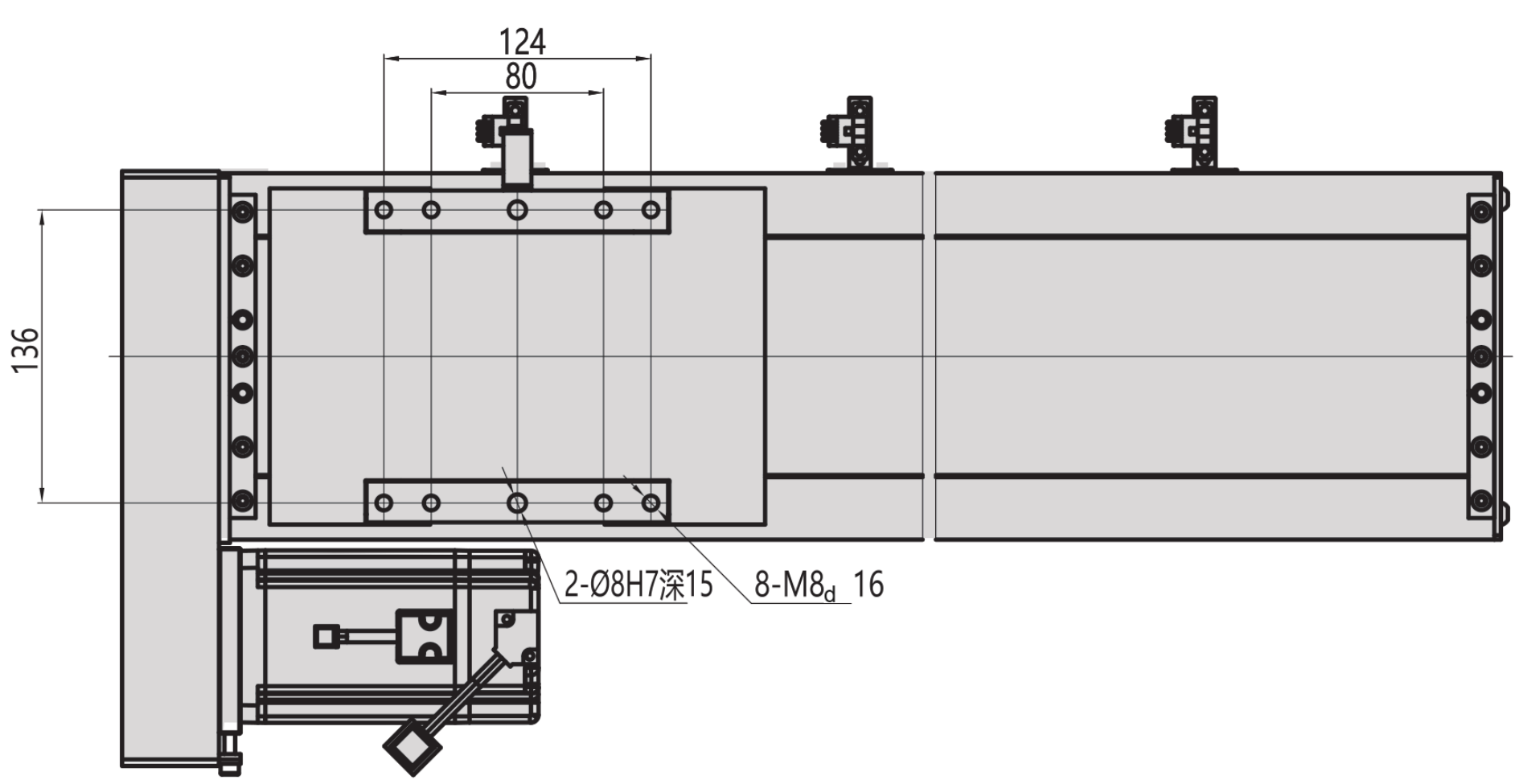

MC17 / L

Flanj

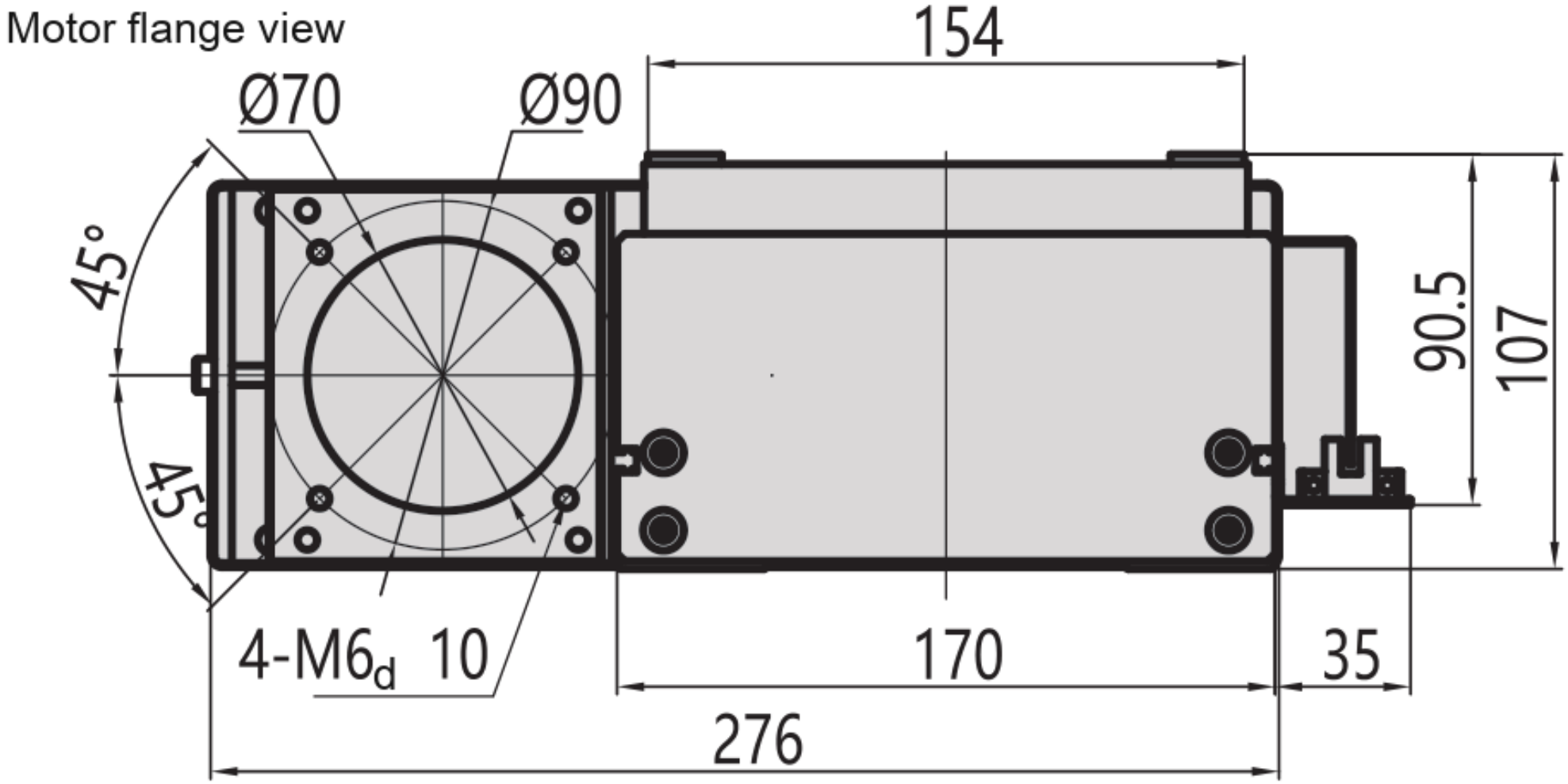

MC17 / R

Atas

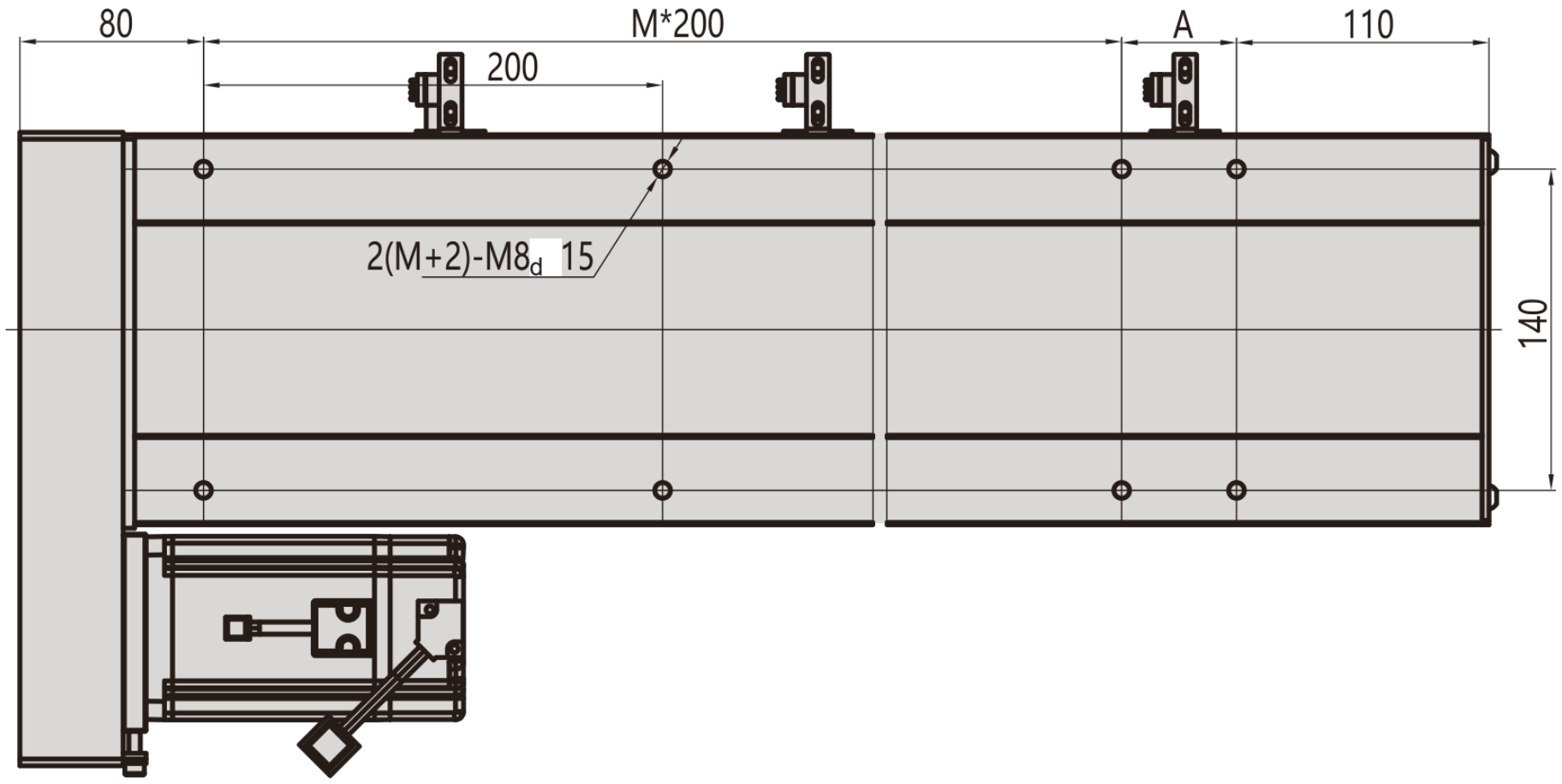

Sisi

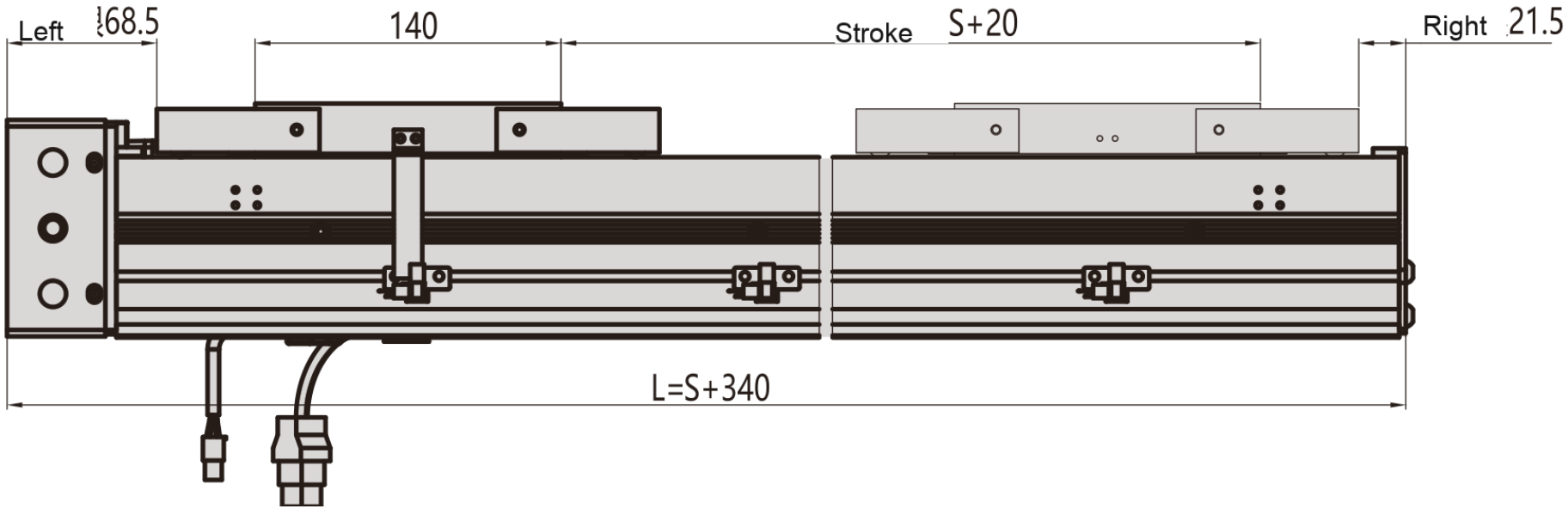

Bawah

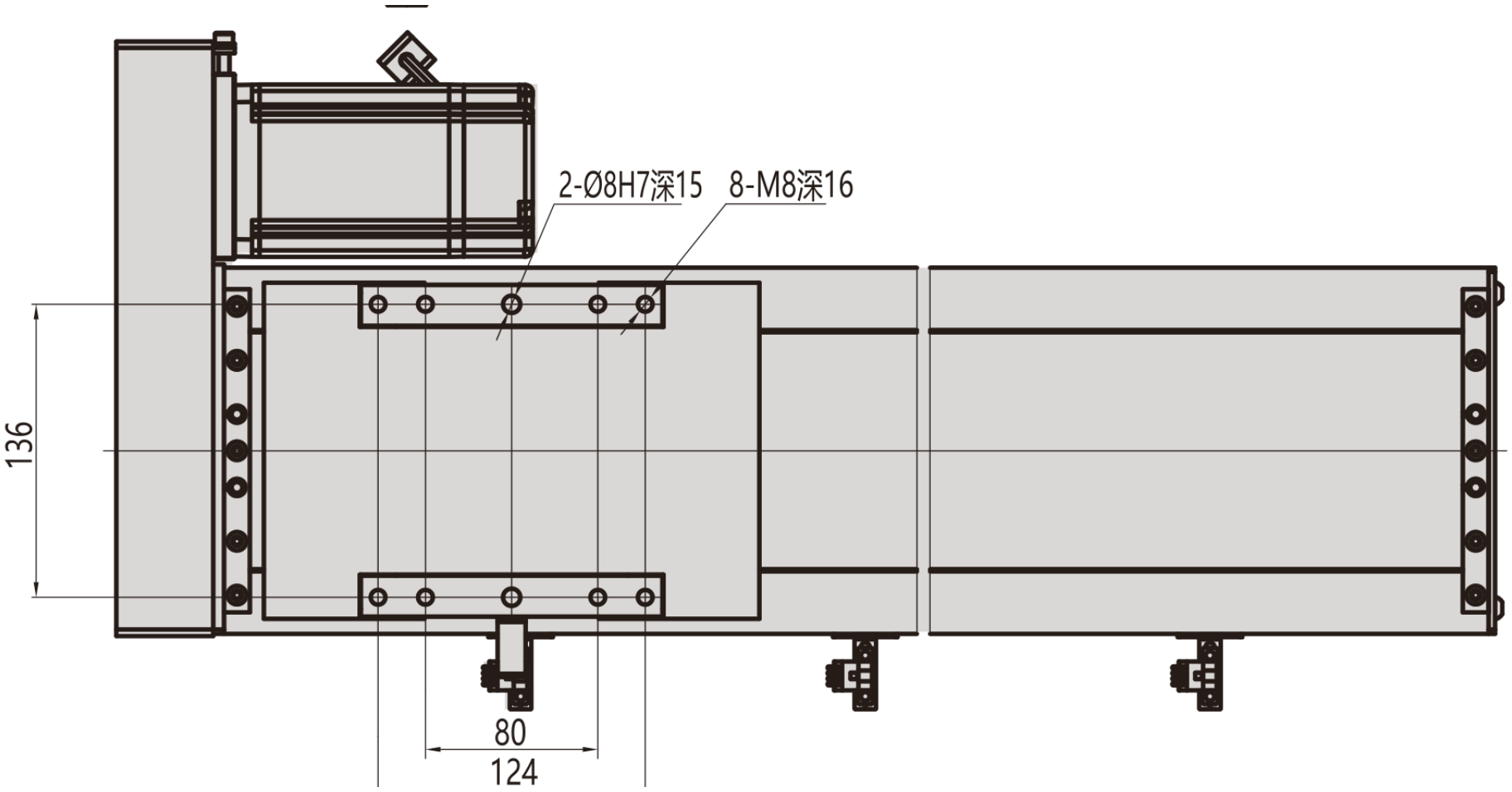

MC17 / R

Flanj

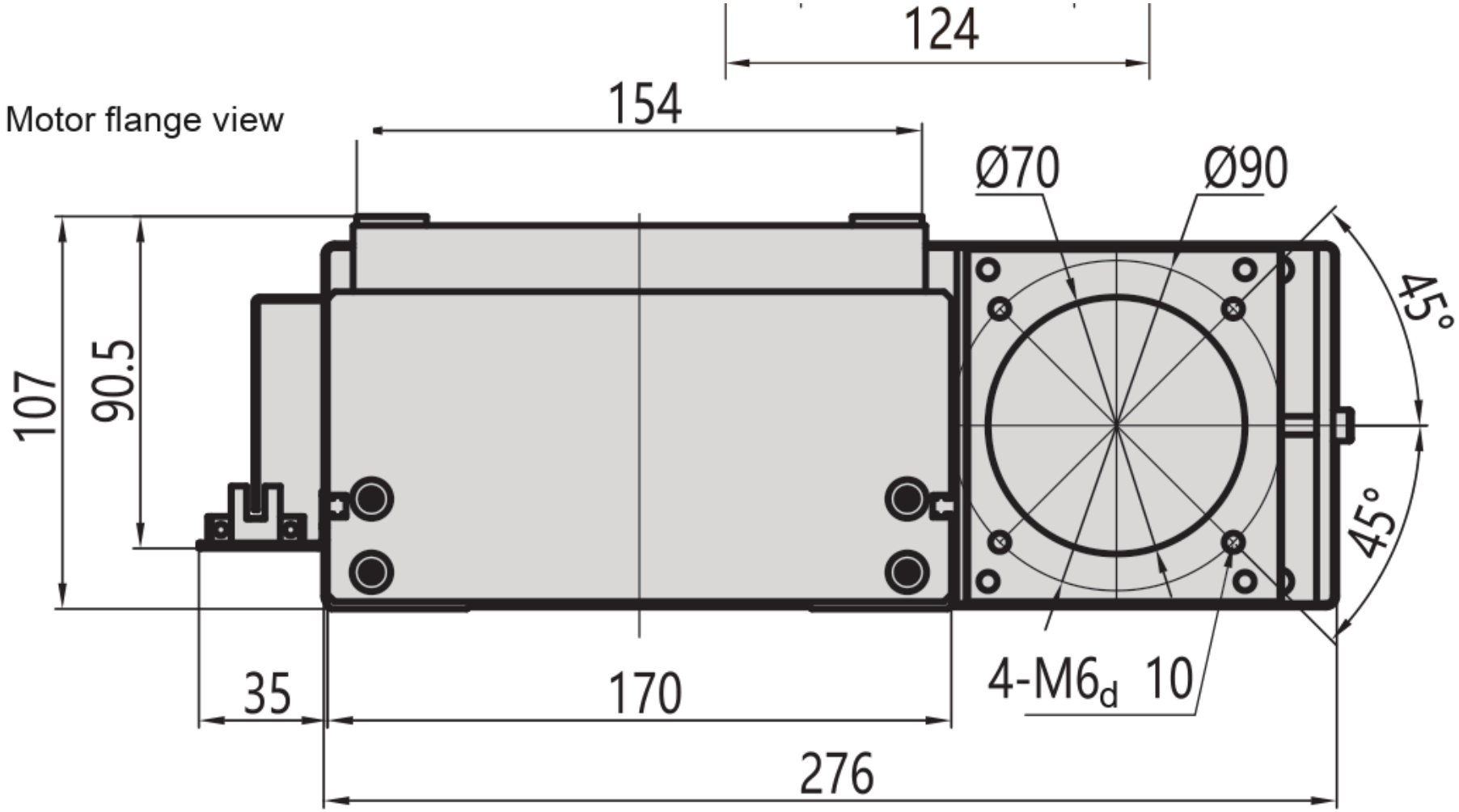
Motor flange view
124
154
Ø70
Ø90
45°
45°
107
90.5
35
170
276
4-M6d 10

MC17 / B

Atas

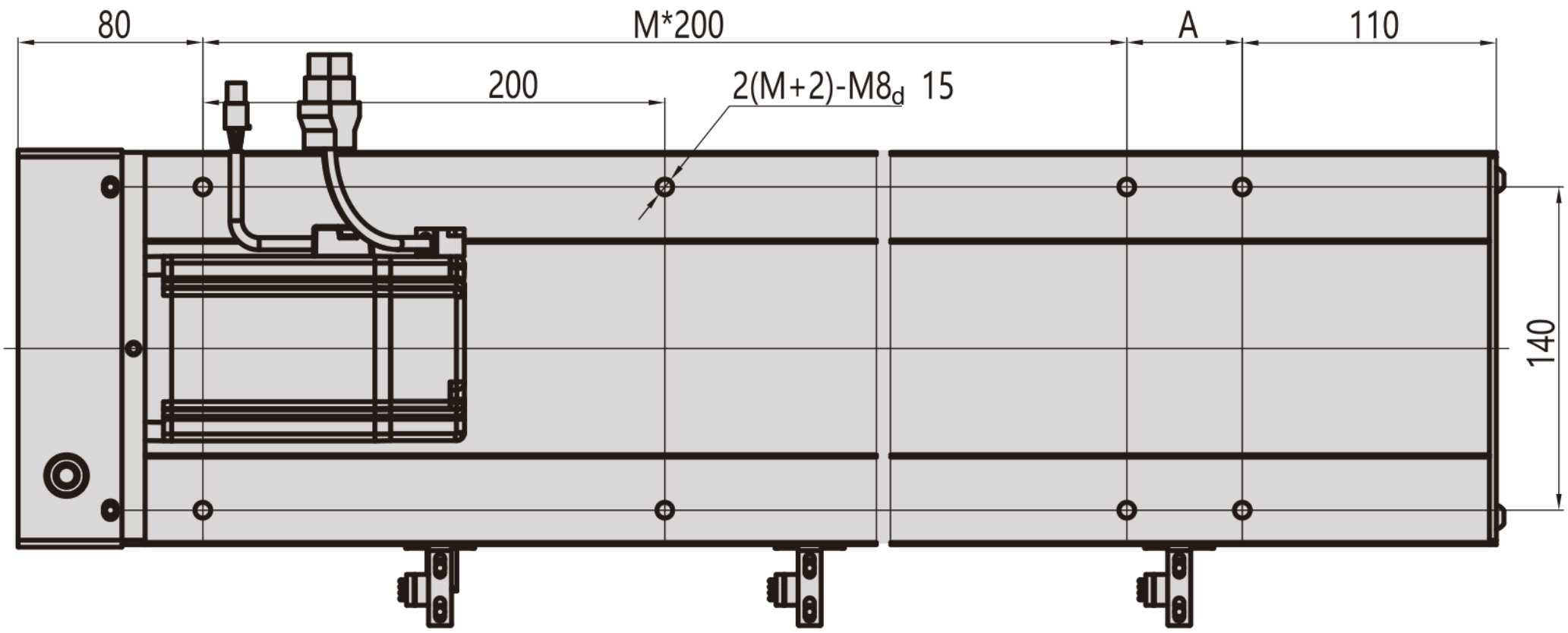

Sisi

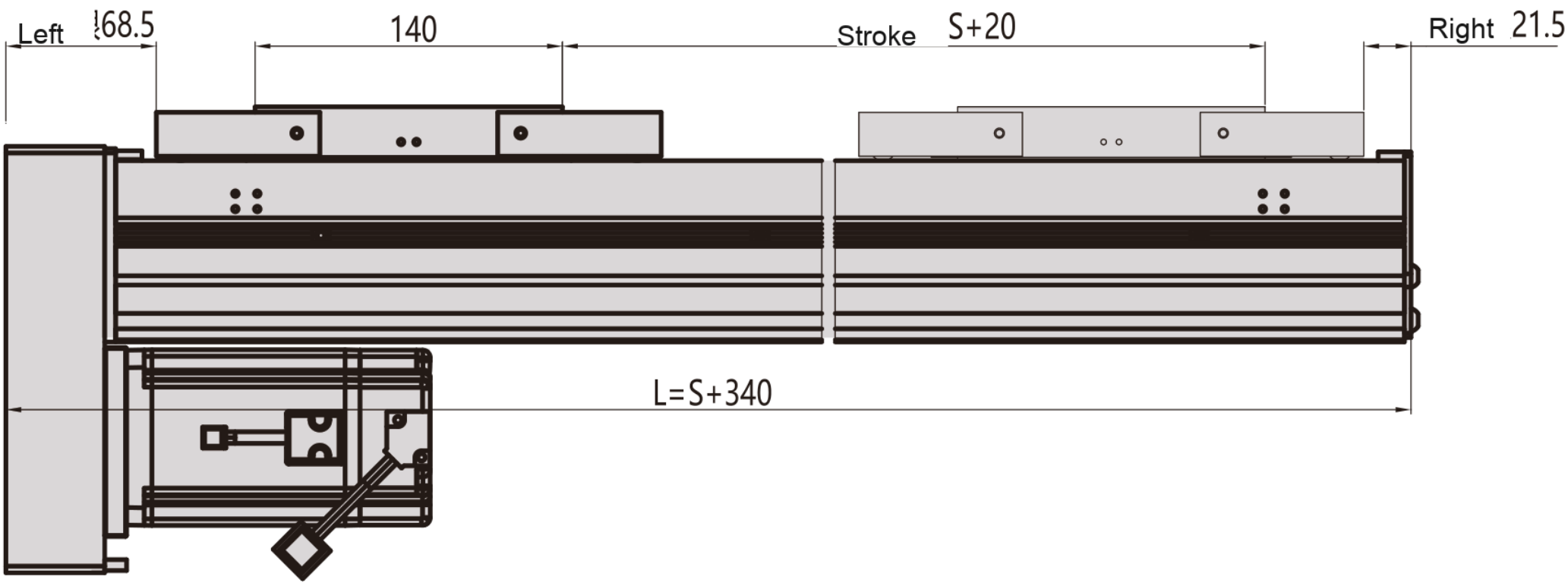

Bawah

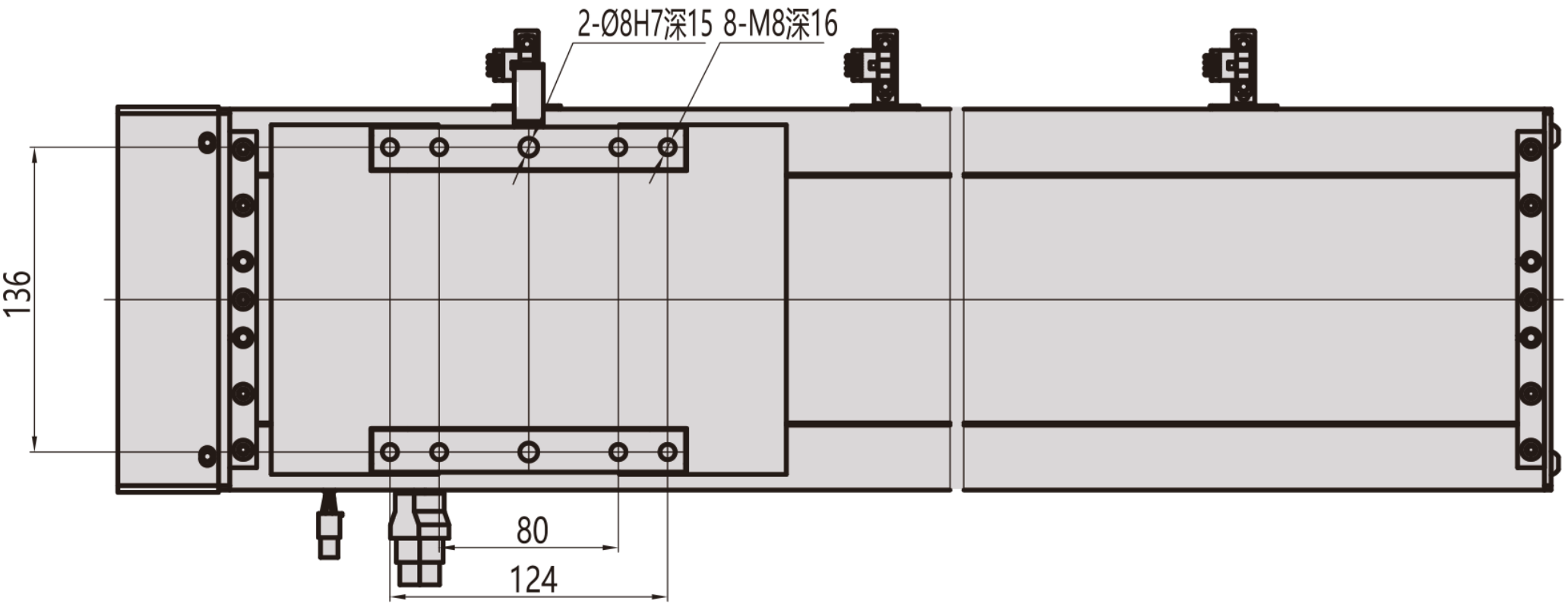

MC17 / B

Flanj

