EDA180

Vérin électrique servo haute précision et haute charge à course personnalisable EDA180 EDA180

PRODUIT

Un vérin électrique servo pour un mouvement linéaire guidé dans une machine ou une ligne de production.

Spécifications techniques

Interrupteur de fin de course	**Interrupteur de proximité**
Vitesse maximale autorisée	**<=250 mm/s**
Poussée maximale admissible	**<=250kN**
Angle de rotation de la tige de piston	**+/-0.3 deg**
Longueur extensible	**<=2000mm**
Diamètre intérieur	**phi160mm**

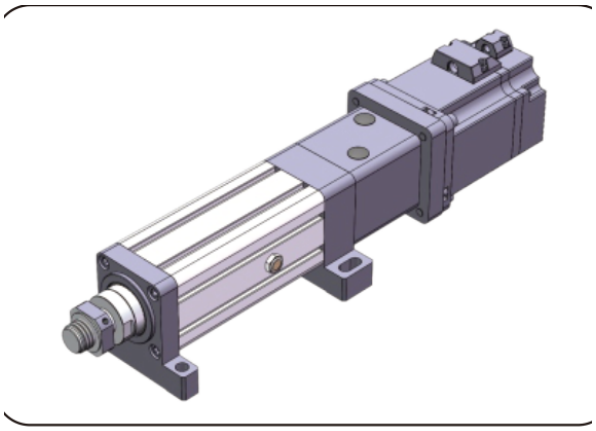

Illustration produit

Sélection

Choisissez poussée, course et vitesse comme un seul régime. Un maximum catalogue n'implique pas que les autres maximums s'appliquent en même temps. Confirmez le pas de vis, le montage moteur, la réduction et la liaison de charge avant commande.

Paramètres de base

Remarque : la poussée, la course et la vitesse doivent être combinées selon l'usage réel ; les trois valeurs limites ne peuvent pas être utilisées ensemble.

Diamètre extérieur	Diamètre intérieur	Poussée maximale admissible	Longueur extensible	Vitesse maximale admissible Angle de rotation de la tige de piston	Angle de rotation de la tige de piston	Interrupteur de fin de course
180x180 mm	phi160mm	<=250KN	<=2000mm	<=250 mm/s	+/-0.3 deg	Interrupteur de proximité

OPTIONS D'ENTRAÎNEMENT ET DE MOTEUR

Avance de la vis à billes	Rapport de vitesse de la roue synchrone (entrée : sortie)	Rapport de vitesse de la roue synchrone (entrée : sortie)	Rapport de vitesse de la roue synchrone (entrée : sortie)	Spécifications moteur pouvant être installées directement	Réducteurs pouvant être associés	Réducteurs pouvant être associés
20mm	1:1	/	/	NO	142A	130A, 180A
20mm	1:1	/	/	NO	180A	180A, 200A, 220A

emmy@htrobot.com www.htrobot.com

EDA180

Vérins électriques

Paramètres de la vis à billes

Remarque : les paramètres de la vis à billes s'appliquent aux courses <= 300mm. Pour les courses supérieures à 300mm, veuillez consulter notre personnel technique.

Modèle de vis à billes	Type	Diamètre	Avance de la vis à billes	Ca (KN)	Coa (KN)	Rigidité de la vis à billes	Diamètre de la bille	Arbre de vis	Rapport d'élancement	Précision de positionnement | niveau de précision	Précision de positionnement | niveau de précision
G6320-8	Vis à billes	63 mm	20mm	224 KN	663 KN	/	12.7mm	50K14	1:50	C5/+/-0.01	C7/+/-0.02

Paramètres des roulements

Modèle du roulement	Cr (KN)	Cor (KN)
Roulement à rouleaux coniques HR 32312 Jx2	233 KN	295 KN

Poulies crantées et courroie

Rapport de vitesse des poulies synchrones	Spécifications de la roue menante	Spécifications de la roue menée	Nombre de dents du pignon menant	Nombre de dents de la roue menée	Entraxe des poulies synchrones	Circonférence de la courroie synchrone	Largeur de la courroie synchrone
1:1	14M65T86.5	14M65T76.5	36	36	231mm	966	65mm

Tableau de correspondance des dimensions (mm)

Type de raccordement de la charge	phiA	phiB	phiC	C	D	E	F	H	G	M
Filetage extérieur	phi150	phi120	-	80	135	10	16	-	-	M60x2
Filetage intérieur	phi150	phi120	phi60	-	245	10	50	-	-	-

emmy@htrobot.com www.htrobot.com