# EDA300

高精度・高負荷サーボ電動シリンダ、ストロークカスタム対応 EDA300

## 製品

機械または生産ラインでの案内直線動作向けサーボ電動シリンダ。

## 技術仕様

| | |
|---|---|
| リミットスイッチ | 近接スイッチ |
| 最大許容速度 | **<=250 mm/s** |
| 最大許容推力 | **<=600kN** |
| ピストンロッド回転角 | **+/-0.3 deg** |
| 伸縮長さ | **<=2000mm** |
| 内径 | **phi230mm** |

## 選定

推力・ストローク・速度は一つのデューティとして選んでください。カタログ最大値は他の最大値の同時適用を意味しません。発注前にねじリード、モータ取付、減速、負荷接続を確認してください。

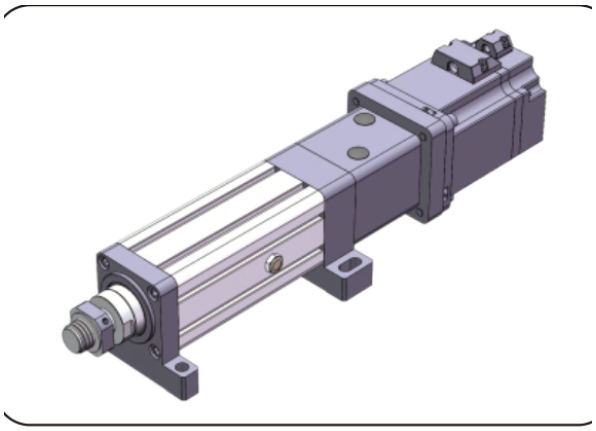

製品イラスト

## 基本パラメータ

(注：推力・ストローク・速度は実使用に合わせて組み合わせてください。三者の上限値は同時に使えません。)

| 外径 | 内径 | 最大許容推力 | 伸縮長さ | 許容最高速度 ピストンロッド回転角 | ピストンロッド回転角 | リミットスイッチ |
|---|---|---|---|---|---|---|
| phi280 mm | phi230mm | <=600KN | <=2000mm | <=250 mm/s | +/-0.3 deg | 近接スイッチ |

## ドライブとモータのオプション

| ボールねじリード | 同期プーリー速度比（入力：出力) | 同期プーリー速度比（入力：出力) | 同期プーリー速度比（入力：出力) | 直接取付できるモータ仕様 | 組み合わせ可能な減速機 | 組み合わせ可能な減速機 |
|---|---|---|---|---|---|---|
| 20mm | 1:1 | / | / | NO | 220A | 180A, 200A, 220A |
| 25mm | 1:1 | / | / | NO | 220A | 180A, 200A, 220A |

# EDA300

電動シリンダー

## ボールねじのパラメータ

(注：ボールねじのパラメータはストローク〈= 300mm に適用します。300mm を超えるストロークは技術担当へご相談ください。)

| ボールねじ型式 | 種類 | 直径 | ボールねじリード | Ca (KN) | Coa (KN) | ボールねじ剛性 | ボール径 | ねじ軸 | 細長比 | 位置決め精度 \| 精度等級 | 位置決め精度 \| 精度等級 |
|---|---|---|---|---|---|---|---|---|---|---|---|
| JF10020-8 | ボールねじ | 100 mm | 20mm | 444.9 KN | 1526.9 KN | / | 12.7mm | 75K20 | 1:50 | C5/+/-0.01 | C7/+/-0.02 |
| JF10025-8 | ボールねじ | 100 mm | 25mm | 603.3 KN | 1891.2 KN | / | 15.875 mm | 75K20 | 1:50 | C5/+/-0.01 | C7/+/-0.02 |

## ベアリングのパラメータ

| 軸受型式 | Cr (KN) | Cor (KN) |
|---|---|---|
| 深溝玉軸受 6217-ZZx2 | 83.3 KN | 63.8 KN |

## ベアリングのパラメータ (続き)

| 軸受型式 | Cr (KN) | Cor (KN) |
|---|---|---|
| スラスト自動調心ころ軸受 29417 | 600 KN | 1730 KN |

## タイミングプーリーとベルト

| 同期プーリ速度比 | 駆動歯車仕様 | 被動歯車仕様 | 駆動歯車の歯数 | 従動輪の歯数 | タイミングプーリ中心距離 | 同期ベルト周長 | 同期ベルト幅 |
|---|---|---|---|---|---|---|---|
| 1:1 | 14M50T86 | 14M50T86 | 45 | 45 | 280mm | 1190 | 50mm |


emmy@htrobot.com www.htrobot.com