MS17 Размеры

Виды размеров и монтажа. Единицы — это обозначения, напечатанные на каждом виде.

Эти чертежи не выбирают ход. Подтвердите монтаж по заказываемой конфигурации.

открытое исполнение: 2 виды. вид 1, вид 2

пылезащищённое исполнение: 3 виды. вид 1, вид 2, вид 3

открытое исполнение: 1 виды. инженерный обзор

пылезащищённое исполнение: 1 виды. инженерный обзор

MS17 · открытое исполнение · вид 1

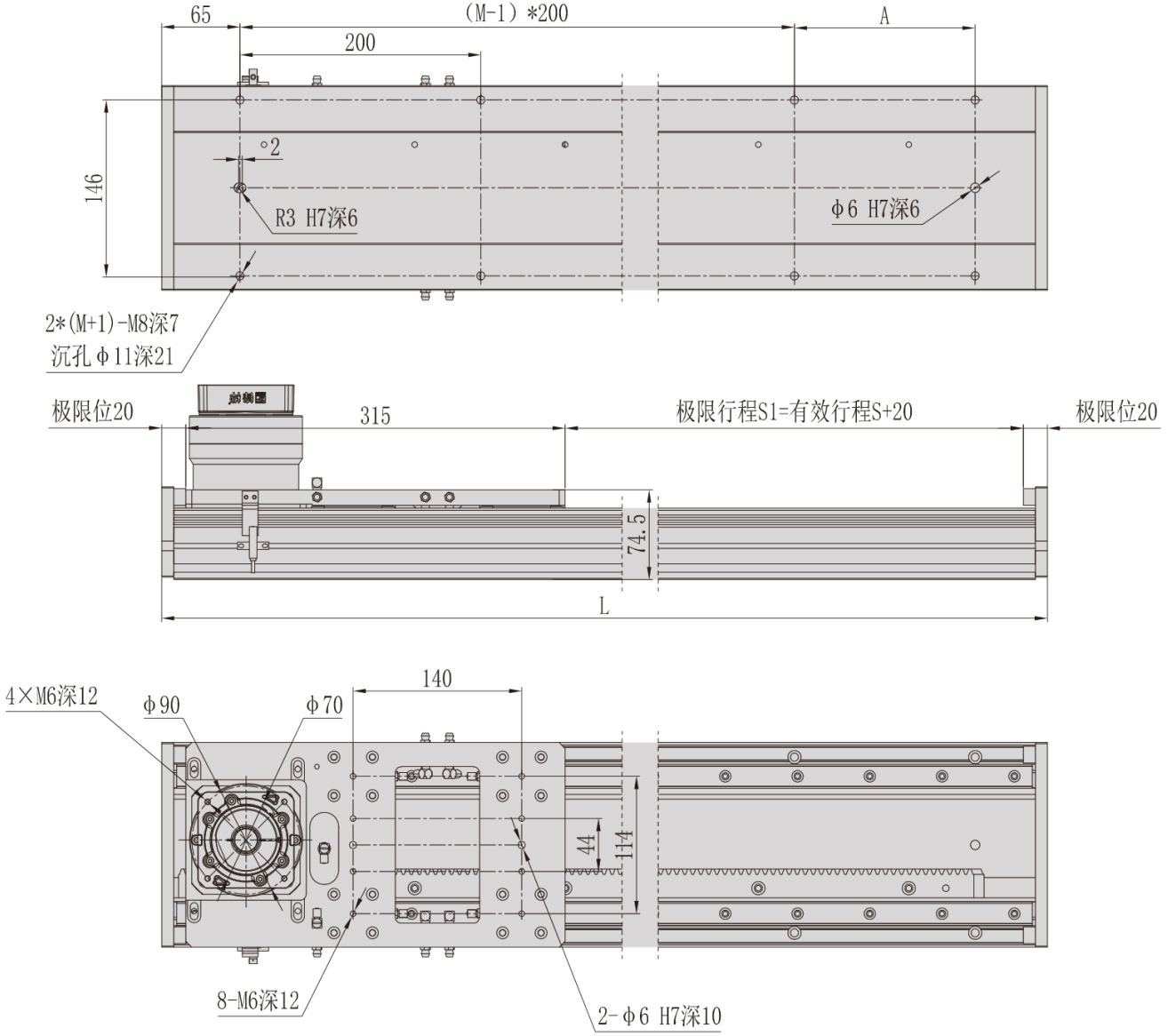

MS17 · открытое исполнение · вид 2

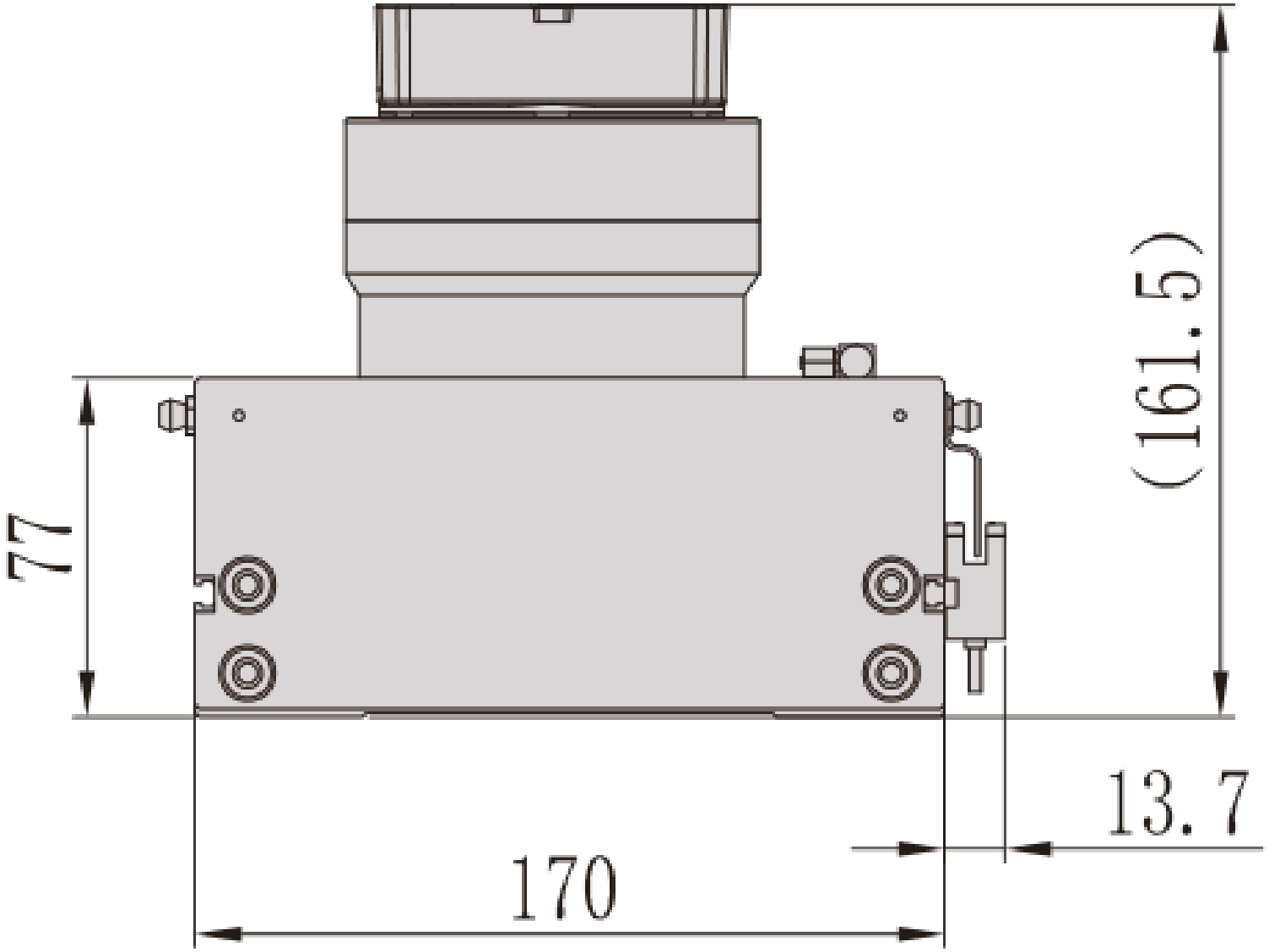

MS17 · пылезащищённое исполнение · вид 1

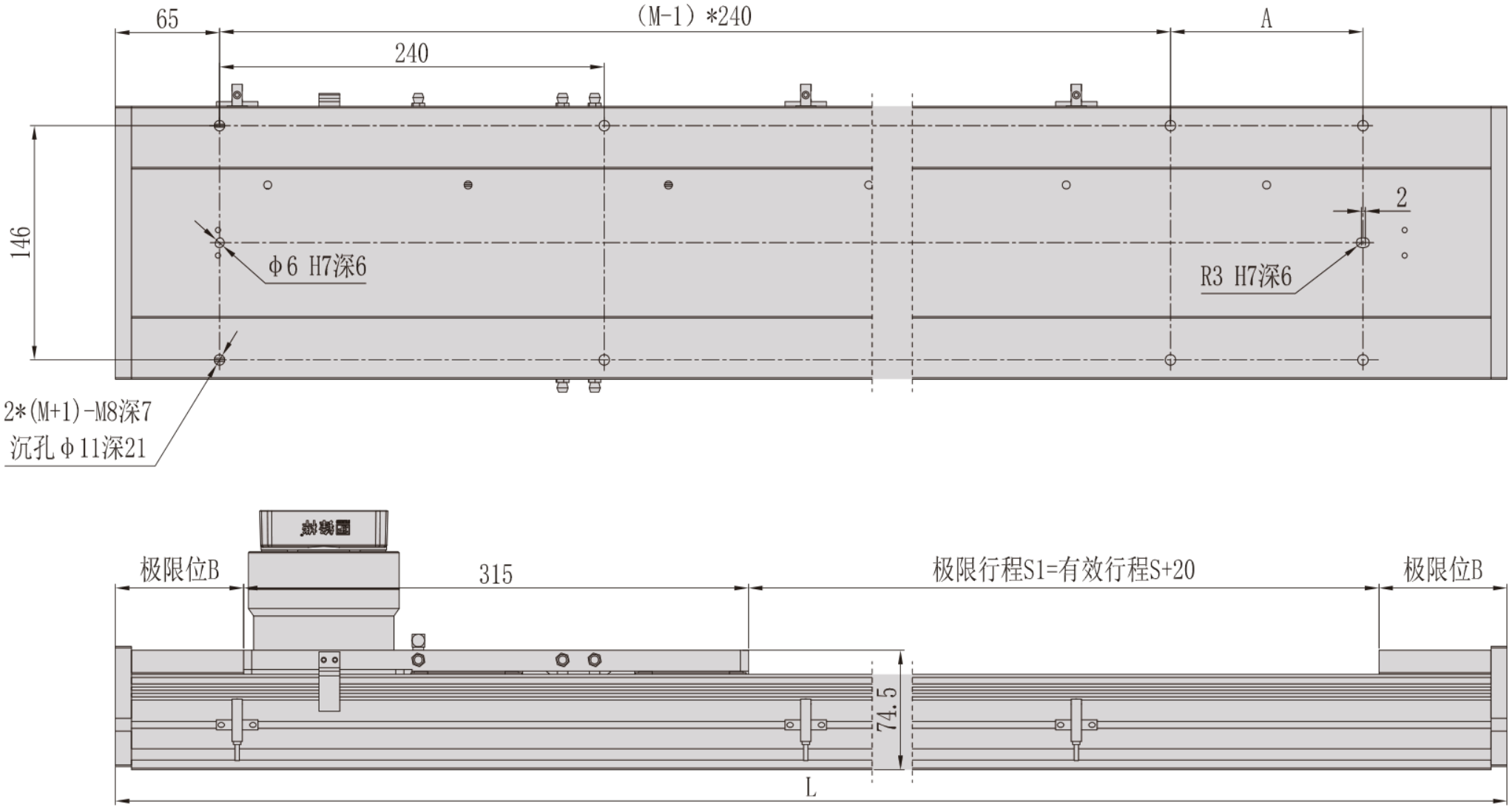

MS17 · пылезащищённое исполнение · вид 2

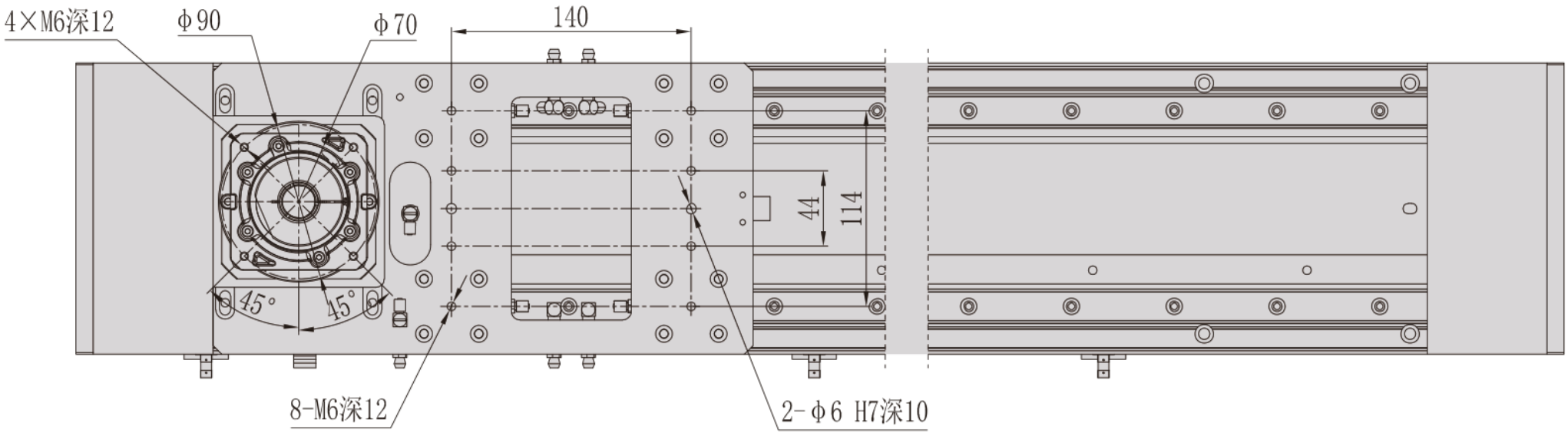

MS17 · пылезащищённое исполнение · вид 3

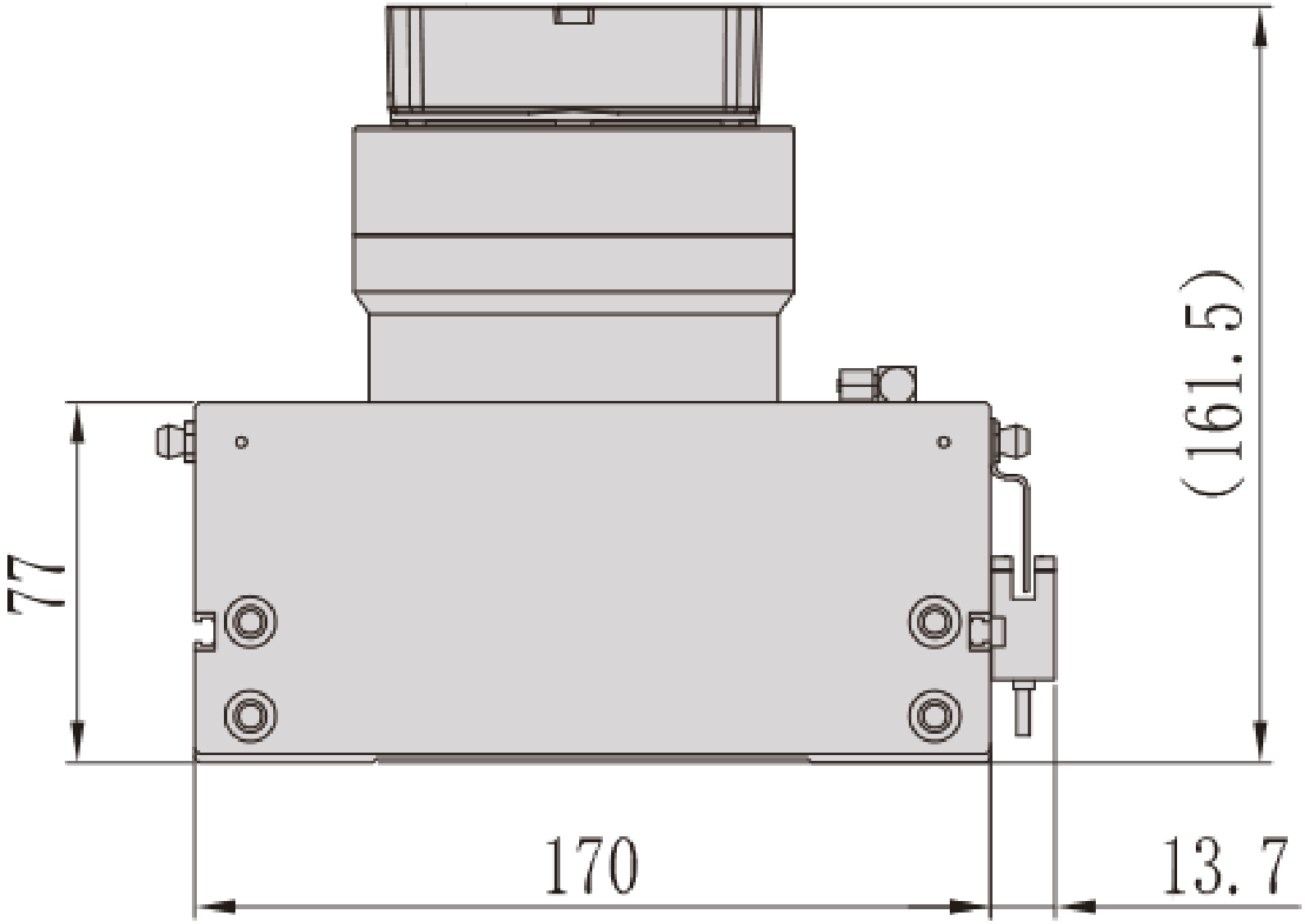

MS17 · открытое исполнение · инженерный обзор

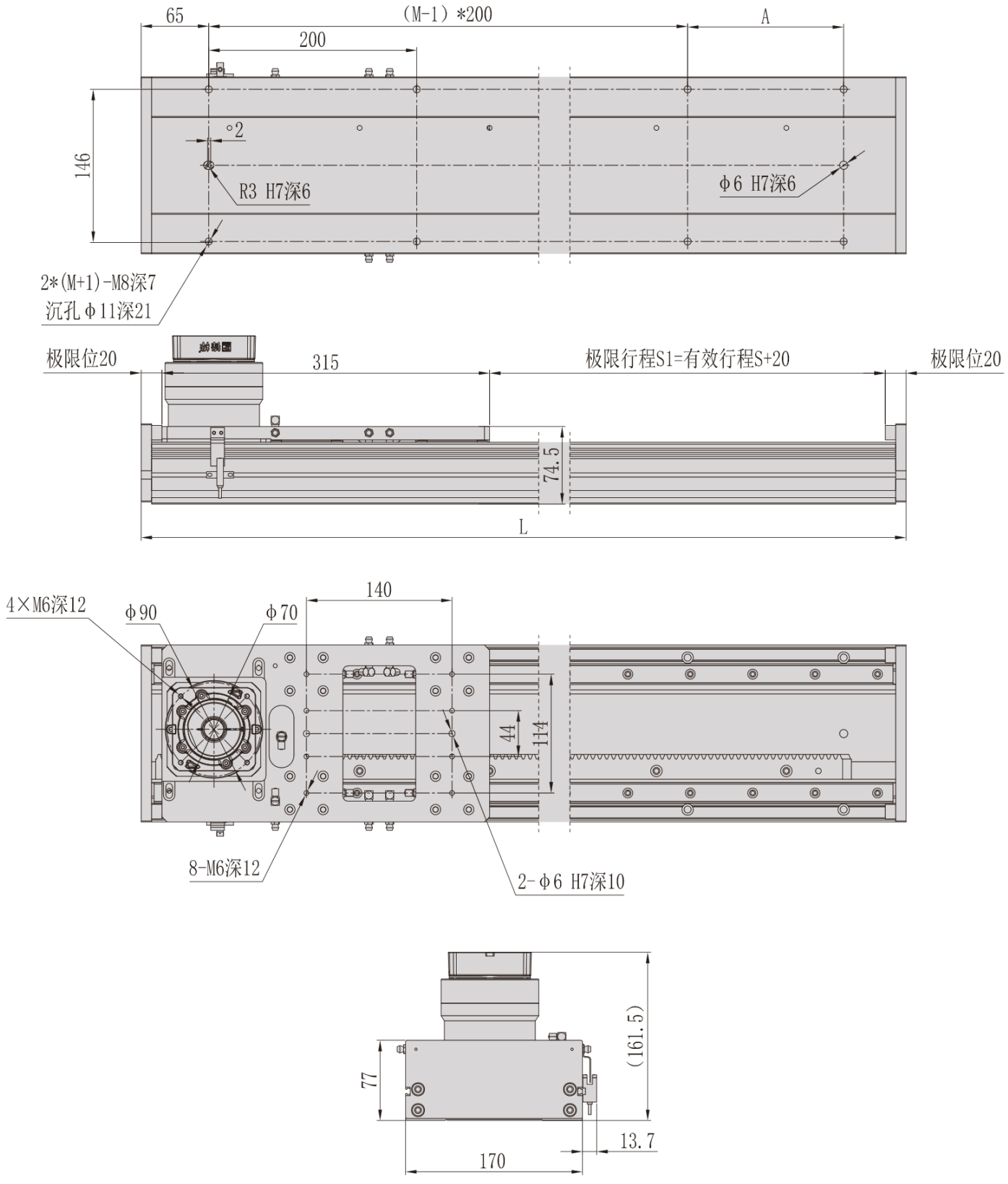

MS17 · пылезащищённое исполнение · инженерный обзор

