MDC12 الأبعاد

مناظر الأبعاد والتركيب. الوحدات هي التسميات المطبوعة على كل منظر.

هذه الرسوم لا تختار شوطاً. أكّد التركيب مقابل التكوين الذي تطلبه.

يسار L: 4 مناظر. منظر 1، منظر 2، منظر 3، شفة المقطع

يمين R: 4 مناظر. منظر 1، منظر 2، منظر 3، شفة المقطع

يسار L: 1 مناظر. نظرة هندسية عامة

يمين R: 1 مناظر. نظرة هندسية عامة

MDC12 · يسار · L منظر 1

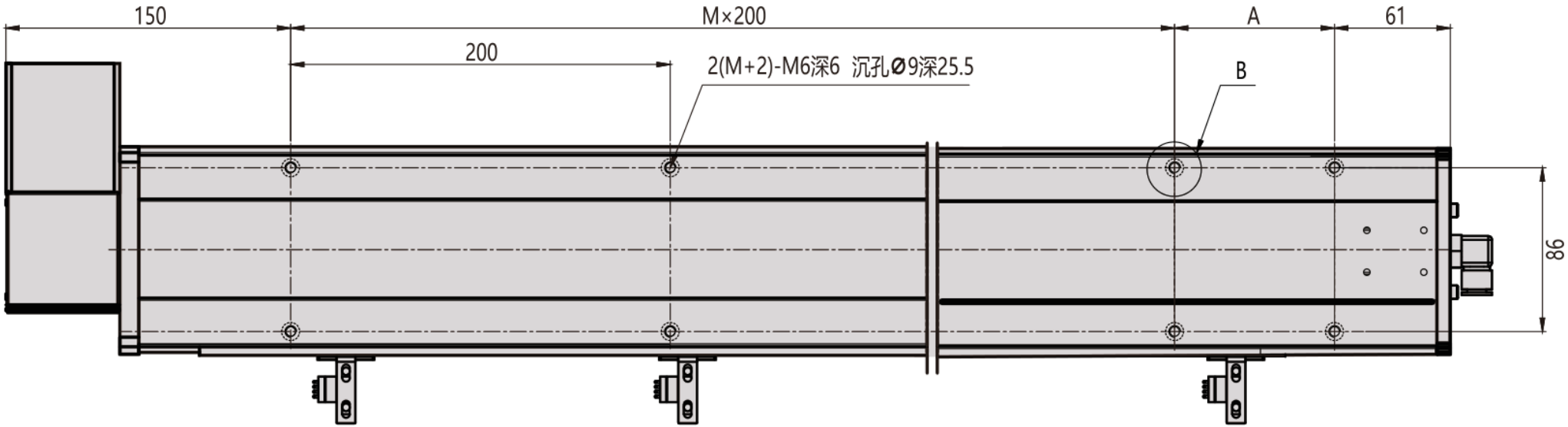

MDC12 · يسار · L منظر 2

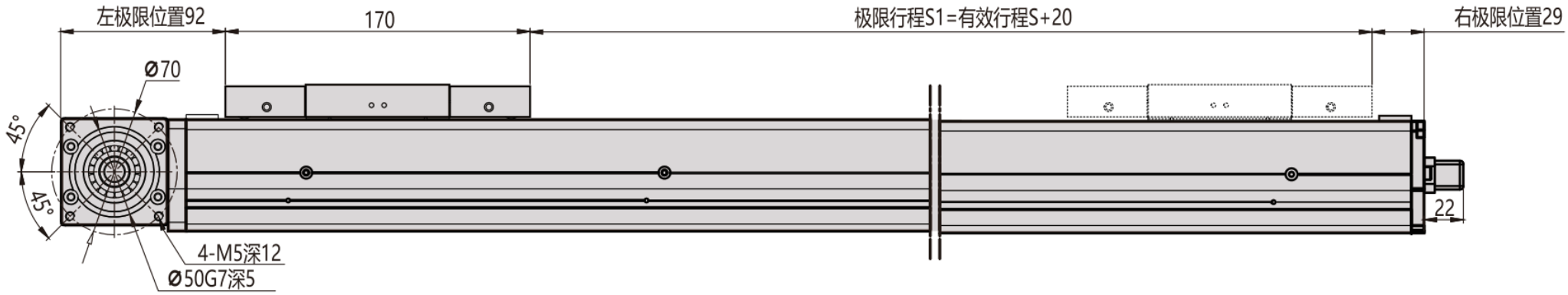

MDC12 · يسار · L منظر 3

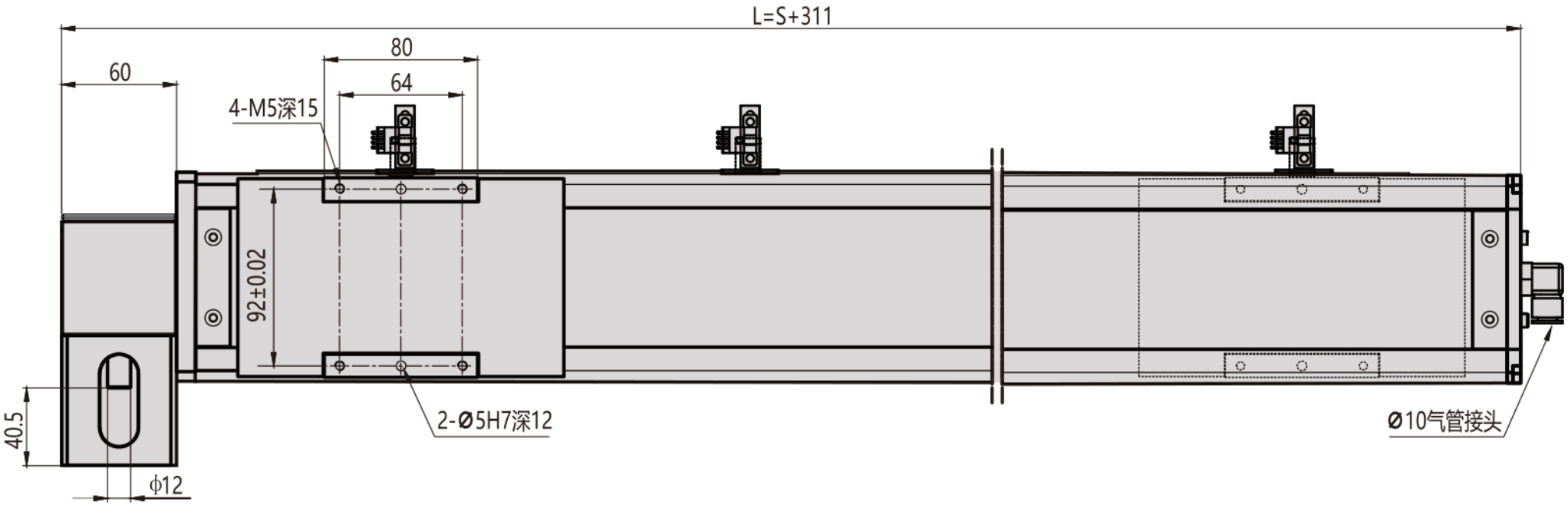

MDC12 · يسار · L شفة المقطع

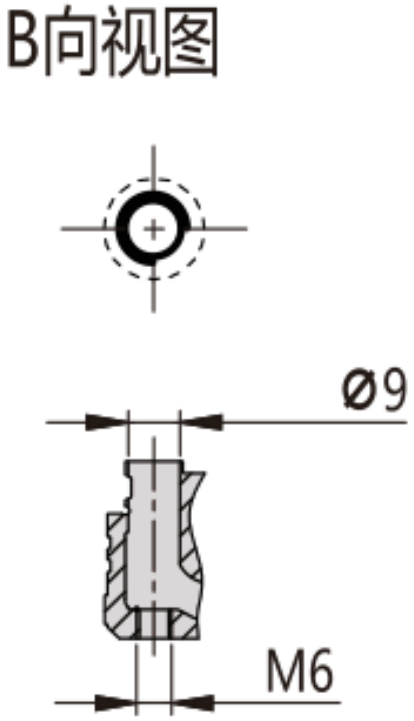

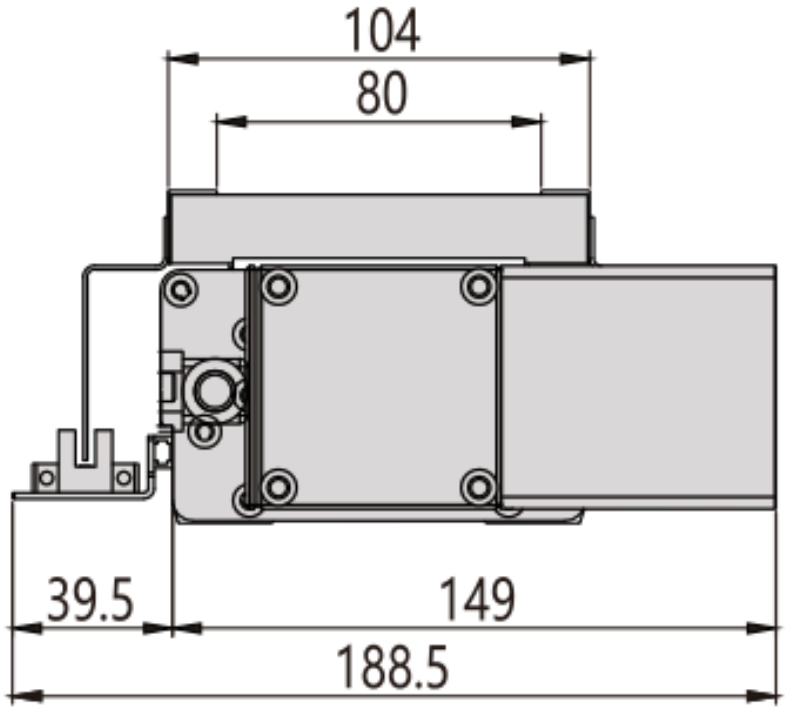

MDC12 · يمين · R منظر 1

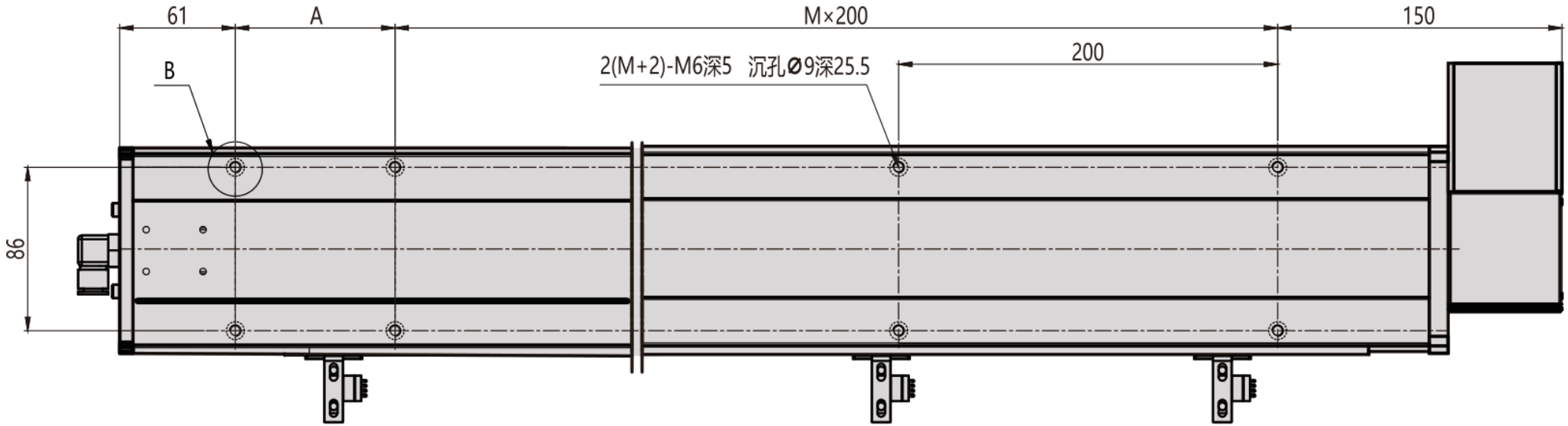

MDC12 · يمين · R منظر 2

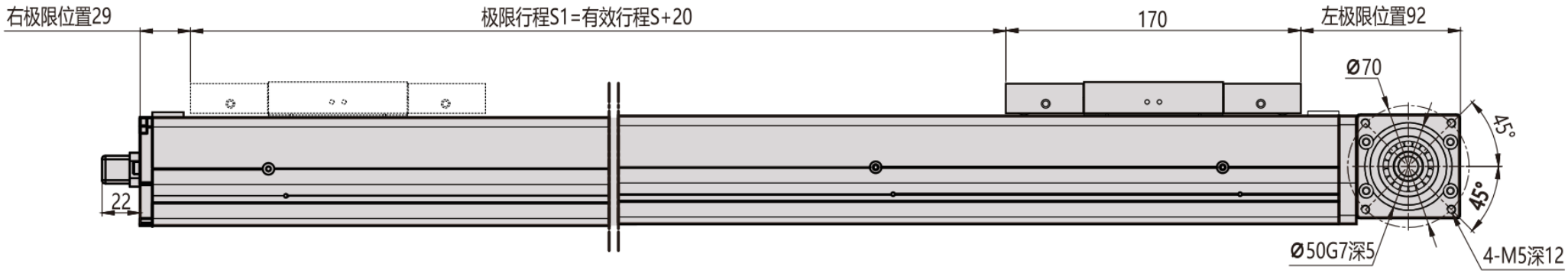

MDC12 · يمين · R منظر 3

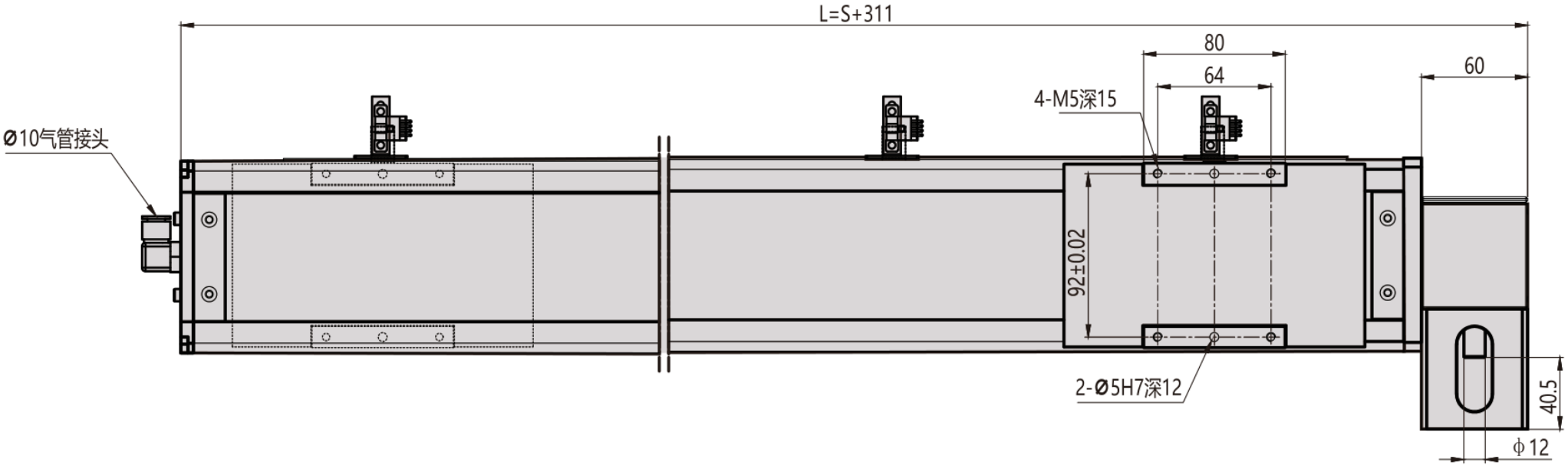

MDC12 · يمين · R شفة المقطع

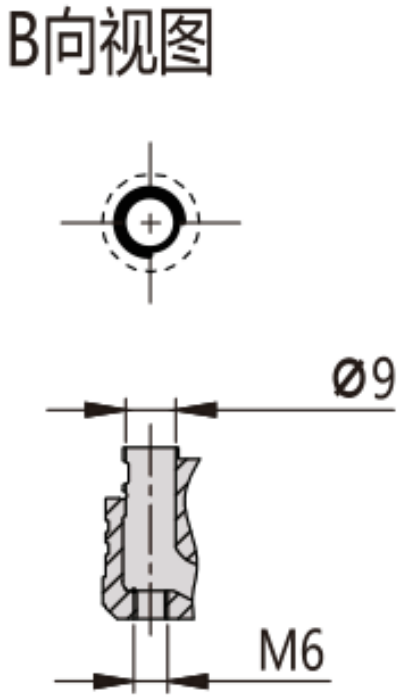

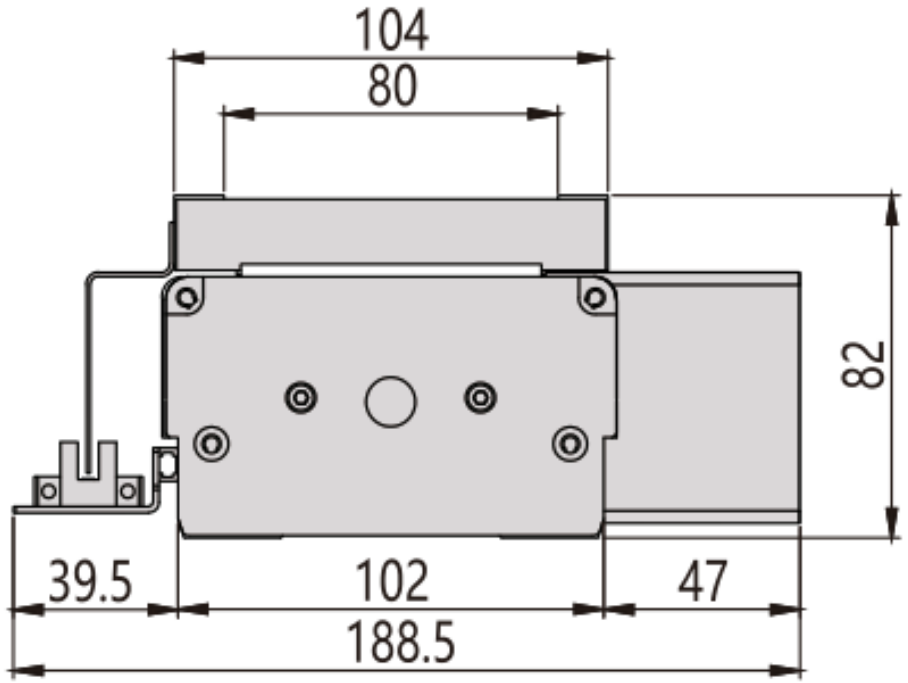

MDC12 · يسار · L نظرة هندسية عامة

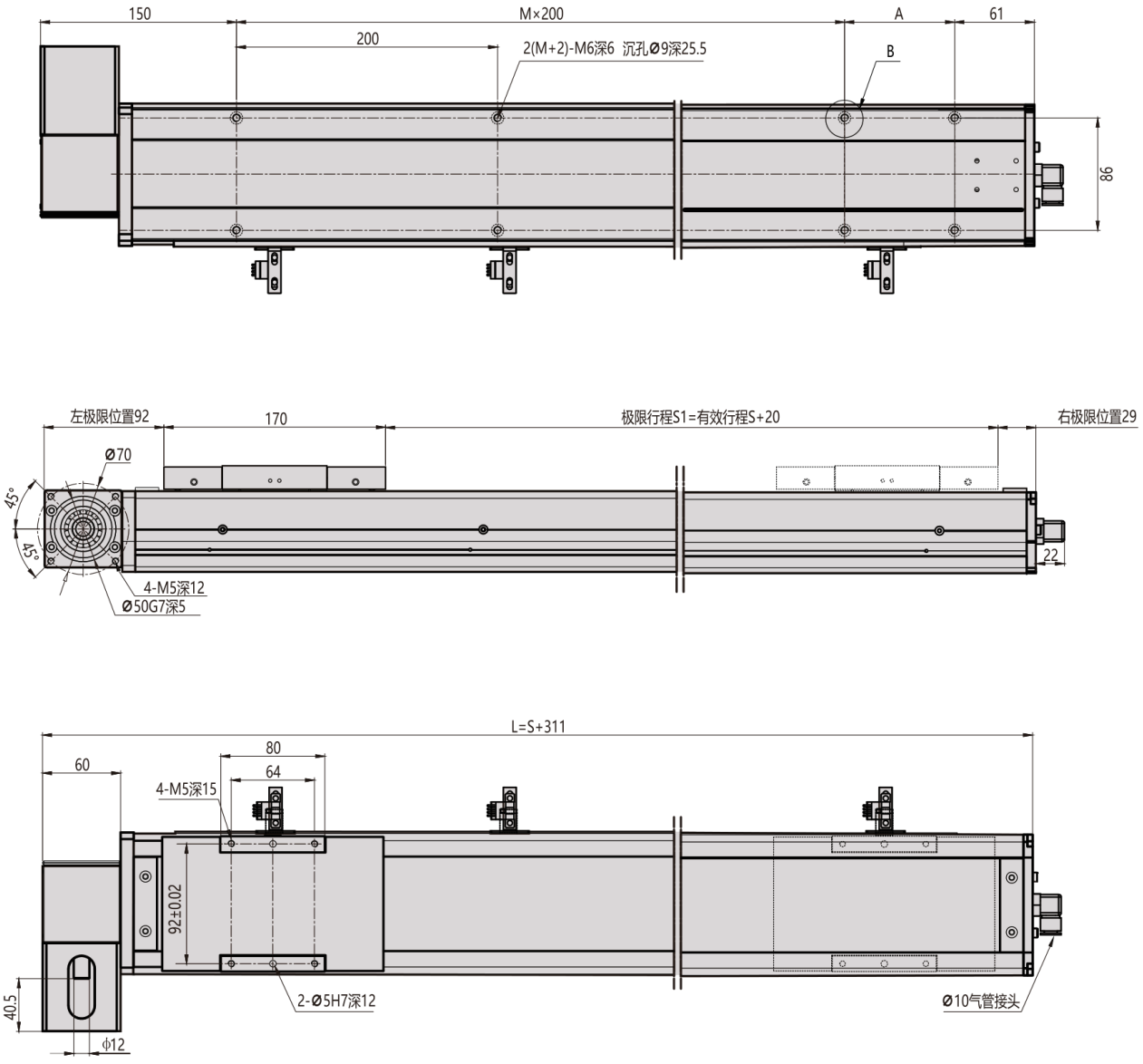

MDC12 · يمين · R نظرة هندسية عامة

