HTROBOT

テレスコピック軸シリーズ

日本語選定ガイド

リニアモーション部品と多軸自動化。天津からの実務支援付き。

天津を拠点とする HTROBOT は、産業用リニアモーションと多軸自動化でお客様と取り組みます。ラインアップはリニアモジュール、ガイド、ボールねじ、アクチュエータ、XYZ ステージをまとめています。

機種: SL60; SL80; SL100; SL150

位置決め、搬送、多軸設備の用途議論と部品供給をつなぎます。

テレスコピック軸シリーズ HTSL60

SL60 · テレスコピック軸シリーズ

全伸長範囲で支持と取付を確認してください。取付検討には負荷モーメントとケーブル空間を含めてください。

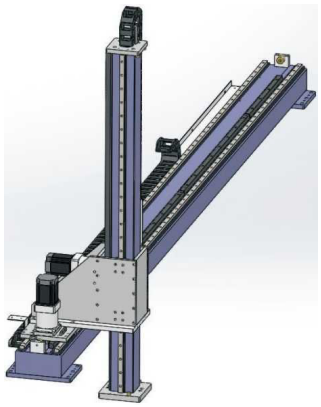

SL シリーズイラスト

確認済み仕様

パラメータ	値
繰返し位置決め精度	±0.1 mm
垂直荷重	80 kg
歯車リード	125 mm
ギアボックス番号（印刷ヘッダ mm）	90 mm
ギア仕様	1.5M
リニアガイド（ソースコード）	15
発注例（参照）	SL60-L125-S500-R90-C4-0001
センサ型式	外側 FC307 (NPN)
ストローク範囲とピッチ	100-2050mm/間隔 100

テレスコピック軸シリーズ HTSL80

SL80 · テレスコピック軸シリーズ

全伸長範囲で支持と取付を確認してください。取付検討には負荷モーメントとケーブル空間を含めてください。

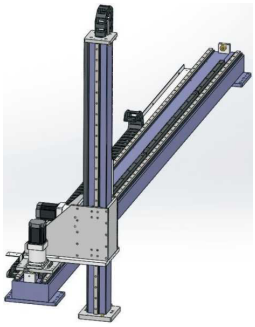

SL シリーズイラスト

確認済み仕様

パラメータ	値
繰返し位置決め精度	±0.1 mm
垂直荷重	120 kg
歯車リード	166 mm
ギアボックス番号（印刷ヘッダ mm）	120 mm
ギア仕様	2M
リニアガイド（ソースコード）	20
発注例（参照）	SL80-L166-S500-R90-C4-0001
センサ型式	外側 FC307 (NPN)
ストローク範囲とピッチ	100-2050mm/間隔 50

テレスコピック軸シリーズ HTSL100

SL100 · テレスコピック軸シリーズ

全伸長範囲で支持と取付を確認してください。取付検討には負荷モーメントとケーブル空間を含めてください。

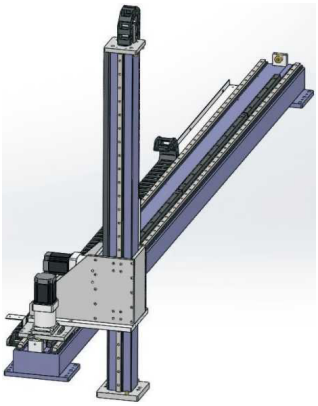

SL シリーズイラスト

確認済み仕様

パラメータ	値
繰返し位置決め精度	±0.1 mm
垂直荷重	200 kg
ギアボックス番号（印刷ヘッダ mm）	120 mm
歯車リード	166 mm

パラメータ	値
ギア仕様	2M
リニアガイド（ソースコード）	25
発注例（参照）	SL100-L200-S500-U-R160-C4-D
センサ型式	外側 FC307 (NPN)
ストローク範囲とピッチ	100-2050mm/間隔 50

テレスコピック軸シリーズ HTSL150

SL150 · テレスコピック軸シリーズ

全伸長範囲で支持と取付を確認してください。取付検討には負荷モーメントとケーブル空間を含めてください。

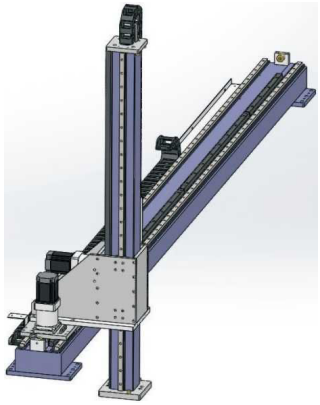

SL シリーズイラスト

確認済み仕様

パラメータ	値
繰返し位置決め精度	±0.1 mm
垂直荷重	300 kg
歯車リード	250 mm
ギアボックス番号（印刷ヘッダ mm）	180 mm
ギア仕様	3M
リニアガイド（ソースコード）	30
発注例（参照）	SL150-L250-S500-R160-C4-D
センサ型式	外側 FC307 (NPN)
ストローク範囲とピッチ	100-2050mm/間隔 50

連絡先

製品または用途から始めてください。検討内容は照会草案で集め、または要件を直接ご連絡ください。

emmy@htrobot.com
www.htrobot.com
中国・天津