LM-FI08 Zeichnungsansichten

Die beschrifteten Maße und Bedingungen verwenden. Zeichnungen nicht maßstäblich auswerten.

01 Abmessungen

02 Verdrahtung, PNP

03 Verdrahtung, NPN

KONTAKT HTROBOT

emmy@htrobot.com **www.htrobot.com**

LM-FI08 - Abmessungen

Zeichnung nicht maßstäblich verwenden.

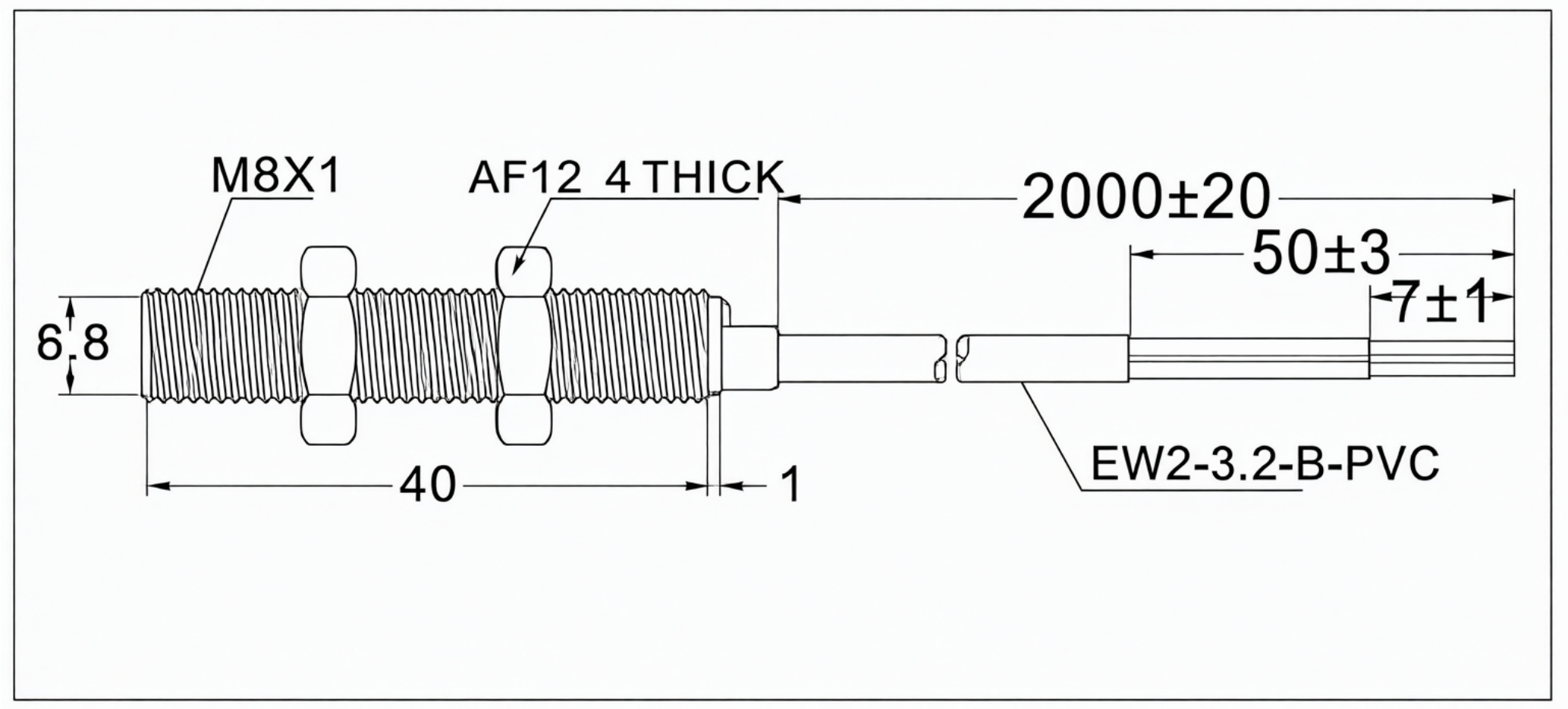

LM-FI08 - VERDRAHTUNG, PNP

Zeichnung nicht maßstäblich verwenden.

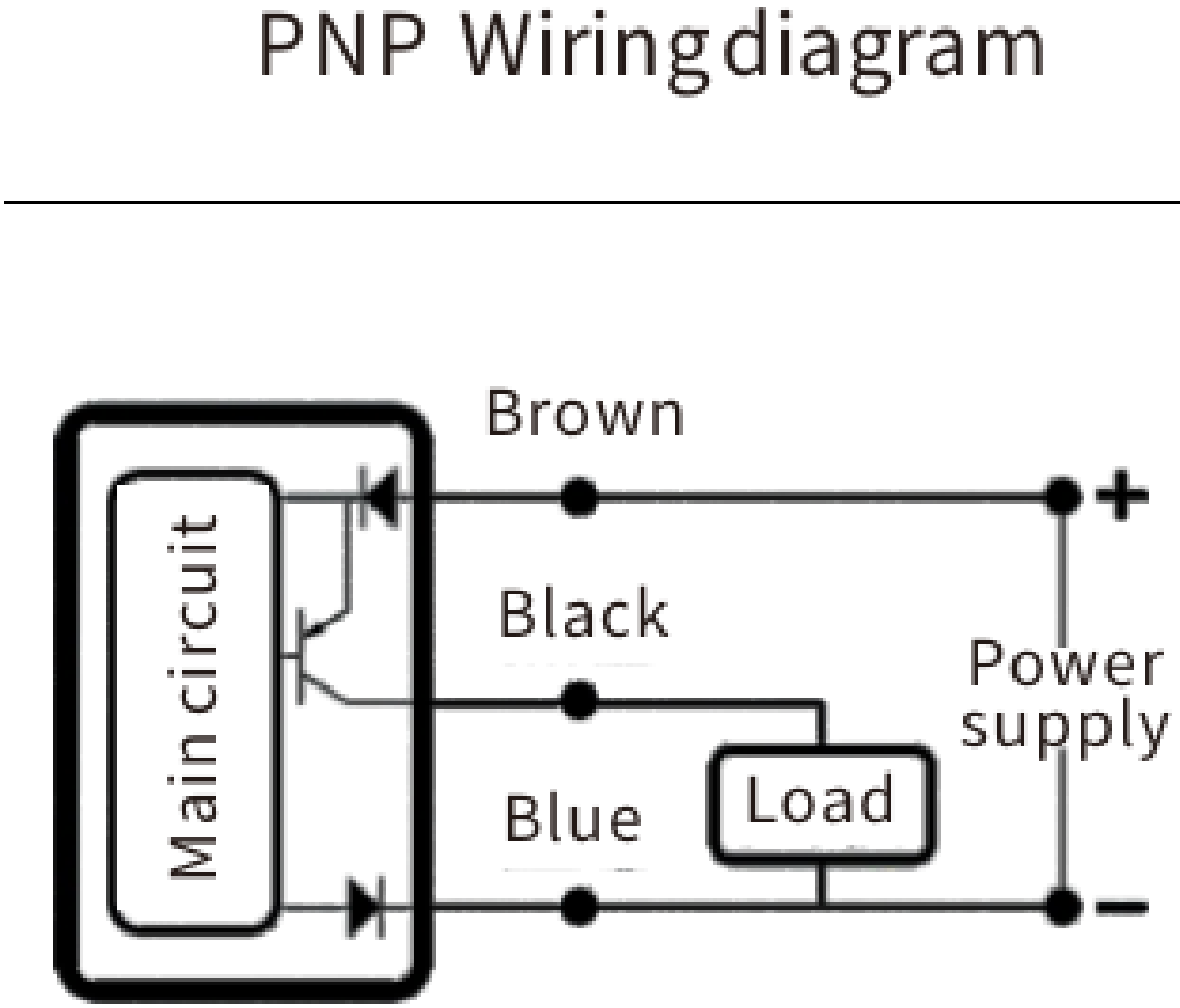

LM-FI08 - VERDRAHTUNG, NPN

Zeichnung nicht maßstäblich verwenden.

