TKK60 ຂະໜາດ

ມຸມມອງຂະໜາດ ແລະຕົດຕັ້ງ. ຫົວໜ່ວຍແມ່ນຢ້າຍທີ່ພົມໃນແຕ່ລະມຸມມອງ.

ແຜນເຫຼົ່ານີ້ບໍ່ໄດ້ເລືອກຊະໂກ. ຢືນຢັນການຕົດຕັ້ງຕາມການຕັ້ງຄ່າທີ່ທ່ານສັ່ງ.

ແຜນ: 5 ມຸມມອງ. ບໍ່ມີຝາ, ມີຝາ, ມຸມມອງອະແດບເຕີມໍເຕີ 1, ມຸມມອງອະແດບເຕີມໍເຕີ 2, ມຸມມອງອະແດບເຕີມໍເຕີ 3

TKK60 · ແຜນ · ບໍ່ມີຝາ

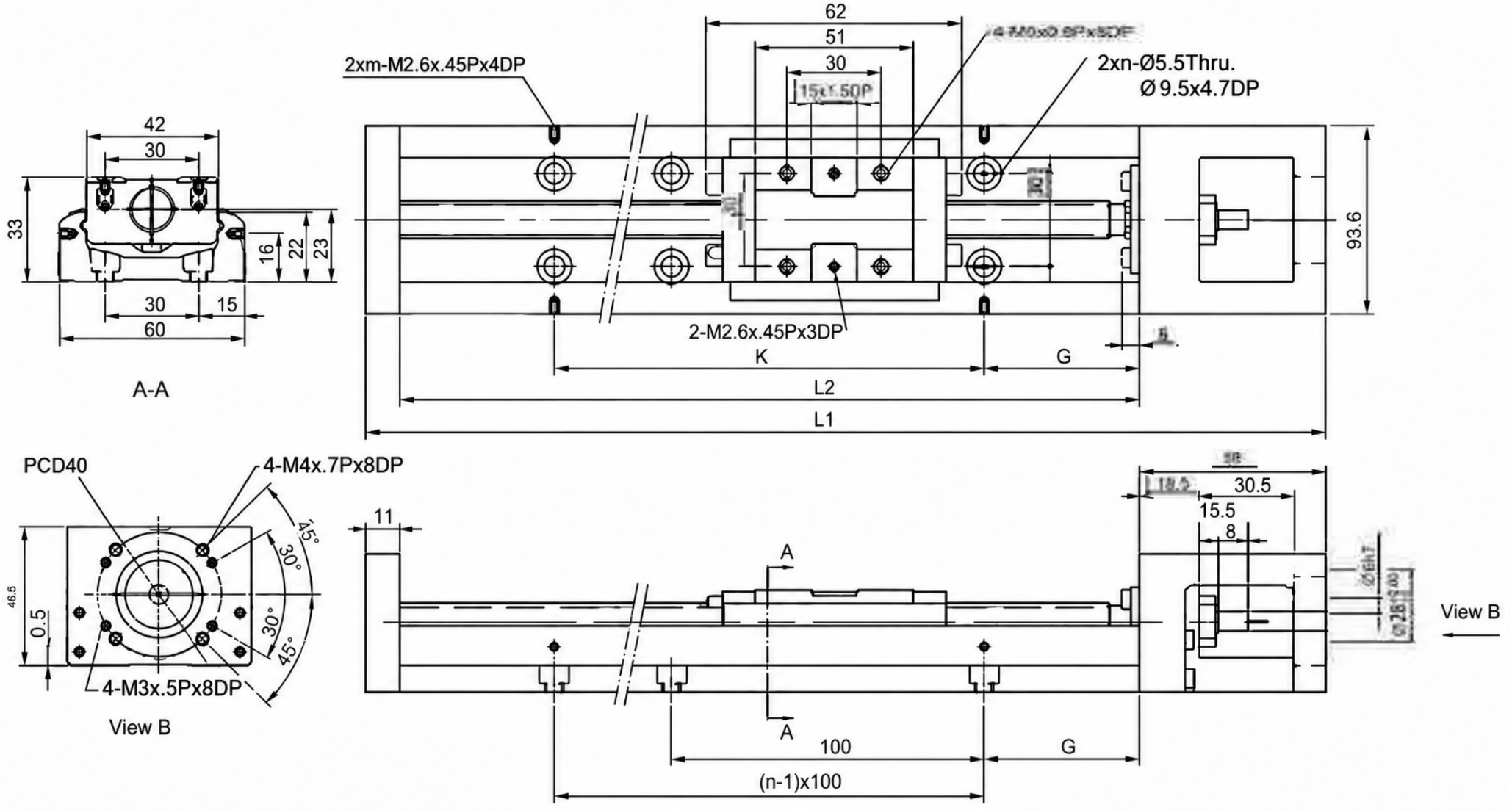

TKK60 · ແຜນ · ມຸຝາ

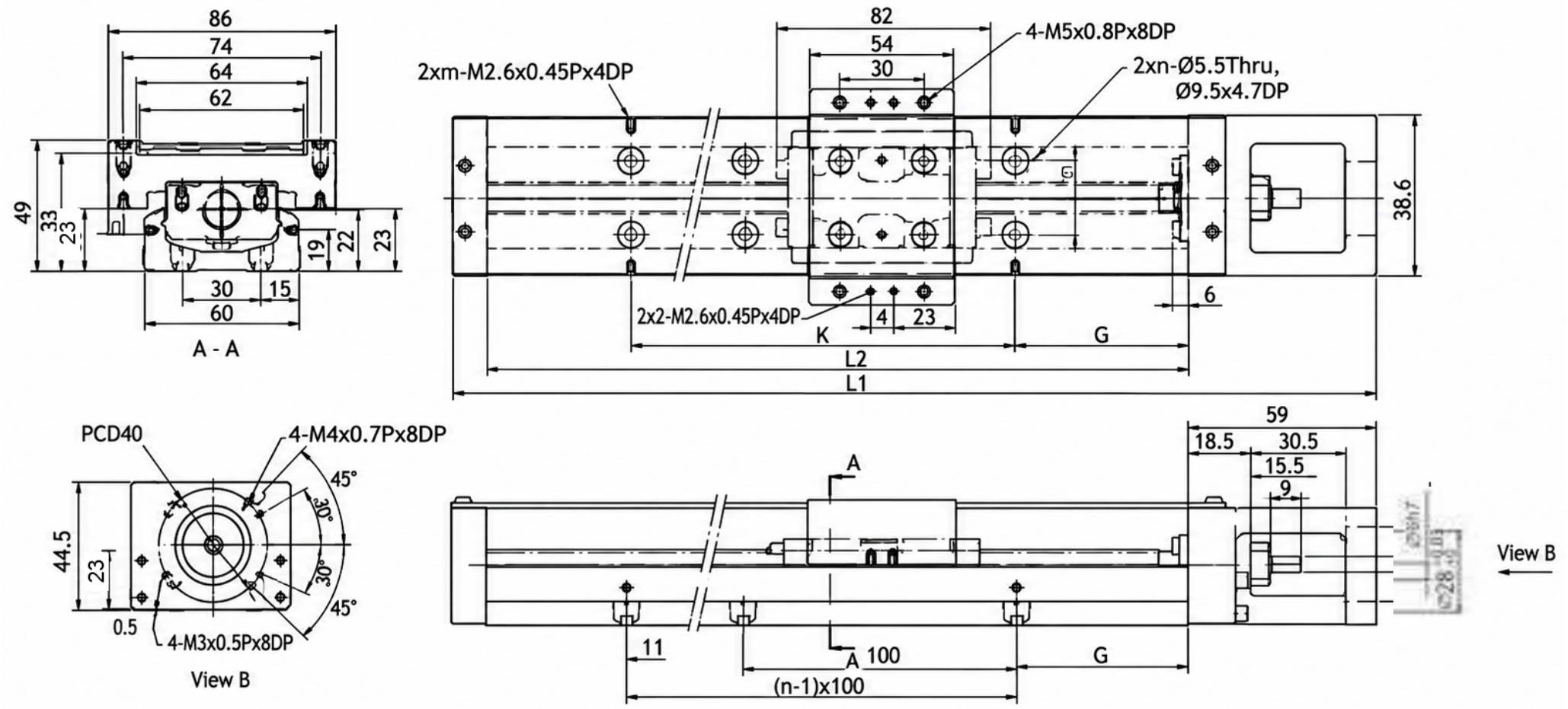

TKK60 · ແຜນ · ມຸມມອງອະແດບເຕີມໍເຕີ 1

Motor Adaptor Flange F0

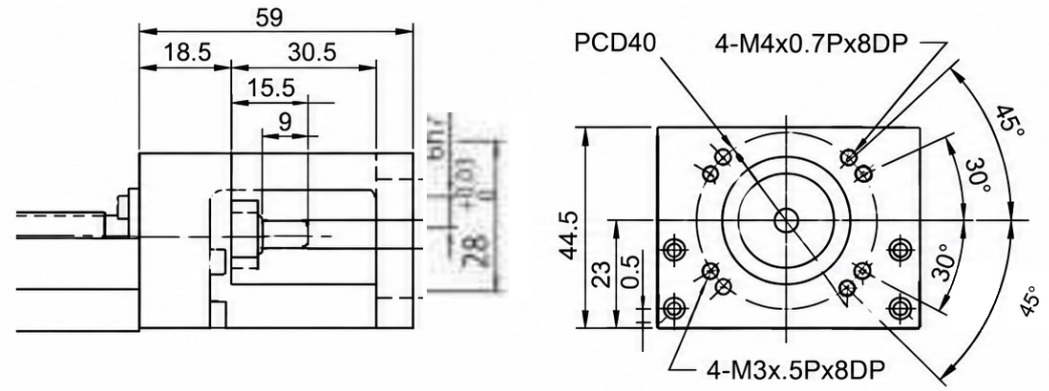

Motor Adaptor Flange F3

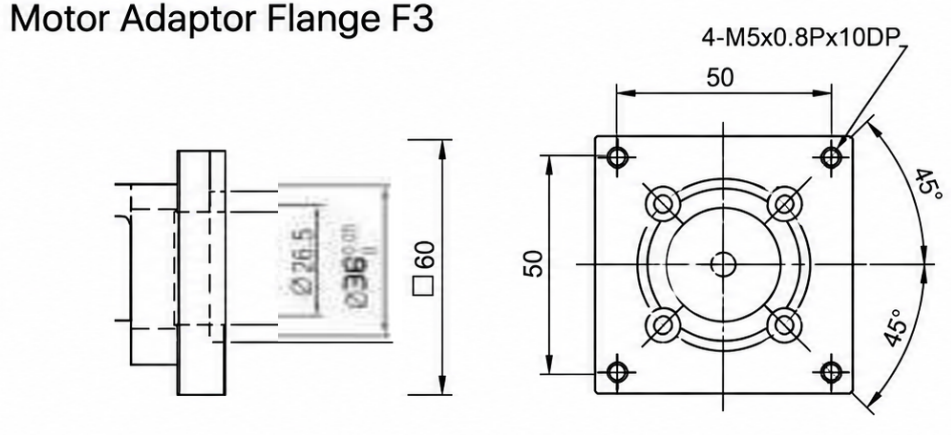

TKK60 · ແຜນ · ມຸມມອງອະແດບເຕີມ໌ເຕີ 2

Motor Adaptor Flange F1

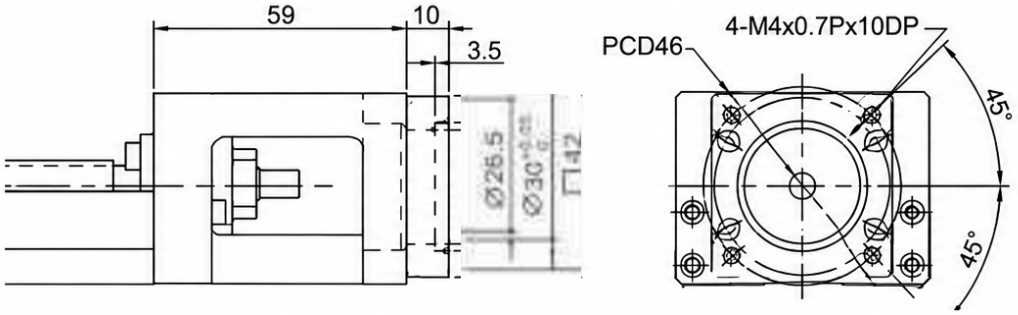

Motor Adaptor Flange F4

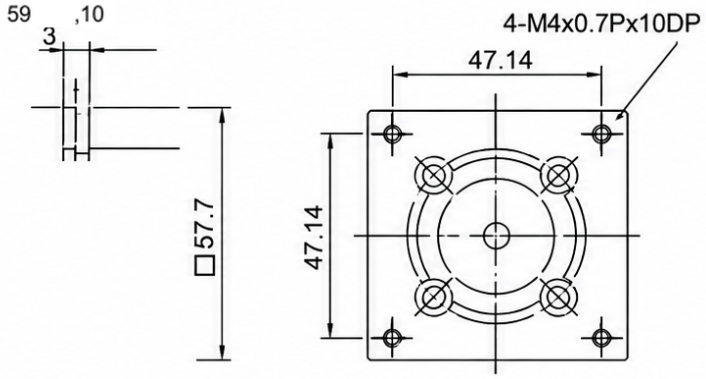

TKK60 · ແຜນ · ມຸມມອງອະແດບເຕີມ໋ເຕີ 3

Motor Adaptor Flange F2

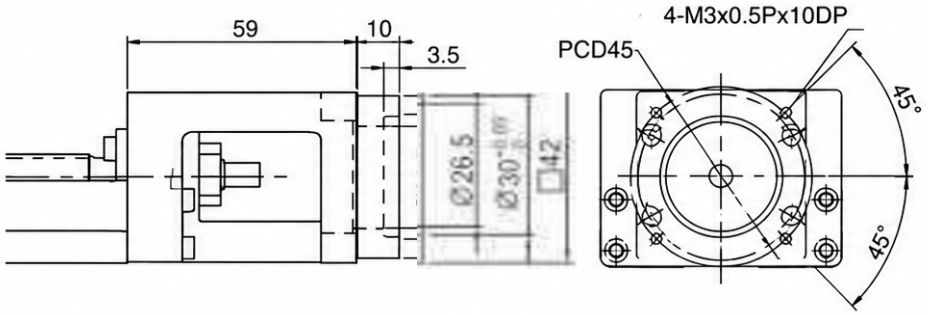

Motor Adaptor Flange F5

