このアトラスの使い方

各ビューは記載バリアントまたは比グループのカタログ図です。縮尺計測ではなく印刷ラベルを使ってください。参照図であり CAD ファイルではありません。

EDA94Z / 図面アトラス

目次

R01	1 図	ページ 2-2
R02	1 図	ページ 3-3
R05	1 図	ページ 4-4
R04	1 図	ページ 5-5
R07	1 図	ページ 6-6
R03	1 図	ページ 7-7
R06	1 図	ページ 8-8
L04	1 図	ページ 9-9
L03	1 図	ページ 10-10
L07	1 図	ページ 11-11
L01	1 図	ページ 12-12
L06	1 図	ページ 13-13

HTROBOT へ連絡

メール: emmy@htrobot.com

ウェブサイト：www.htrobot.com

EDA94Z | 寸法図

カタログ図

EDA94Z R01 寸法図 説明:L1=伸縮長さ+130,L2=伸縮:L1=+104,L2=+216 長さ+313 | R01

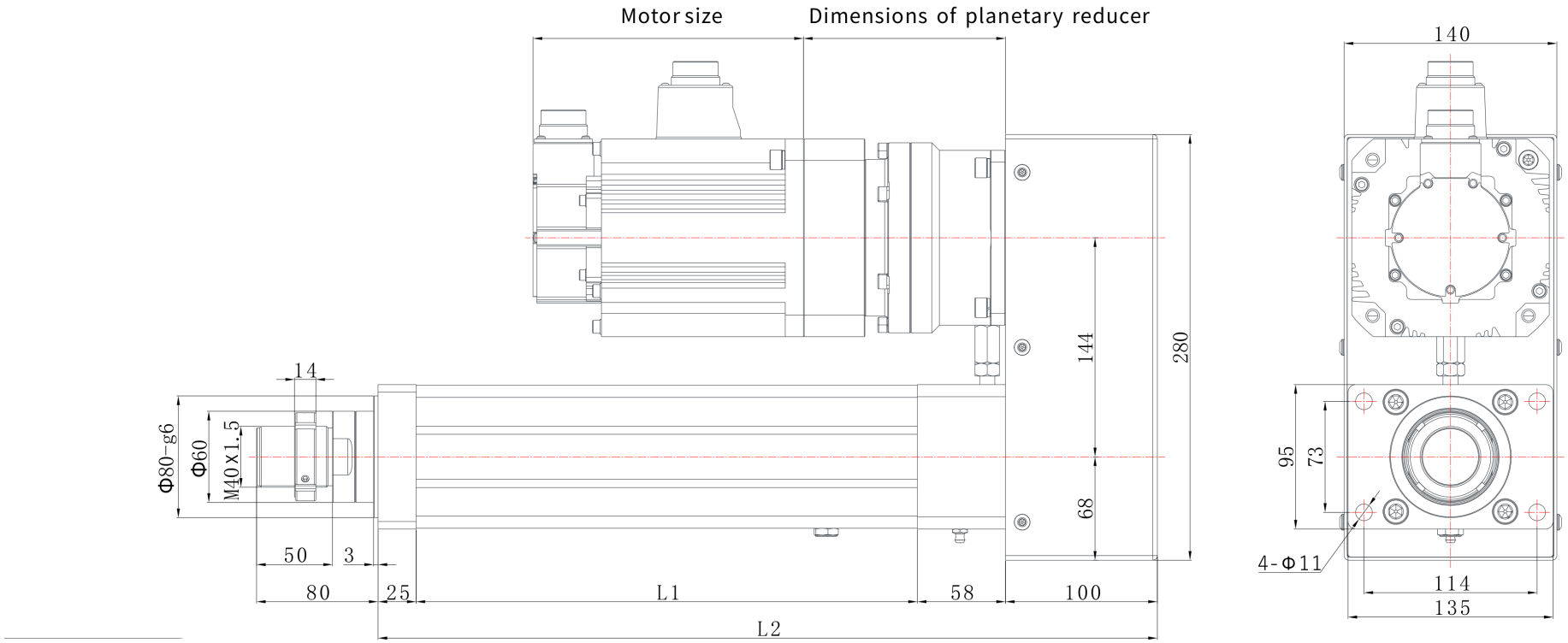

EDA94Z | 寸法図

カタログ図

EDA94Z R02 寸法図 説明:L1=伸縮長さ+130,L2=伸縮長さ+313 | R02

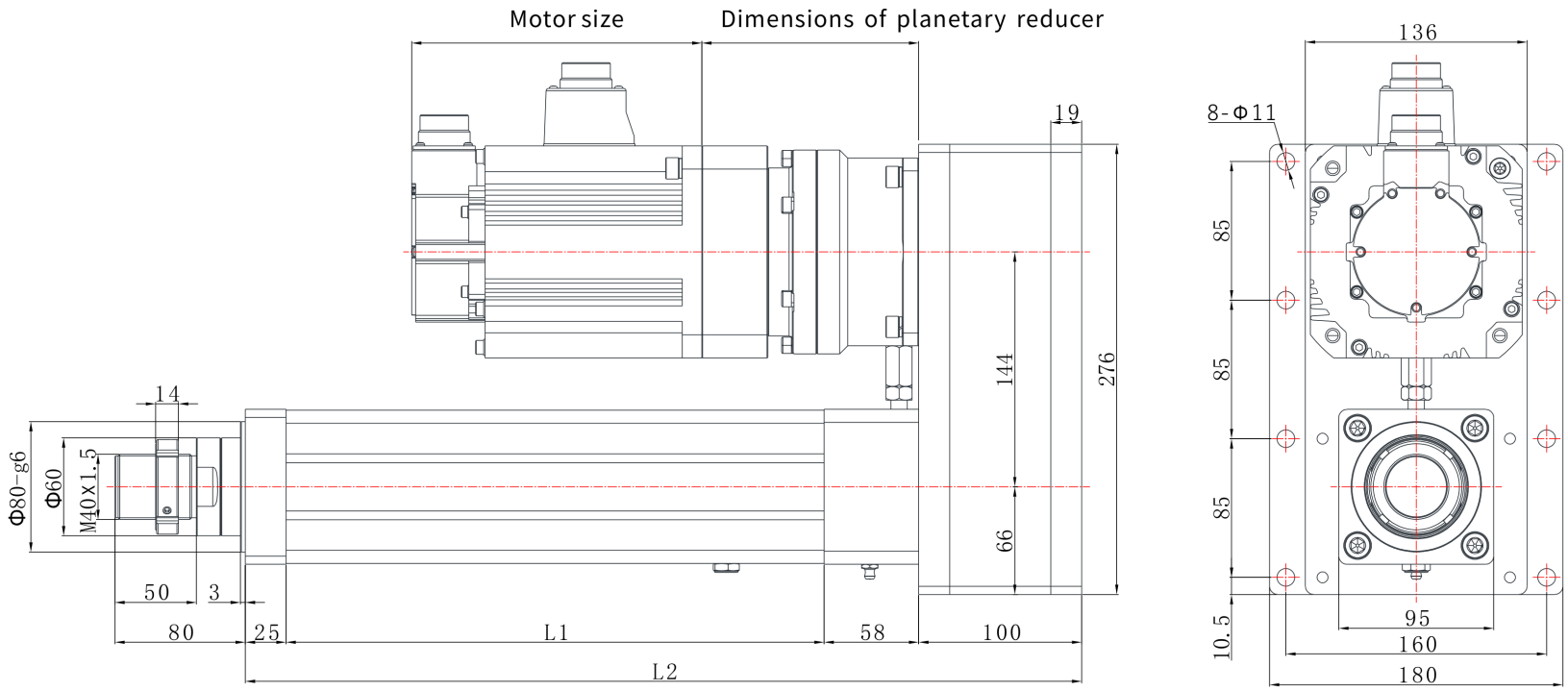

EDA94Z | 寸法図

カタログ図

EDA94Z R05 寸法図 説明:L1=伸縮長さ+130,L2=伸縮長さ+488 | R05

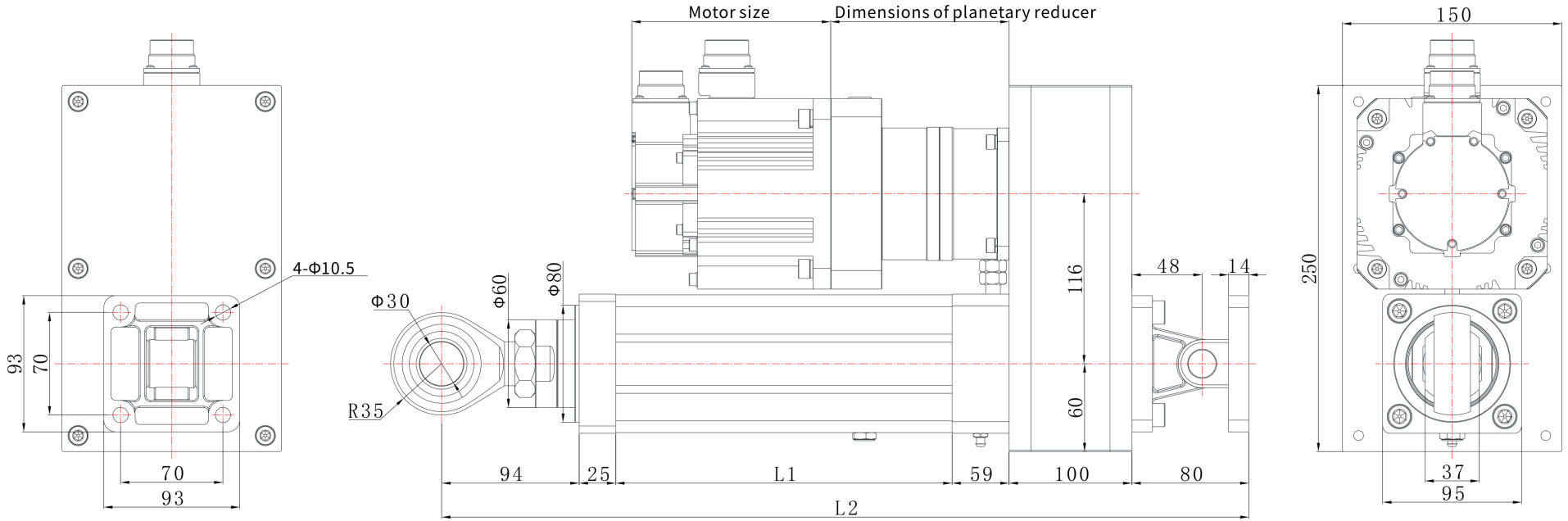

EDA94Z | 寸法図

カタログ図

EDA94Z R04 寸法図 説明:L1=伸縮長さ+130,L2=伸縮長さ+314 | R04

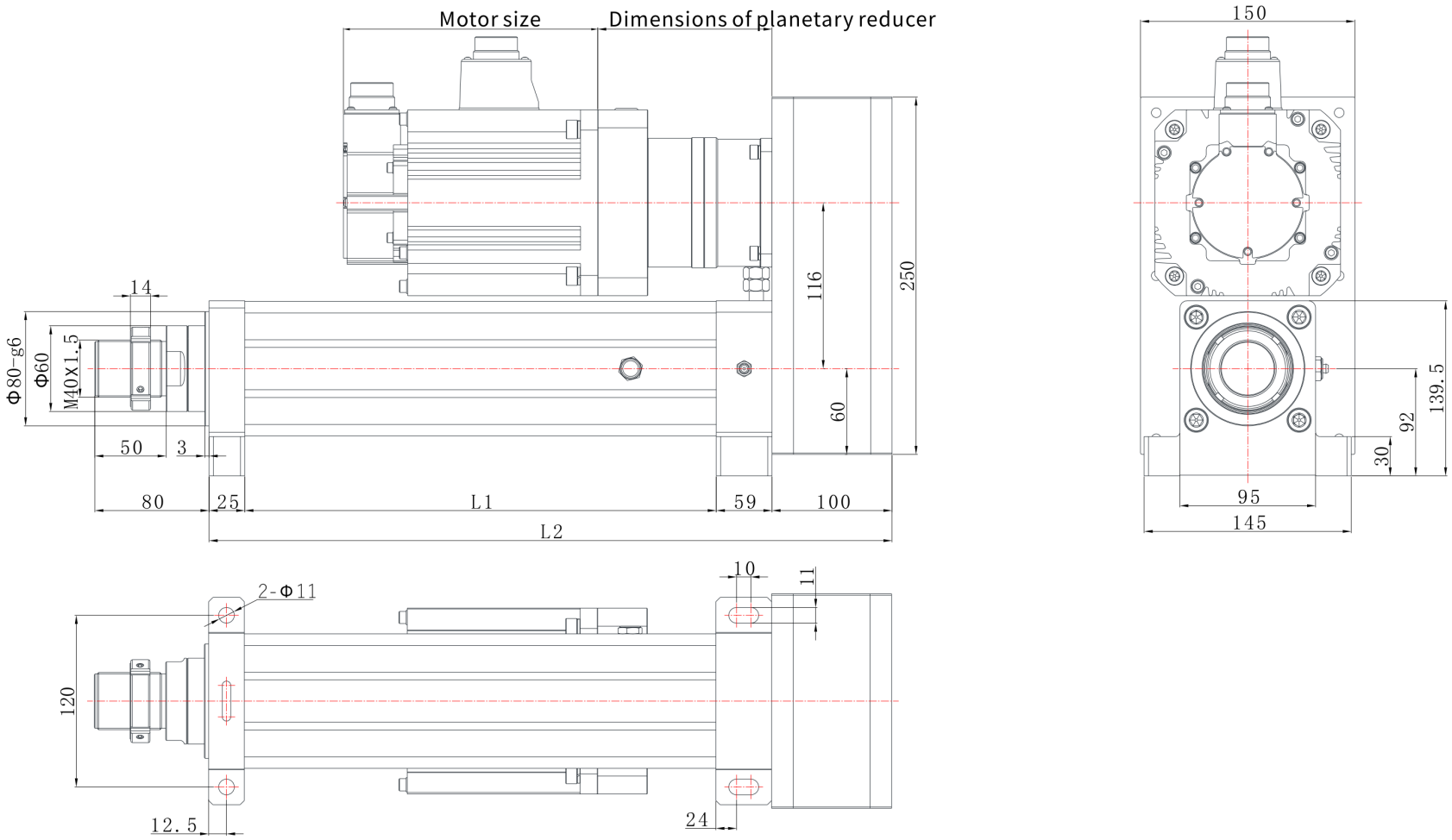

EDA94Z | 寸法図

カタログ図

EDA94Z R07 寸法図 説明:L1=伸縮長さ+130,L2=伸縮長さ+322 | R07

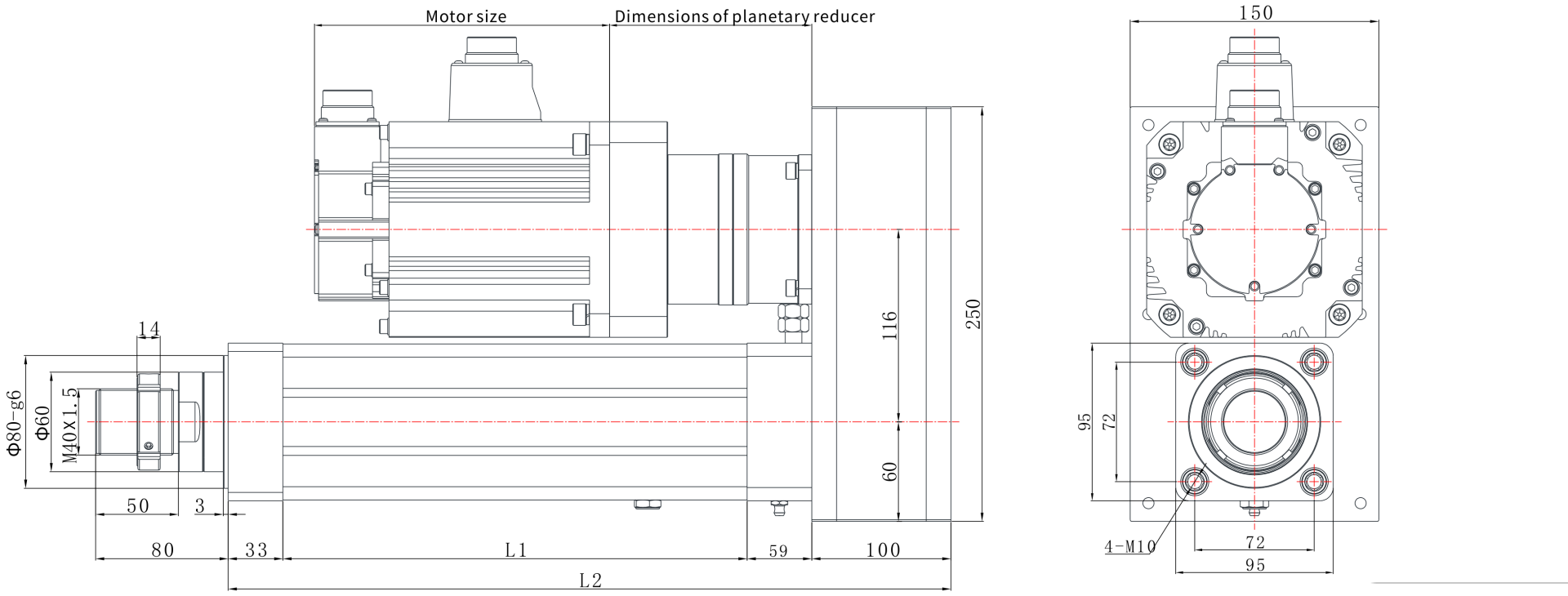

EDA94Z | 寸法図

カタログ図

EDA94Z R03 寸法図 説明:L1=伸縮長さ+130,L2=伸縮長さ+313 | R03

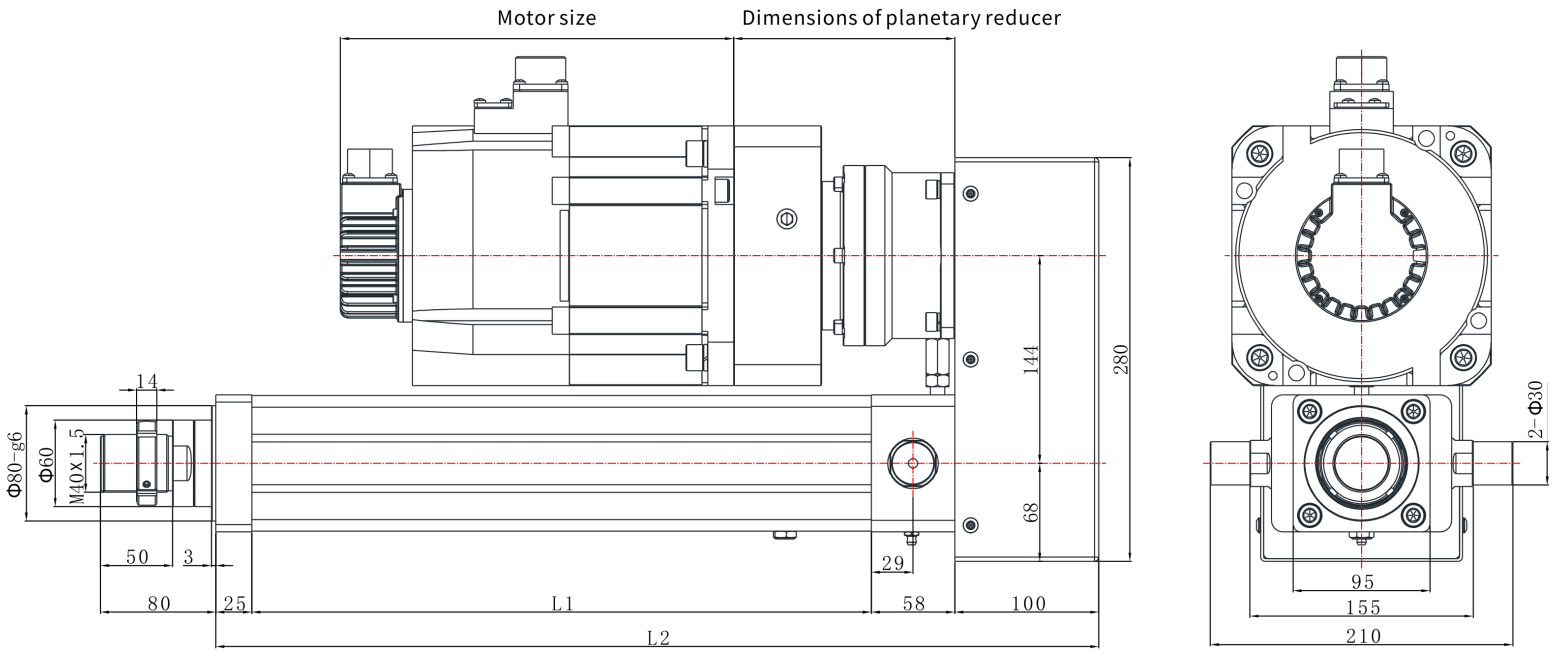

EDA94Z | 寸法図

カタログ図

EDA94Z R06 寸法図 説明:L1=伸縮長さ+130,L2=伸縮長さ+400 | R06

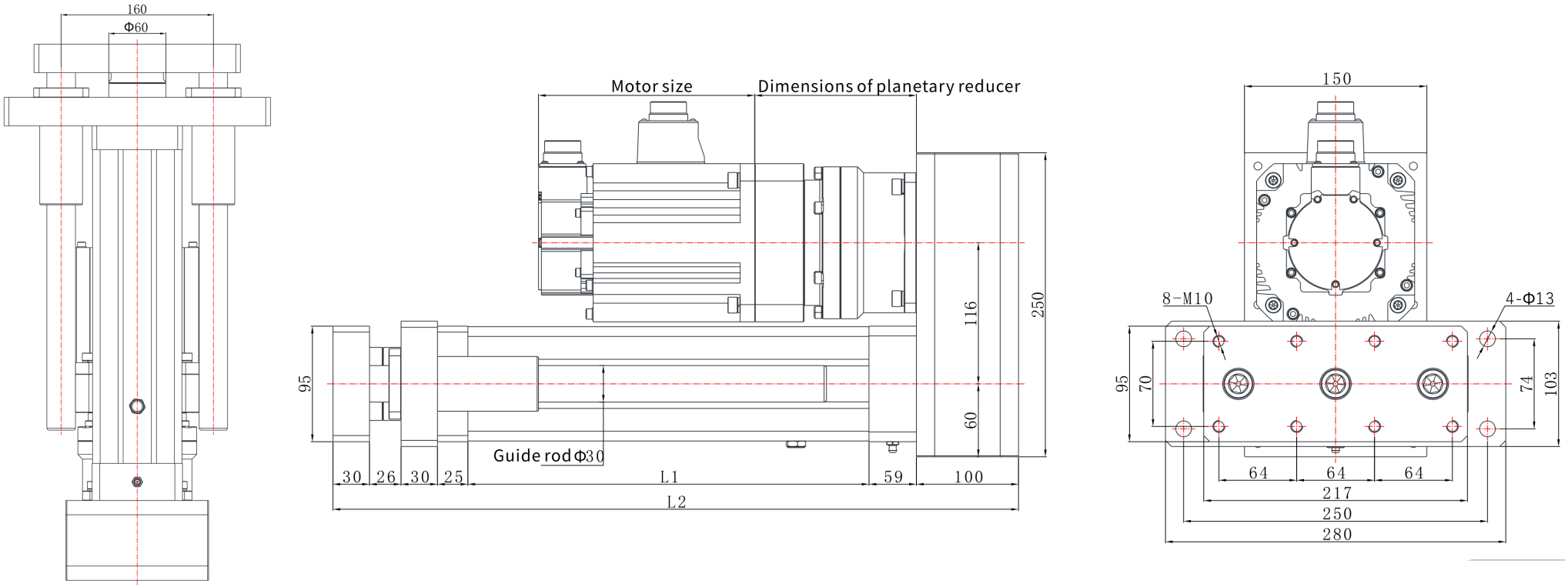

EDA94Z | 寸法図

カタログ図

EDA94Z L04 寸法図 説明:L1=伸縮長さ+130,L2=伸縮長さ+319 | L04

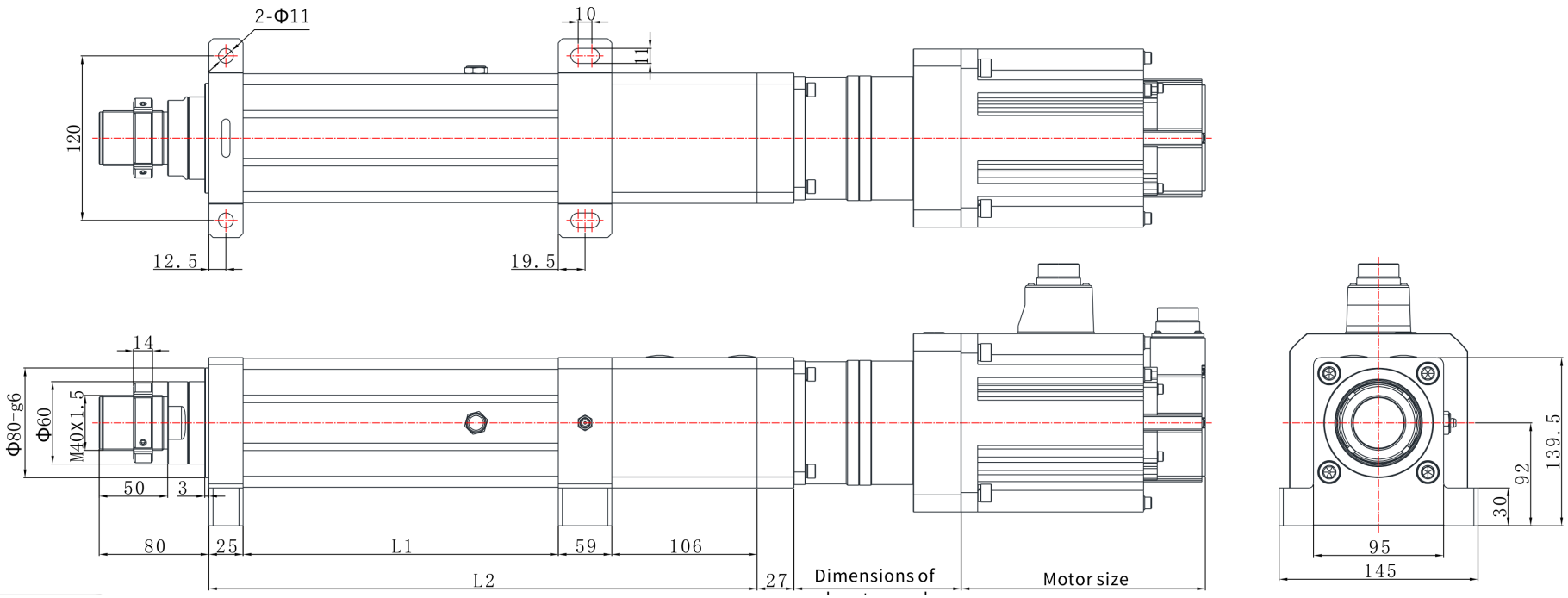

EDA94Z | 寸法図

カタログ図

EDA94Z L03 寸法図 説明:L1=伸縮長さ+130,L2=伸縮長さ+319 | L03

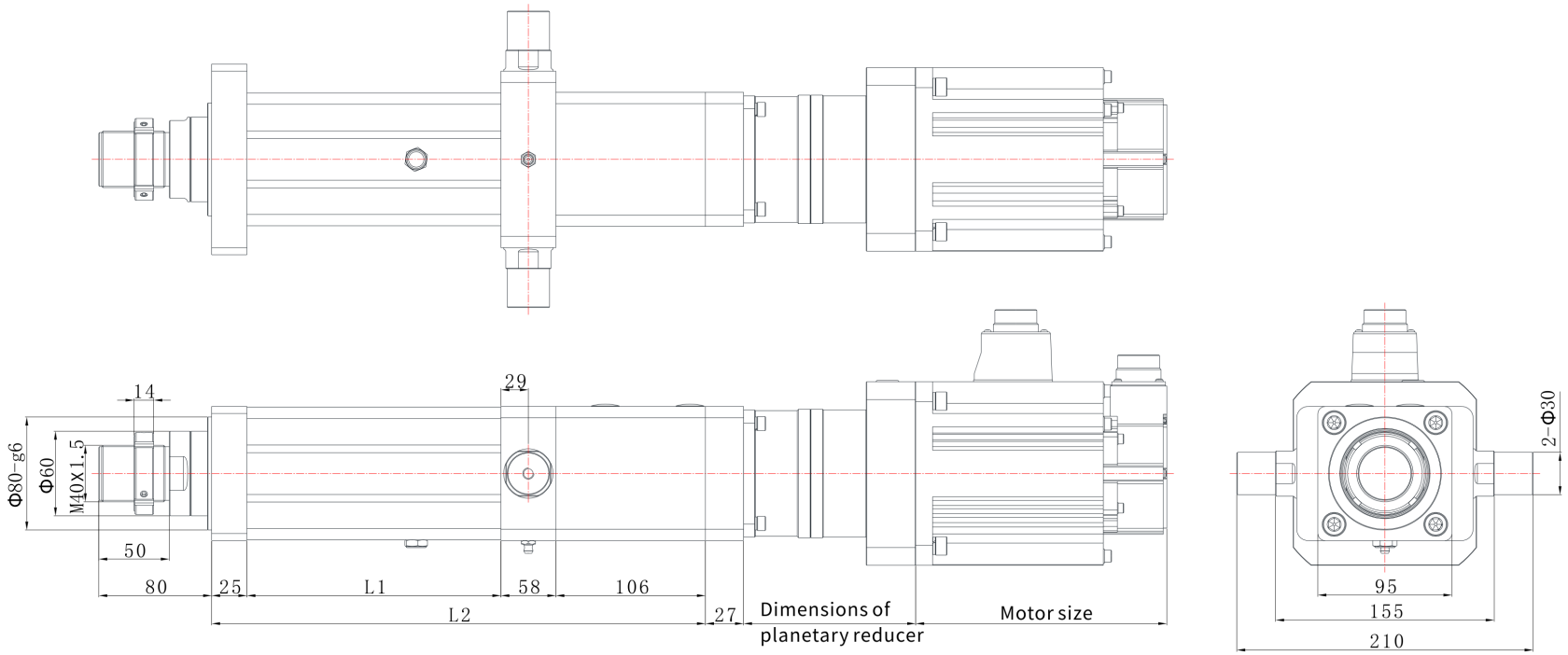

EDA94Z | 寸法図

カタログ図

EDA94Z L07 寸法図 説明:L1=伸縮長さ+130,L2=伸縮長さ+327 | L07

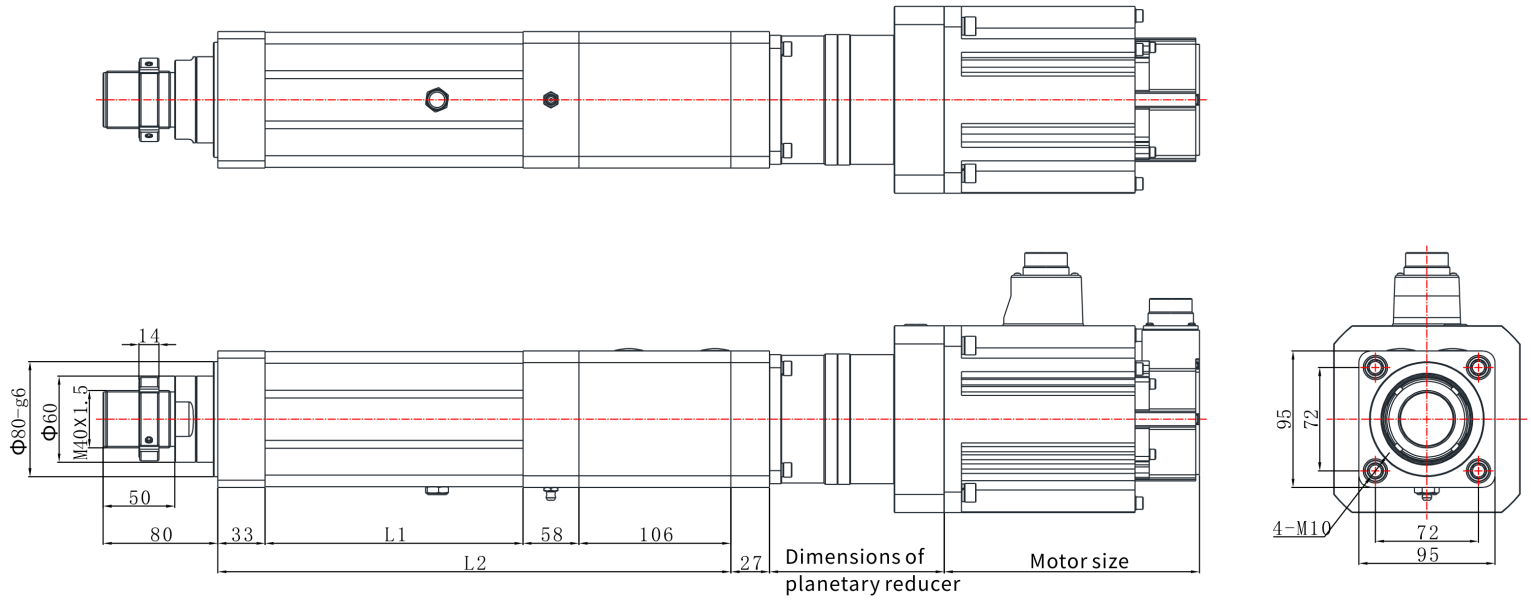

EDA94Z | 寸法図

カタログ図

EDA94Z L01 寸法図 説明:L1=伸縮長さ+130,L2=伸縮長さ+319 | L01

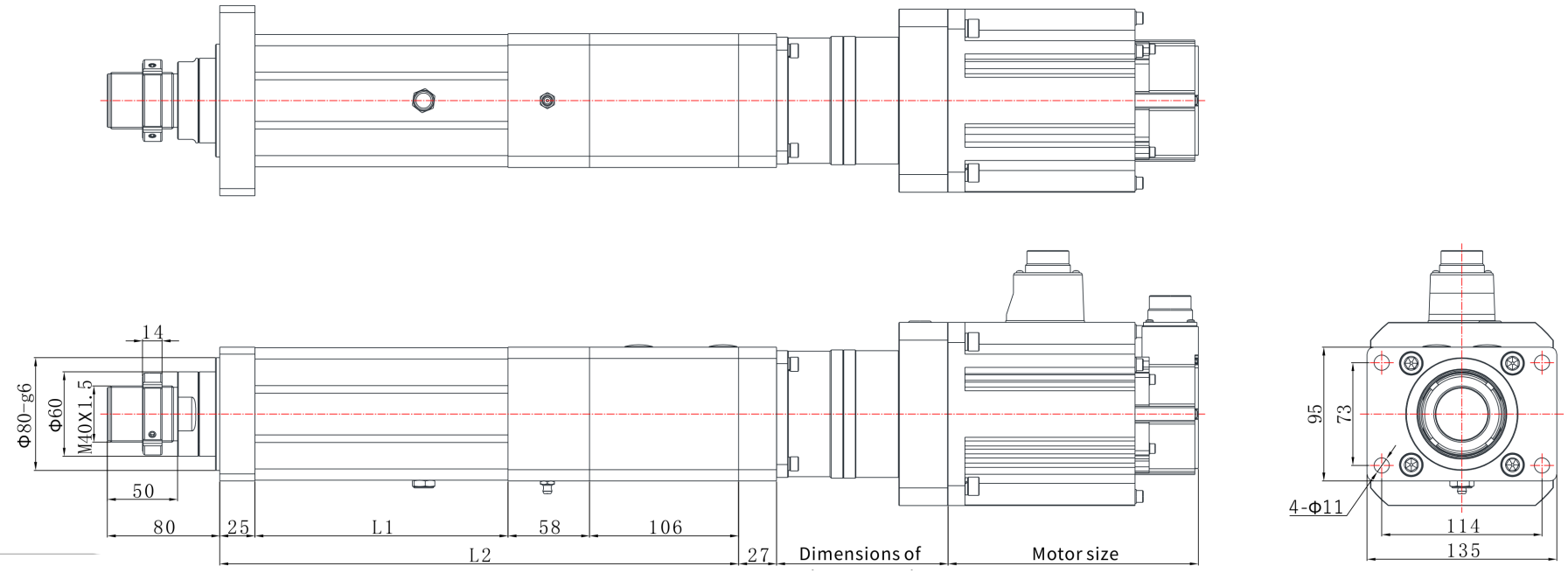

EDA94Z | 寸法図

カタログ図

EDA94Z L06 寸法図 説明:L1=伸縮長さ+130,L2=伸縮長さ+405 | L06

