Сервоэлектроцилиндры EDA и EDF

Сервоэлектроцилиндры преобразуют вращение в направляемую линейную тягу. Подбирайте вместе тягу, ход, скорость, режим работы, присоединение нагрузки и варианты двигателя/редуктора.

HTROBOT

Компания HTROBOT из Тяньцзиня работает с заказчиками в области промышленного линейного перемещения и многоосевой автоматизации. В ассортименте — линейные модули, направляющие, шарико-винтовые передачи, актуаторы и столы XYZ.

Мы поддерживаем обсуждение инженерных чертежей и применений, чтобы уточнить размеры, монтаж и компоновку движения. Сообщите целевой ход, нагрузку, скорость и среду эксплуатации вместе с имеющимися чертежами или опорными изображениями.

Примечания по подбору

- Пределы тяги, хода и скорости — каталожные максимумы. Проверяйте их вместе для намеченного режима.
- Шаг винта, монтаж двигателя, редукция и присоединение нагрузки меняют конечный привод.
- Атласы чертежей показывают каталожные виды. Это не файлы CAD и не выбранная сборка.

Модельный ряд

Модель	Тяга	Ход	Скорость
EDA40	<=0.5kN	<=360 mm	<=250 mm/s
EDA50	<=1.5kN	<=360 mm	<=500 mm/s
EDA60	<=2.7kN	<=800 mm	<=500 mm/s
EDA60Z	<=5kN	<=800 mm	<=500 mm/s
EDA75	<=6.8kN	<=600 mm	<=500 mm/s
EDA75Z	<=8kN	<=600 mm	<=500 mm/s
EDA80	<=20kN	<=750 mm	<=1000 mm/s
EDA94	<=30kN	<=960 mm	<=1000 mm/s
EDA94Z	<=30kN	<=960 mm	<=1000 mm/s
EDA115	<=50kN	<=2000mm	<=250 mm/s
EDA135	<=100kN	<=2000mm	<=250 mm/s
EDA140	<=130kN	<=2000mm	<=250 mm/s
EDA160	<=180kN	<=2000mm	<=250 mm/s
EDA180	<=250kN	<=2000mm	<=250 mm/s
EDA245	<=400kN	<=2000mm	<=250 mm/s
EDA300	<=600kN	<=2000mm	<=250 mm/s
EDF90	<=100KG	<=1800mm	<=50 mm/s

КОНТАКТ HTROBOT

Эл. почта: emmy@htrobot.com

Сайт: www.htrobot.com

EDA40

Высокоточный высоконагруженный сервоэлектроцилиндр с настраиваемым ходом EDA40

ИЗДЕЛИЕ

Сервоэлектроцилиндр для направляемого линейного перемещения в станке или на производственной линии.

Технические характеристики

Внутренний диаметр	**phi30 mm**
Концевой выключатель	**Магнитный выключатель**
Максимально допустимая скорость	**<=250 mm/s**
Максимально допустимое толкающее усилие	**<=0.5kN**
Угол поворота штока поршня	**+/-0.3 deg**
Выдвижная длина	**<=360 mm**

Подбор

Выбирайте усилие, ход и скорость как один режим. Каталожный максимум не означает, что остальные максимумы действуют одновременно. Перед заказом подтвердите шаг винта, монтаж двигателя, редукцию и соединение нагрузки.

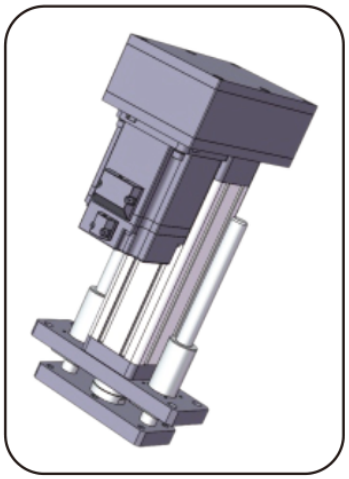

Иллюстрация изделия

EDA50

Высокоточный высоконагруженный сервоэлектроцилиндр с настраиваемым ходом EDA50

ИЗДЕЛИЕ

Сервоэлектроцилиндр для направляемого линейного перемещения в станке или на производственной линии.

Технические характеристики

Внутренний диаметр	**phi40 mm**
Концевой выключатель	**Магнитный выключатель**
Максимально допустимая скорость	**<=500 mm/s**
Максимально допустимое толкающее усилие	**<=1.5kN**
Угол поворота штока поршня	**+/-0.3 deg**
Выдвижная длина	**<=360 mm**



Иллюстрация изделия

Подбор

Выбирайте усилие, ход и скорость как один режим. Каталожный максимум не означает, что остальные максимумы действуют одновременно. Перед заказом подтвердите шаг винта, монтаж двигателя, редукцию и соединение нагрузки.

EDA60

Высокоточный высоконагруженный сервоэлектроцилиндр с настраиваемым ходом EDA60

ИЗДЕЛИЕ

Сервоэлектроцилиндр для направляемого линейного перемещения в станке или на производственной линии.

Технические характеристики

Внутренний диаметр	**phi50 mm**
Концевой выключатель	**Магнитный выключатель**
Максимально допустимая скорость	**<=500 mm/s**
Максимально допустимое толкающее усилие	**<=2.7kN**
Угол поворота штока поршня	**+/-0.3 deg**
Выдвижная длина	**<=800 mm**

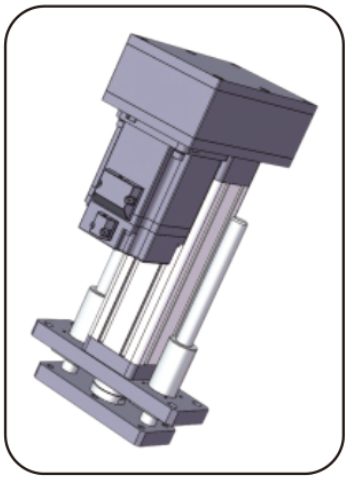

Иллюстрация изделия

Подбор

Выбирайте усилие, ход и скорость как один режим. Каталожный максимум не означает, что остальные максимумы действуют одновременно. Перед заказом подтвердите шаг винта, монтаж двигателя, редукцию и соединение нагрузки.

EDA60Z

Высокоточный высоконагруженный сервоэлектроцилиндр с настраиваемым ходом EDA60Z

ИЗДЕЛИЕ

Сервоэлектроцилиндр для направляемого линейного перемещения в станке или на производственной линии.

Технические характеристики

Концевой выключатель	**Магнитный выключатель**
Максимально допустимая скорость	**<=500 mm/s**
Максимально допустимое толкающее усилие	**<=5kN**
Угол поворота штока поршня	**+/-0.3 deg**
Выдвижная длина	**<=800 mm**
Внутренний диаметр	**phi50 mm**

Подбор

Выбирайте усилие, ход и скорость как один режим. Каталожный максимум не означает, что остальные максимумы действуют одновременно. Перед заказом подтвердите шаг винта, монтаж двигателя, редукцию и соединение нагрузки.

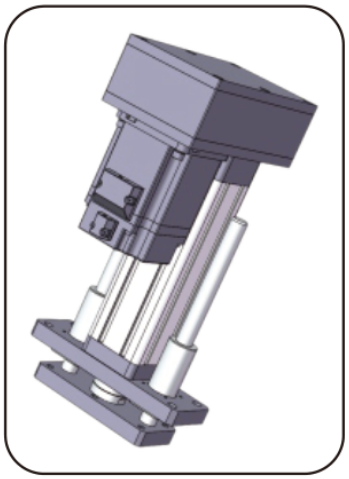

Иллюстрация изделия

EDA75

Высокоточный высоконагруженный сервоэлектроцилиндр с настраиваемым ходом EDA75

ИЗДЕЛИЕ

Сервоэлектроцилиндр для направляемого линейного перемещения в станке или на производственной линии.

Технические характеристики

Концевой выключатель	**Магнитный выключатель**
Максимально допустимая скорость	**<=500 mm/s**
Максимально допустимое толкающее усилие	**<=6.8kN**
Угол поворота штока поршня	**+/-0.3 deg**
Выдвижная длина	**<=600 mm**
Внутренний диаметр	**phi63 mm**

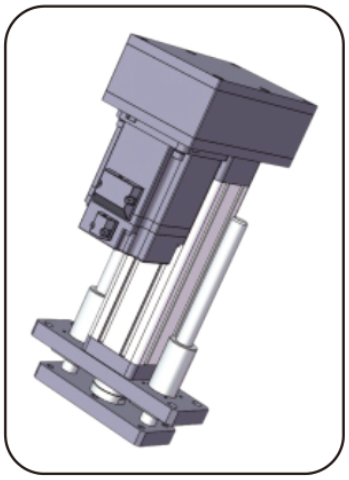

Иллюстрация изделия

Подбор

Выбирайте усилие, ход и скорость как один режим. Каталожный максимум не означает, что остальные максимумы действуют одновременно. Перед заказом подтвердите шаг винта, монтаж двигателя, редукцию и соединение нагрузки.

EDA75Z

Высокоточный высоконагруженный сервоэлектроцилиндр с настраиваемым ходом EDA75Z

ИЗДЕЛИЕ

Сервоэлектроцилиндр для направляемого линейного перемещения в станке или на производственной линии.

Технические характеристики

Концевой выключатель	**Магнитный выключатель**
Максимально допустимая скорость	**<=500 mm/s**
Максимально допустимое толкающее усилие	**<=8kN**
Угол поворота штока поршня	**+/-0.3 deg**
Выдвижная длина	**<=600 mm**
Внутренний диаметр	**phi63 mm**

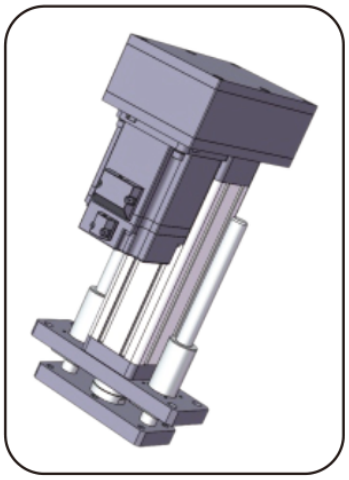

Иллюстрация изделия

Подбор

Выбирайте усилие, ход и скорость как один режим. Каталожный максимум не означает, что остальные максимумы действуют одновременно. Перед заказом подтвердите шаг винта, монтаж двигателя, редукцию и соединение нагрузки.

EDA80

Высокоточный высоконагруженный сервоэлектроцилиндр с настраиваемым ходом EDA80

ИЗДЕЛИЕ

Сервоэлектроцилиндр для направляемого линейного перемещения в станке или на производственной линии.

Технические характеристики

Концевой выключатель	**Магнитный выключатель**
Максимально допустимая скорость	**<=1000 mm/s**
Максимально допустимое толкающее усилие	**<=20kN**
Угол поворота штока поршня	**+/-0.3 deg**
Выдвижная длина	**<=750 mm**
Внутренний диаметр	**phi65 mm**

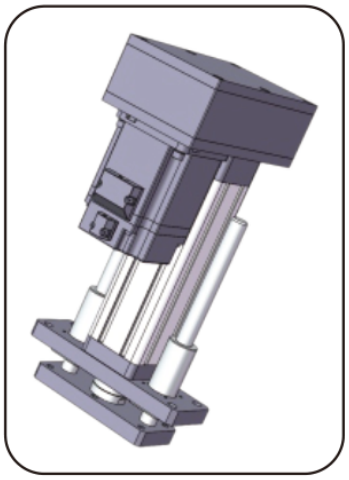

Иллюстрация изделия

Подбор

Выбирайте усилие, ход и скорость как один режим. Каталожный максимум не означает, что остальные максимумы действуют одновременно. Перед заказом подтвердите шаг винта, монтаж двигателя, редукцию и соединение нагрузки.

EDA94

Высокоточный высоконагруженный сервоэлектроцилиндр с настраиваемым ходом EDA94

ИЗДЕЛИЕ

Сервоэлектроцилиндр для направляемого линейного перемещения в станке или на производственной линии.

Технические характеристики

Концевой выключатель	**Магнитный выключатель**
Максимально допустимая скорость	**<=1000 mm/s**
Максимально допустимое толкающее усилие	**<=30kN**
Угол поворота штока поршня	**+/-0.3 deg**
Выдвижная длина	**<=960 mm**
Внутренний диаметр	**phi80mm**

Подбор

Выбирайте усилие, ход и скорость как один режим. Каталожный максимум не означает, что остальные максимумы действуют одновременно. Перед заказом подтвердите шаг винта, монтаж двигателя, редукцию и соединение нагрузки.

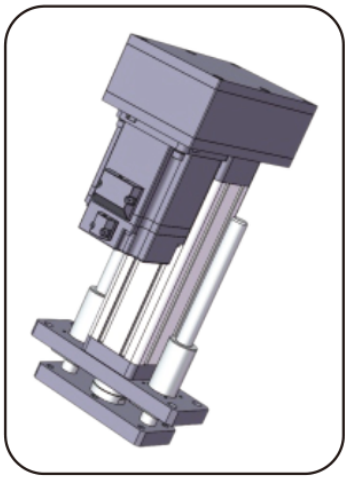

Иллюстрация изделия

EDA94Z

Высокоточный высоконагруженный сервоэлектроцилиндр с настраиваемым ходом EDA94Z

ИЗДЕЛИЕ

Сервоэлектроцилиндр для направляемого линейного перемещения в станке или на производственной линии.

Технические характеристики

Концевой выключатель	**Магнитный выключатель**
Максимально допустимая скорость	**<=1000 mm/s**
Максимально допустимое толкающее усилие	**<=30kN**
Угол поворота штока поршня	**+/-0.3 deg**
Выдвижная длина	**<=960 mm**
Внутренний диаметр	**phi80mm**

Подбор

Выбирайте усилие, ход и скорость как один режим. Каталожный максимум не означает, что остальные максимумы действуют одновременно. Перед заказом подтвердите шаг винта, монтаж двигателя, редукцию и соединение нагрузки.

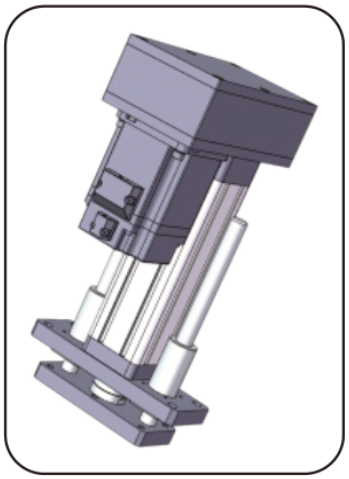

Иллюстрация изделия

EDA115

Высокоточный высоконагруженный сервоэлектроцилиндр с настраиваемым ходом EDA115

ИЗДЕЛИЕ

Сервоэлектроцилиндр для направляемого линейного перемещения в станке или на производственной линии.

Технические характеристики

Концевой выключатель	**Магнитный выключатель**
Максимально допустимая скорость	**<=250 mm/s**
Максимально допустимое толкающее усилие	**<=50kN**
Угол поворота штока поршня	**+/-0.3 deg**
Выдвижная длина	**<=2000mm**
Внутренний диаметр	**phi100mm**

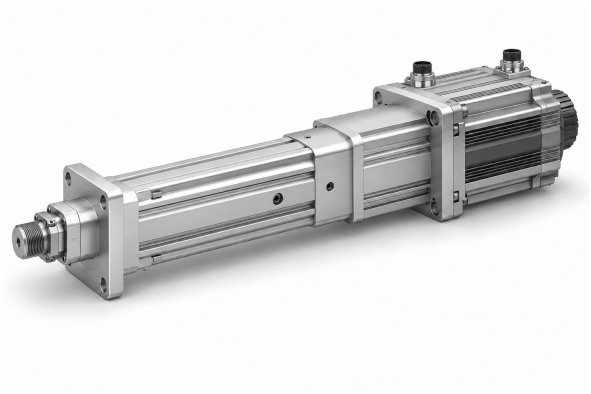

Иллюстрация изделия

Подбор

Выбирайте усилие, ход и скорость как один режим. Каталожный максимум не означает, что остальные максимумы действуют одновременно. Перед заказом подтвердите шаг винта, монтаж двигателя, редукцию и соединение нагрузки.

EDA135

Высокоточный высоконагруженный сервоэлектроцилиндр с настраиваемым ходом EDA135 EDA135

ИЗДЕЛИЕ

Сервоэлектроцилиндр для направляемого линейного перемещения в станке или на производственной линии.

Технические характеристики

Концевой выключатель	**Магнитный выключатель Бесконтактный выключатель**
Максимально допустимая скорость	**<=250 mm/s**
Максимально допустимое толкающее усилие	**<=100kN**
Угол поворота штока поршня	**+/-0.3 deg**
Выдвижная длина	**<=2000mm**
Внутренний диаметр	**phi120mm**

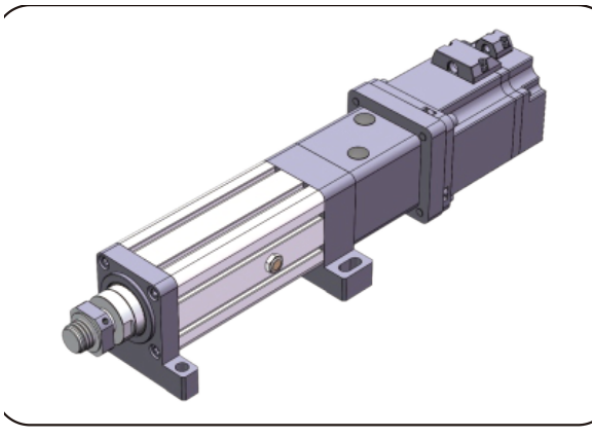

Иллюстрация изделия

Подбор

Выбирайте усилие, ход и скорость как один режим. Каталожный максимум не означает, что остальные максимумы действуют одновременно. Перед заказом подтвердите шаг винта, монтаж двигателя, редукцию и соединение нагрузки.

EDA140

Высокоточный высоконагруженный сервоэлектроцилиндр с настраиваемым ходом EDA140 EDA140

ИЗДЕЛИЕ

Сервоэлектроцилиндр для направляемого линейного перемещения в станке или на производственной линии.

Технические характеристики

Концевой выключатель	**Бесконтактный выключатель**
Максимально допустимая скорость	**<=250 mm/s**
Максимально допустимое толкающее усилие	**<=130kN**
Угол поворота штока поршня	**+/-0.3 deg**
Выдвижная длина	**<=2000mm**
Внутренний диаметр	**phi110mm**

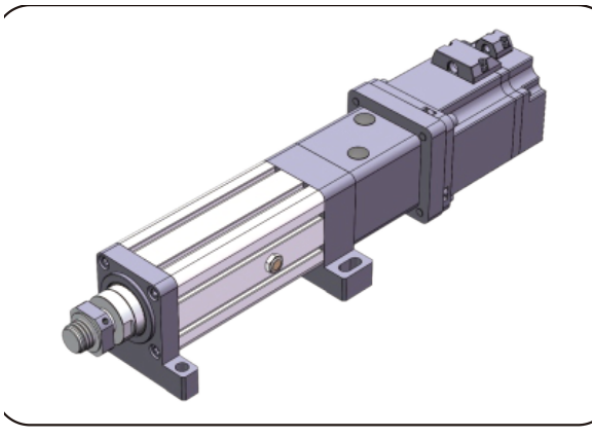

Иллюстрация изделия

Подбор

Выбирайте усилие, ход и скорость как один режим. Каталожный максимум не означает, что остальные максимумы действуют одновременно. Перед заказом подтвердите шаг винта, монтаж двигателя, редукцию и соединение нагрузки.

EDA160

Высокоточный высоконагруженный сервоэлектроцилиндр с настраиваемым ходом EDA160 EDA160

ИЗДЕЛИЕ

Сервоэлектроцилиндр для направляемого линейного перемещения в станке или на производственной линии.

Технические характеристики

Концевой выключатель	**Бесконтактный выключатель**
Максимально допустимая скорость	**<=250 mm/s**
Максимально допустимое толкающее усилие	**<=180kN**
Угол поворота штока поршня	**+/-0.3 deg**
Выдвижная длина	**<=2000mm**
Внутренний диаметр	**phi140mm**

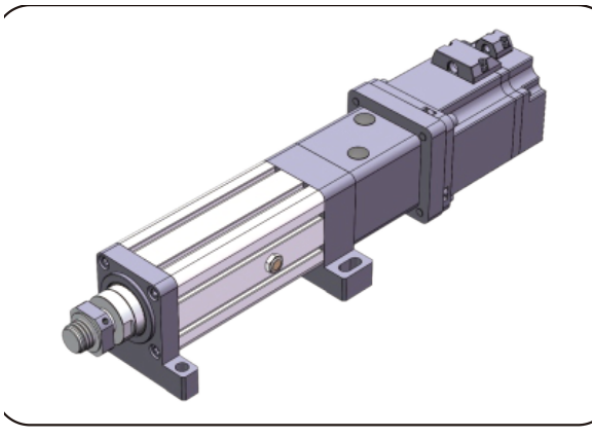

Иллюстрация изделия

Подбор

Выбирайте усилие, ход и скорость как один режим. Каталожный максимум не означает, что остальные максимумы действуют одновременно. Перед заказом подтвердите шаг винта, монтаж двигателя, редукцию и соединение нагрузки.

EDA180

Высокоточный высоконагруженный сервоэлектроцилиндр с настраиваемым ходом EDA180 EDA180

ИЗДЕЛИЕ

Сервоэлектроцилиндр для направляемого линейного перемещения в станке или на производственной линии.

Технические характеристики

Концевой выключатель	**Бесконтактный выключатель**
Максимально допустимая скорость	**<=250 mm/s**
Максимально допустимое толкающее усилие	**<=250kN**
Угол поворота штока поршня	**+/-0.3 deg**
Выдвижная длина	**<=2000mm**
Внутренний диаметр	**phi160mm**

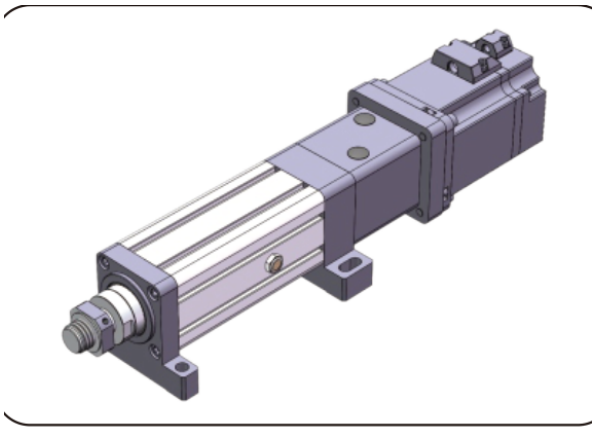

Иллюстрация изделия

Подбор

Выбирайте усилие, ход и скорость как один режим. Каталожный максимум не означает, что остальные максимумы действуют одновременно. Перед заказом подтвердите шаг винта, монтаж двигателя, редукцию и соединение нагрузки.

emmy@htrobot.com www.htrobot.com

EDA245

Высокоточный высоконагруженный сервоэлектроцилиндр с настраиваемым ходом EDA245

ИЗДЕЛИЕ

Сервоэлектроцилиндр для направляемого линейного перемещения в станке или на производственной линии.

Технические характеристики

Концевой выключатель	**Бесконтактный выключатель**
Максимально допустимая скорость	**<=250 mm/s**
Максимально допустимое толкающее усилие	**<=400kN**
Угол поворота штока поршня	**+/-0.3 deg**
Выдвижная длина	**<=2000mm**
Внутренний диаметр	**phi180mm**

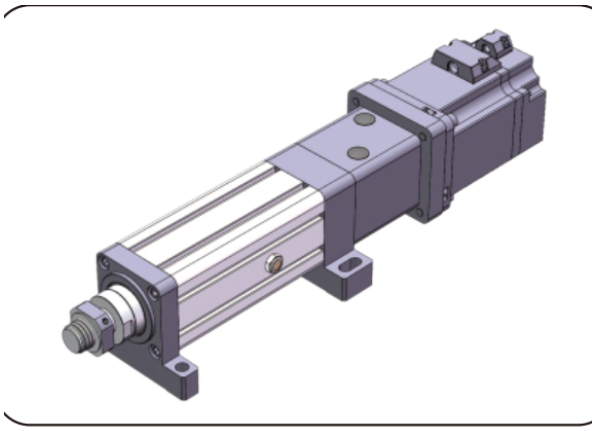

Иллюстрация изделия

Подбор

Выбирайте усилие, ход и скорость как один режим. Каталожный максимум не означает, что остальные максимумы действуют одновременно. Перед заказом подтвердите шаг винта, монтаж двигателя, редукцию и соединение нагрузки.

EDA300

Высокоточный высоконагруженный сервоэлектроцилиндр с настраиваемым ходом EDA300

ИЗДЕЛИЕ

Сервоэлектроцилиндр для направляемого линейного перемещения в станке или на производственной линии.

Технические характеристики

Концевой выключатель	**Бесконтактный выключатель**
Максимально допустимая скорость	**<=250 mm/s**
Максимально допустимое толкающее усилие	**<=600kN**
Угол поворота штока поршня	**+/-0.3 deg**
Выдвижная длина	**<=2000mm**
Внутренний диаметр	**phi230mm**

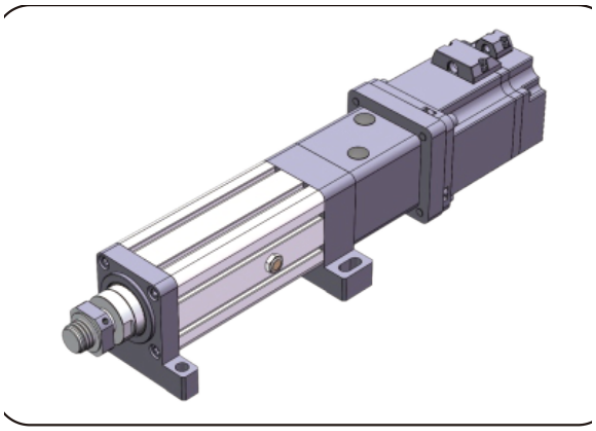

Иллюстрация изделия

Подбор

Выбирайте усилие, ход и скорость как один режим. Каталожный максимум не означает, что остальные максимумы действуют одновременно. Перед заказом подтвердите шаг винта, монтаж двигателя, редукцию и соединение нагрузки.

emmy@htrobot.com www.htrobot.com

EDF90

Высокоточный высоконагруженный сервоэлектроцилиндр с настраиваемым ходом EDF94

ИЗДЕЛИЕ

Сервоэлектроцилиндр для направляемого линейного перемещения в станке или на производственной линии.

Технические характеристики

Наружный диаметр	**phi90 mm**
Максимально допустимое толкающее усилие	**<=100KG**
Выдвижная длина	**<=1800mm**
Максимально допустимая скорость	**<=50 mm/s**

Подбор

Выбирайте усилие, ход и скорость как один режим. Каталожный максимум не означает, что остальные максимумы действуют одновременно. Перед заказом подтвердите шаг винта, монтаж двигателя, редукцию и соединение нагрузки.

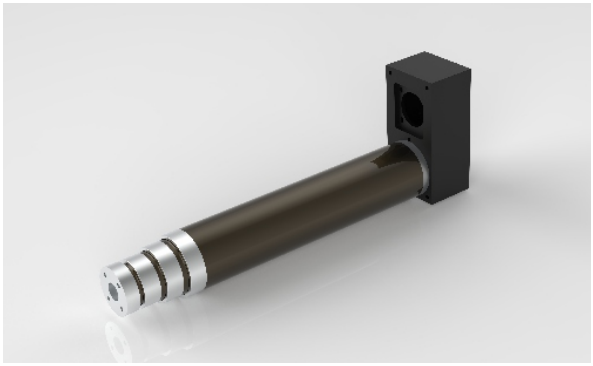

Иллюстрация изделия

emmy@htrobot.com www.htrobot.com