EDA245

ກະບອກໄຟຟ້າເຊີ ໂວຄວາມແມ່ນຍໍາສູງ ຮັບນ້ໍາໜັກສູງ ຊະໂກສັ້ງເຮັດໄດ້ EDA245

ຜະລິດຕະພັນ

ກະບອກໄຟຟ້າເຊີ ໂວສໍາລັບການເຄື່ອນທີ່ເສັ້ນຊື່ທີ່ມີການນໍາໃນເຄື່ອງຫຸ່ນຍົນ

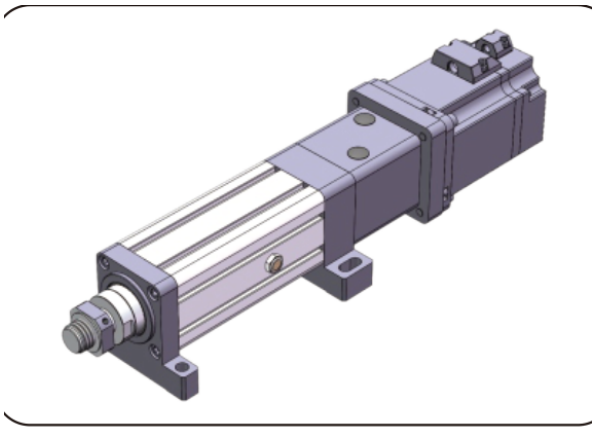

ຮູບຜະລິດຕະພັນ

ຂໍ້ມູນຈໍາເພາະທາງເຕັກນິກ

ລາຍລະອຽດ	ສະເໜີ
ຄວາມໄວສູງສຸດທີ່ອະນຸຍາດ	**<=250 mm/s**
ແຮງຜັກດັນສູງສຸດທີ່ອະນຸຍາດ	**<=400kN**
ມຸມຫມຸນຂອງແກນລູກສູບ	**+/-0.3 deg**
ຄວາມຍາວຍືດໄດ້	**<=2000mm**
ເສັ້ນຜ່າສູນກາງພາຍໃນ	**phi180mm**

ການເລືອກ

ເລືອກແຮງຍູ້ ຊະໂກ ແລະຄວາມໄວເປັນດ່ວຕ້ົ ດງ. ຄ່າສູງສຸດໃນລາຍການບ ່ໝາຍຄວາມວ່າຄ່າສູງ ສຸດທີ່ນໃຊ້ ພ້ ອມກ ັນ. ຢ ່ນຢ ່ນລ ົດສະກ ຣູ ການຕ ົດຕ ້ ງມ ່ ເຕ ົ ການຫ ຸ ດຄວາມໄວ ແລະການເຊ ື ່ ອມຕ ່ ການໂຫ ຼ ດກ ່ ອນສ ້ ງ.

ພາລາມິເຕີ ພື ້ ນຖານ

(ໝາຍເຫດ: ແຮງຍູ ້ , ຊະໂກ ແລະຄວາມໄວຕ ້ ອງຮ ່ ວມກ ັ ບການໃຊ ້ ຈ ິ ງ ແລະຄ ່ າຂ ົ ດຈ ຳ ກ ັ ດສາມຢ ່ າງຢ ່ ່ ສາມາດໃຊ ້ ຮ ່ ວມກ ັ ນໄດ ້ .)

ເສ ້ ນຜ ່ າສ ູ ນກ າ ງນອກ	ເສ ້ ນຜ ່ າສ ູ ນກ າ ງພ າ ຍໃນ	ແຮ ງ ຜ ັ ກດ ັ ນສ ູ ງສ ຸ ດທ ີ ່ ອ ະ ນ ຸ ຍ າ ດ	ຄ ວ າ ມຍ າ ວ ຍ ື ດ ໄ ດ ້	ຄ ວ າ ມ ໄ ວ ສ ູ ງ ສ ຸ ດ ທ ີ ່ ອ ະ ນ ຸ ຍ າ ດ ມ ຸ ມ ໝ ຸ ນ ກ ້ ນ ລ ູ ກ ສ ູ ບ	ມ ຸ ມ ຫ ມ ຸ ນ ຂ ອ ງ ແ ກ ນ ລ ູ ກ ສ ູ ບ	ລ ິ ດ ສ ະ ວ ິ ດ
phi210 mm	phi180mm	<=400KN	<=2000mm	<=250 mm/s	+/-0.3 deg	ສະວ ິ ດໃ ກ ້

ຕ ົ ວ ເ ລ ືອ ກ ຂ ັ ບ ແ ລ ະ ມ ໍ ເ ຕ ິ

ໄ ລ ຍ ະ ນ ໍ າ ຂ ອ ງ ສ ະ ກ ູ ບ ນ	ອ ັ ດ ຕ າ ສ ່ ວ ນ ຄ ວ າ ມ ໄ ວ ຂ ອ ງ ລ ໍ ້ ຊ ິ ງ ໂ ຄ ຣ ນ ັ ສ (ຂ ະ ເ ຈ ົ ້ າ : ຂ າ ອ ອ ກ)	ອ ັ ດ ຕ າ ສ ່ ວ ນ ຄ ວ າ ມ ໄ ວ ຂ ອ ງ ລ ໍ ້ ຊ ິ ງ ໂ ຄ ຣ ນ ັ ສ (ຂ ະ ເ ຈ ົ ້ າ : ຂ າ ອ ອ ກ)	ອ ັ ດ ຕ າ ສ ່ ວ ນ ຄ ວ າ ມ ໄ ວ ຂ ອ ງ ລ ໍ ້ ຊ ິ ງ ໂ ຄ ຣ ນ ັ ສ (ຂ ະ ເ ຈ ົ ້ າ : ຂ າ ອ ອ ກ)	ຂ ໍ ້ ມ ູ ນ ຈ ໍ າ ເ ພ າ ະ ມ ໍ ເ ຕ ິ ທ ິ ່ ຕ ິ ດ ຕ ັ ້ ງ ກ ັ ບ ໄ ດ ້	ເ ກ ຍ ຫ ~ ຸ ດ ຄ ວ າ ມ ໄ ວ ທ ີ ່ ສ າ ມ າ ດ ຈ ັ ບ ຄ ູ ່ ໄ ດ ້	ເ ກ ຍ ຫ ~ ຸ ດ ຄ ວ າ ມ ໄ ວ ທ ີ ່ ສ າ ມ າ ດ ຈ ັ ບ ຄ ູ ່ ໄ ດ ້
20mm	1:1	/	/	NO	180A	180A, 200A, 220A
20mm	1:1	/	/	NO	220A	180A, 200A, 220A

EDA245

ກະບອກໄຟຟ້າ

ພາລາມິເຕີບານສະກຣູ

(ໝາຍເຫດ: ພາລາມິເຕີບານສະກຣູໃຊ້ໄດ້ກັບຊະໂກ <= 300mm. ສຳລັບຊະໂກຫຼາຍກວ່າ 300mm ກະລຸນາປຶກສາພະນັກງານວິຊາການ.)

ຮຸ່ນສະກຣູບານ	ປະເພດ	ເສັ້ນຜ່າສູນກາງ	ໄລຍະນຳຂອງສະກຣູບານ	Ca (KN)	Coa (KN)	ຄວາມແຂງຕຶງຂອງສະກຣູບານ	ເສັ້ນຜ່າສູນກາງລູກບານ	ແກນສະກຣູ	ອັດຕາສ່ວນຄວາມຊະລູດ	ຄວາມແມ່ນຍຳຂອງການກຳນົດຕຳແໜ່ງ | ລະດັບຄວາມແມ່ນຍຳ	ຄວາມແມ່ນຍຳຂອງການກຳນົດຕຳແໜ່ງ | ລະດັບຄວາມແມ່ນຍຳ
JF8020-8	ສະກຣູລູກປຶນ	80 mm	20mm	403.3 KN	1210.7 KN	/	12.7mm	70K20	1:50	C5/+/-0.01	C7/+/-0.02

ພາລາມິເຕີລູກປຶນ

ຮຸ່ນລູກປຶນ	Cr (KN)	Cor (KN)
ລູກປຶນລູກກົ່ງກະບອກ NJ2215EMx2	136 KN	172 KN
ລູກປຶນລູກກົ້ງຍູ້ຕັ້ງໃຈເອງ 29415	490 KN	1370 KN

ລໍ້ສາຍພານໄທມິງ ແລະ ສາຍພານ

ອັດຕາສ່ວນຄວາມໄວຂອງລໍ້ຊິງໂຄຣນັສ	ຂໍ້ກຳນົດເກຍຂັບ	ຂໍ້ກຳນົດເກຍຖຶກຂັບ	ຈຳນວນແຂ້ວຂອງເຟຶອງຂັບ	ຈຳນວນແຂ້ວຂອງລໍ້ທີ່ຖຶກຂັບ	ໄລຍະລະຫວ່າງຈຸດສູນກາງຂອງລໍ້ຊິງໂຄຣນັສ	ເສັ້ນຮອບວົງຂອງສາຍພານຊິງໂຄຣນັສ	ຄວາມກວ້າງຂອງສາຍພານຊິງໂຄຣນັສ
1:1	14M50T86	14M50T86	45	45	280mm	1190	50mm

ຕາຕະລາງທຽບຂະໜາດ (mm)

ປະເພດການເຊື່ອມຕໍ່ໂຫຼດ	phiA	phiB	phiC	C	D	E	F	H	G	M
ກະທູ້ນອກ	phi180	phi140	-	90	150	8	24	-	-	M80x2
ກະທູ້ໃນ	phi180	phi140	phi70	-	285	8	55	-	-	-