MF10T / ປົ້ມແຜນ

ຂະໜາດ ແລະການຕິດຕັ້ງ

ມຸມມອງແຍກຕາມການຕິດຕັ້ງມໍເຕີ.

ຫົວໜ່ວຍແຜນບໍ່ຖືກກວດ; ປ້າຍຂະໜາດເດີມຖືກເກັບ.

ຂະໜາດອ້າງອີງ; ຢືນຢັນການຕິດຕັ້ງ ແລະຊະໂກສໍາລັບການຕັ້ງຄ່າຂອງທ່ານ.

ໃຊ້ຂະໜາດທີ່ຕິດປ້າຍ; ຢ່າວັດແຜນ.

ນອກ **C**	5 ມຸມມອງ | ໜ້າ 2-4
ໃນ **D**	5 ມຸມມອງ | ໜ້າ 5-7

ຂໍ້ມູນຈໍາເພາະຜະລິດຕະພັນ ແລະຄໍາແນະນໍາການເລືອກສະໜອງແຍກ.

ສໍາລັບຂະໜາດສະເພາະການຕັ້ງຄ່າ ຫຼືໄຟລ້ CAD ຈິງ, ຕິດຕໍ່ HTROBOT.

MF10T / ນອກ C

ມຸມມອງ 1

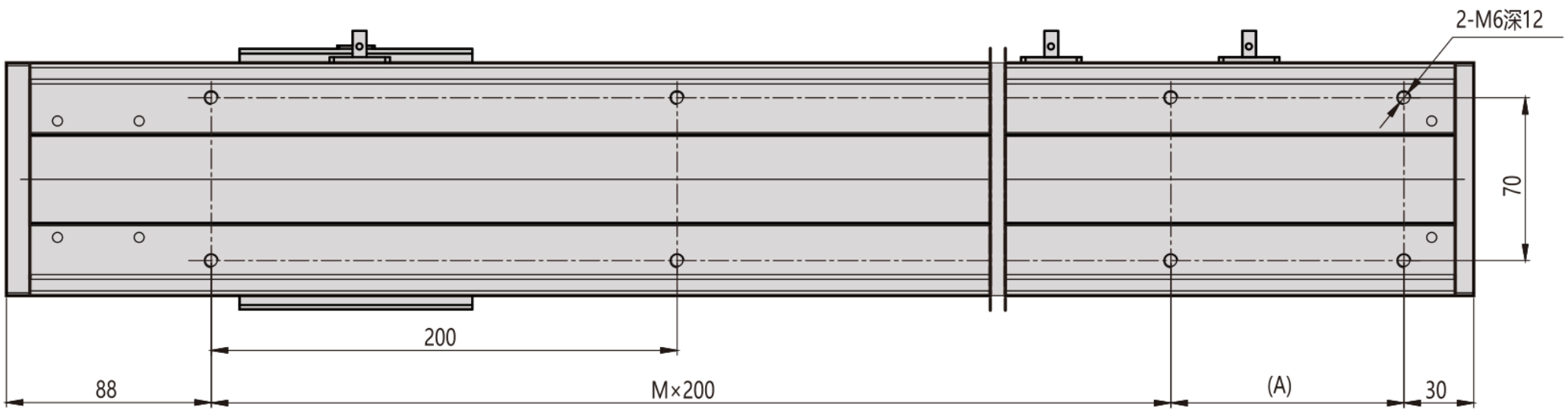

ມຸມມອງ 2

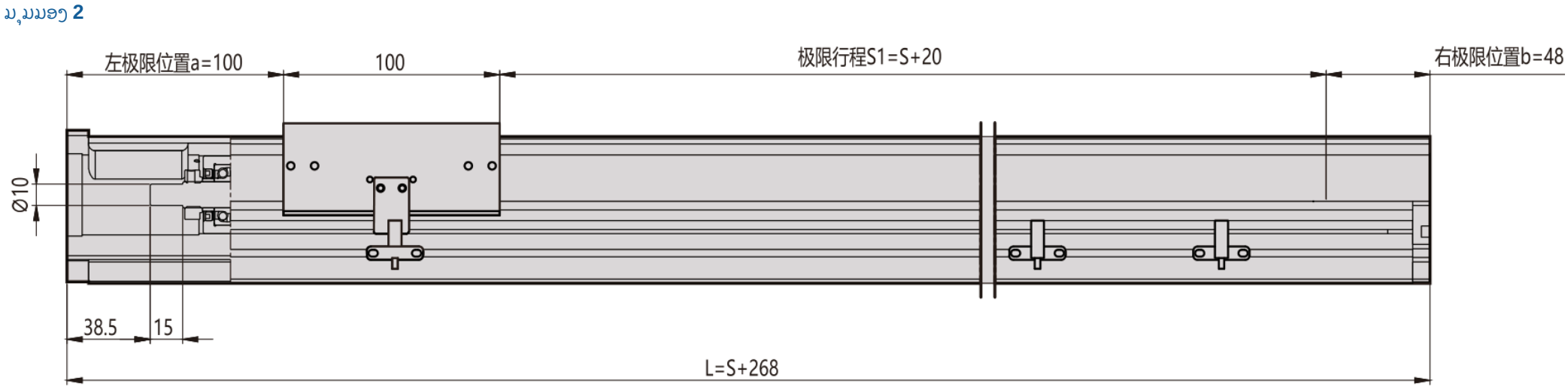

ມຸມມອງ 3

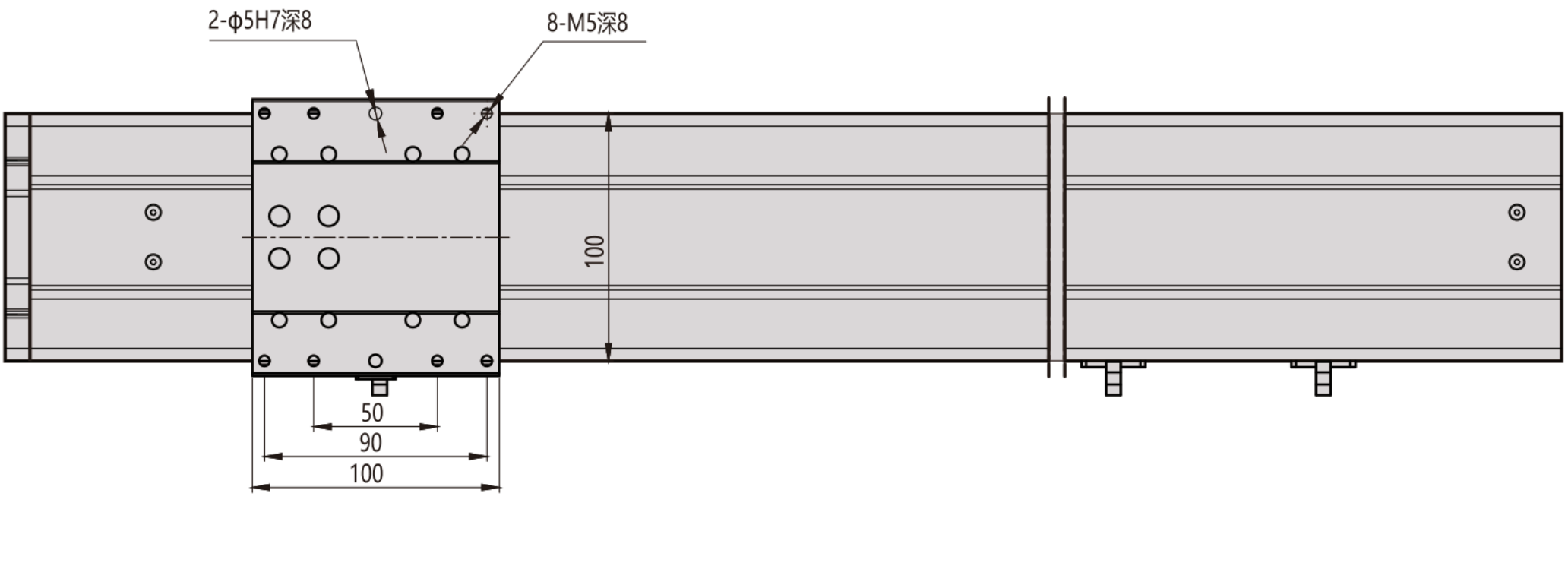

MF10T / ນອກ C

ແປ່ນໜ້າຕັດ

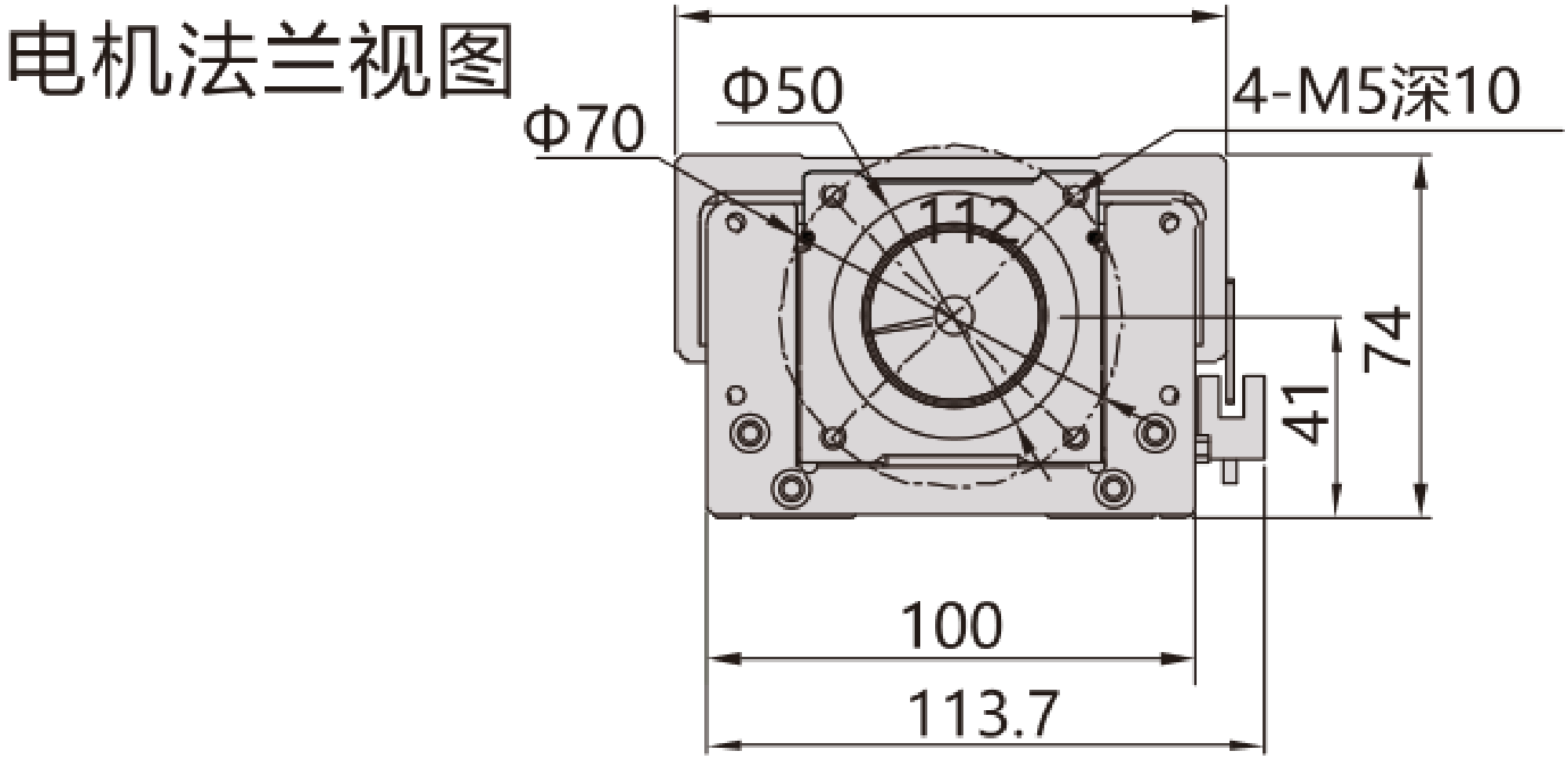

MF10T / ນອກ C

ພາບລວມການຕິດຕັ້ງ

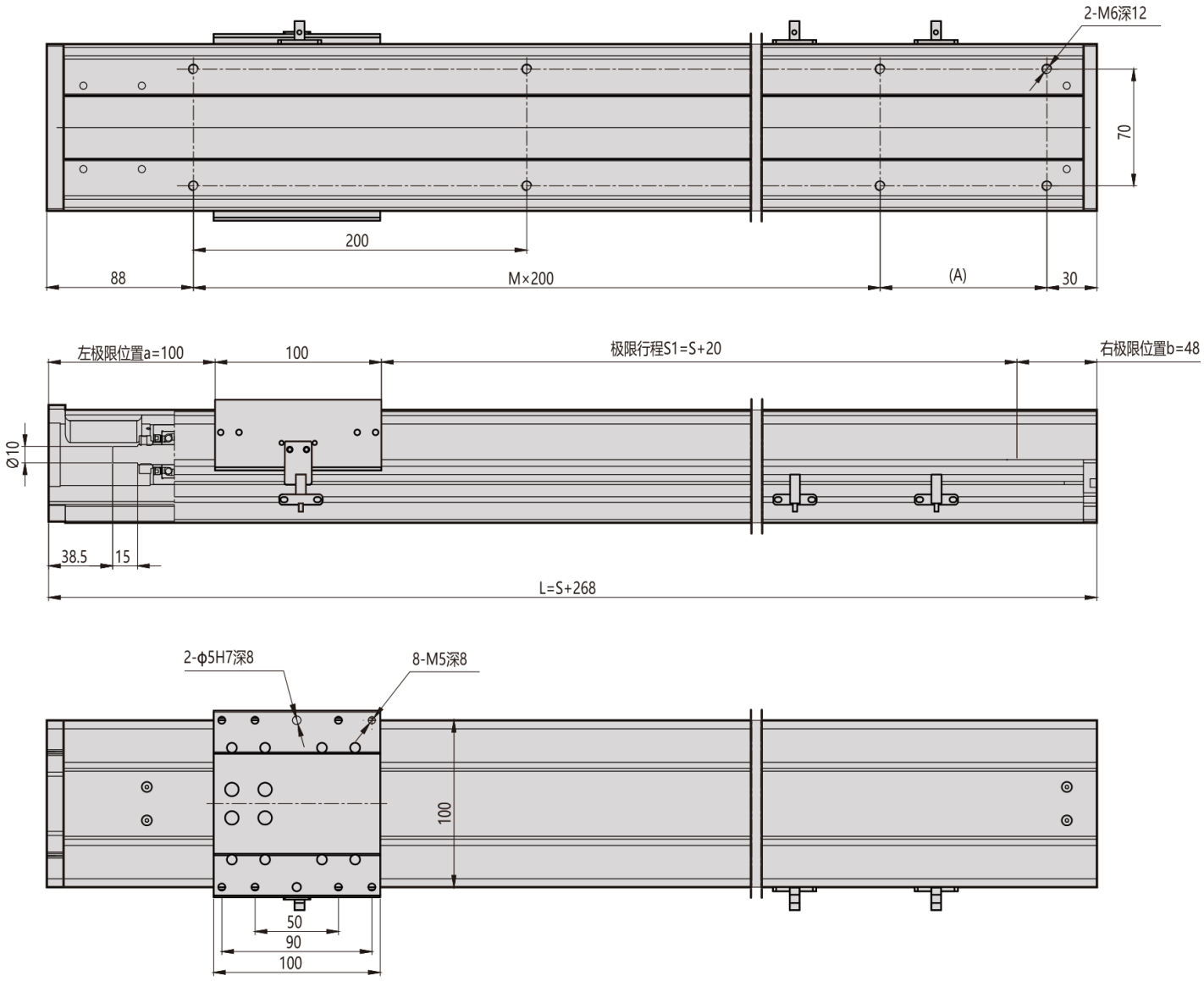

MF10T / ໃນ D

ມຸມມອງ 1

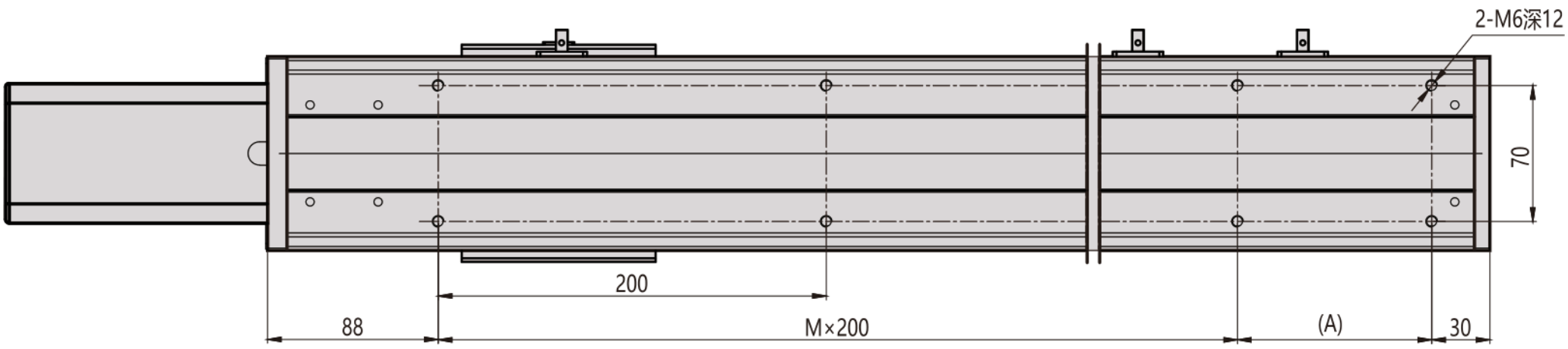

ມຸມມອງ 2

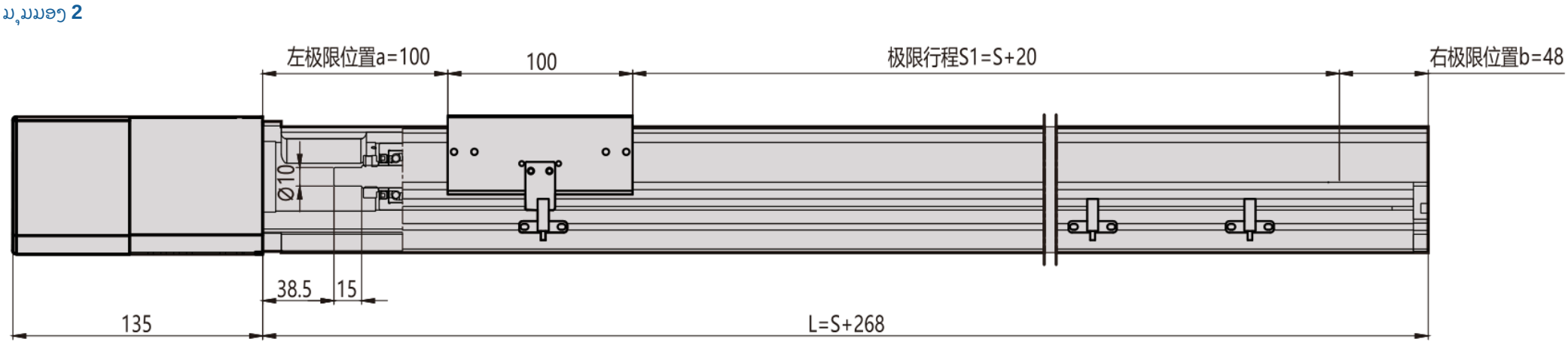

ມຸມມອງ 3

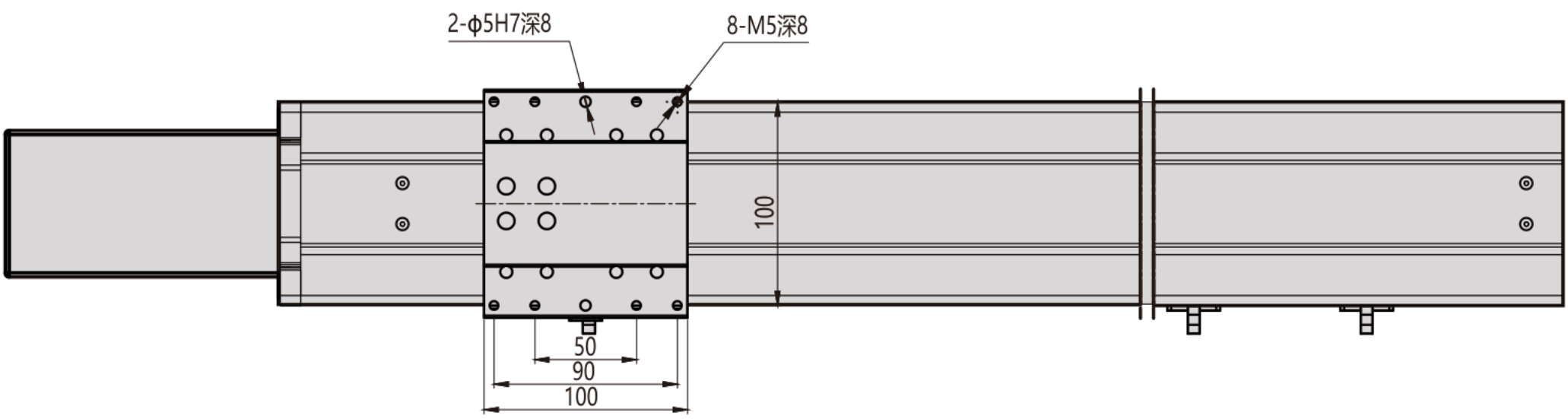

MF10T / ໃນ D

ແປ່ນໜ້າຕັດ

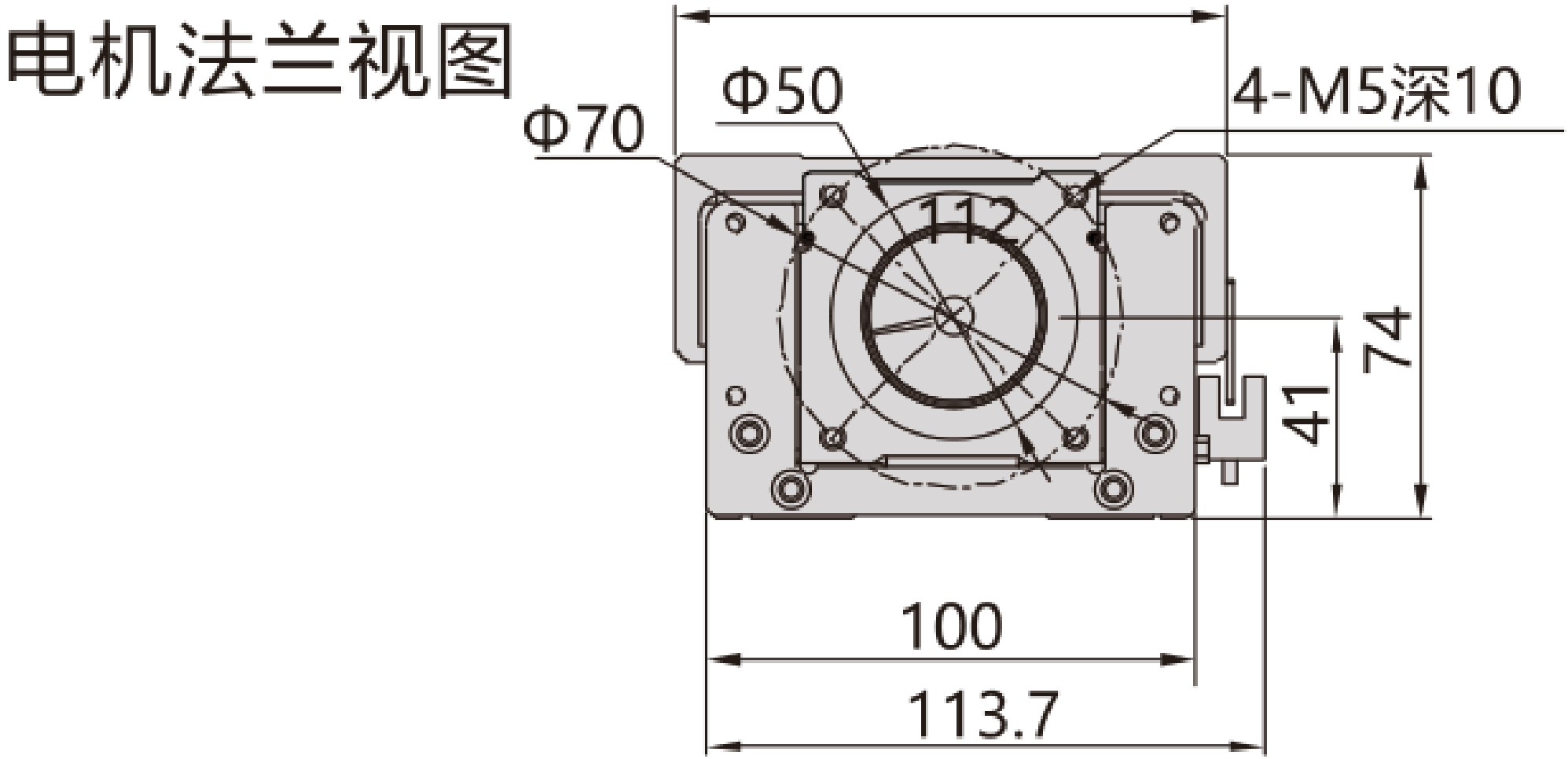

MF10T / ໃນ D

ພາບລວມການຕິດຕັ້ງ

