ວິທີໃຊ້ປື້ມແຜນນີ້

ແຕ່ລະມຸມມອງແມ່ນແຜນລາຍການຂອງຕົວແປ ຫຼືກຸ່ມອັດຕາທີ່ລະບຸ. ໃຊ້ປ້າຍທີ່ພົມ ບໍ່ແມ່ນການວັດຕາມມາດຕະສ່ວນ. ເປັນແຜນອ້າງອີງ ບໍ່ແມ່ນໄຟລ້ CAD.

EDA80 / ປື້ມແຜນ

ສານນະບັນ

R01	1 ມຸມມອງ | ໜ້າ 2-2
R02	1 ມຸມມອງ | ໜ້າ 3-3
R05	1 ມຸມມອງ | ໜ້າ 4-4
R04	1 ມຸມມອງ | ໜ້າ 5-5
R07	1 ມຸມມອງ | ໜ້າ 6-6
R03	1 ມຸມມອງ | ໜ້າ 7-7
R06	1 ມຸມມອງ | ໜ້າ 8-8
L04	1 ມຸມມອງ | ໜ້າ 9-9
L03	1 ມຸມມອງ | ໜ້າ 10-10
L07	1 ມຸມມອງ | ໜ້າ 11-11
L01	1 ມຸມມອງ | ໜ້າ 12-12
L06	1 ມຸມມອງ | ໜ້າ 13-13

ຕິດຕໍ່ HTROBOT

ອີເມວ: emmy@htrobot.com

ເວັບໄຊ: www.htrobot.com

EDA80 | ແຜນຂະໜາດ

ແຜນລາຍການ

EDA80 R01 ແຜນຂະໜາດ ອະທິບາຍ:ເມື່ອຄວາມຍາວຍືດໄດ້ <=400mm ; L1=ຄວາມຍາວຍືດໄດ້+120,L2=ຍືດໄດ້ | R01

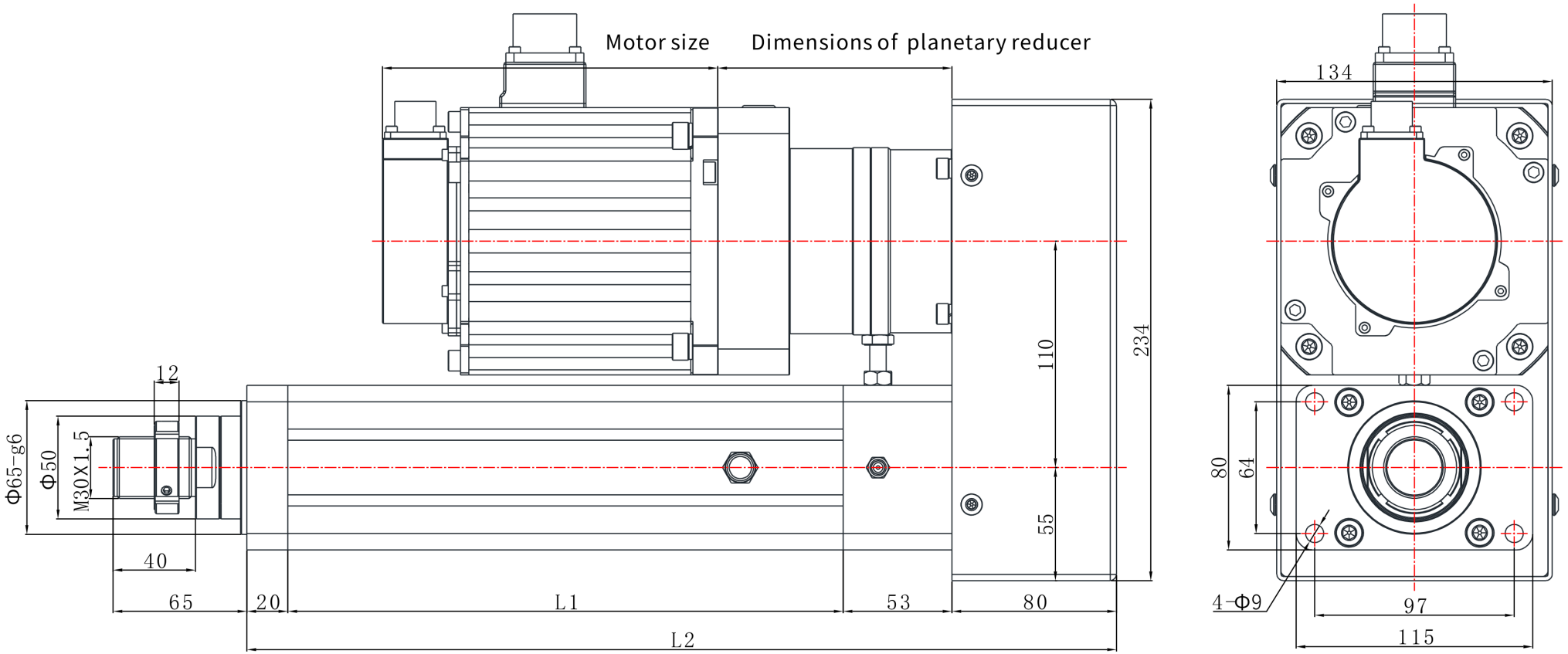

EDA80 | ແຜນຂະໜາດ

ແຜນລາຍການ

EDA80 R02 ແຜນຂະໜາດ ອະທິບາຍ:ເມື່ອຄວາມຍາວຍຶດໄດ້ <=400mm ;L1=ຄວາມຍາວຍຶດໄດ້+120,L2=ຍຶດໄດ້ | R02

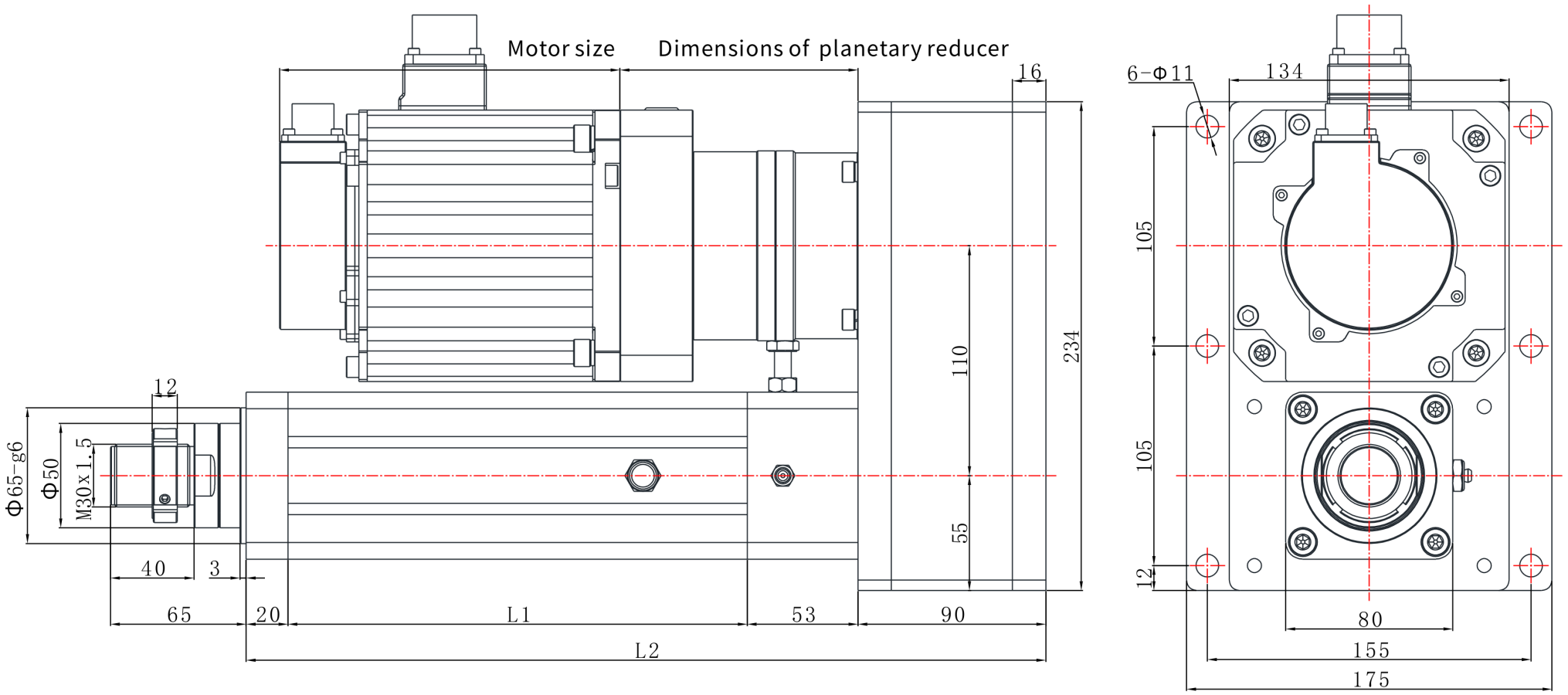

EDA80 | ແຜນຂະໜາດ

ແຜນລາຍການ

EDA80 R05 ແຜນຂະໜາດ ອະທິບາຍ:ເມື່ອຄວາມຍາວຍຶດໄດ້ <=400mm ; L1=ຄວາມຍາວຍຶດໄດ້+120,L2=ຍຶດໄດ້ | R05

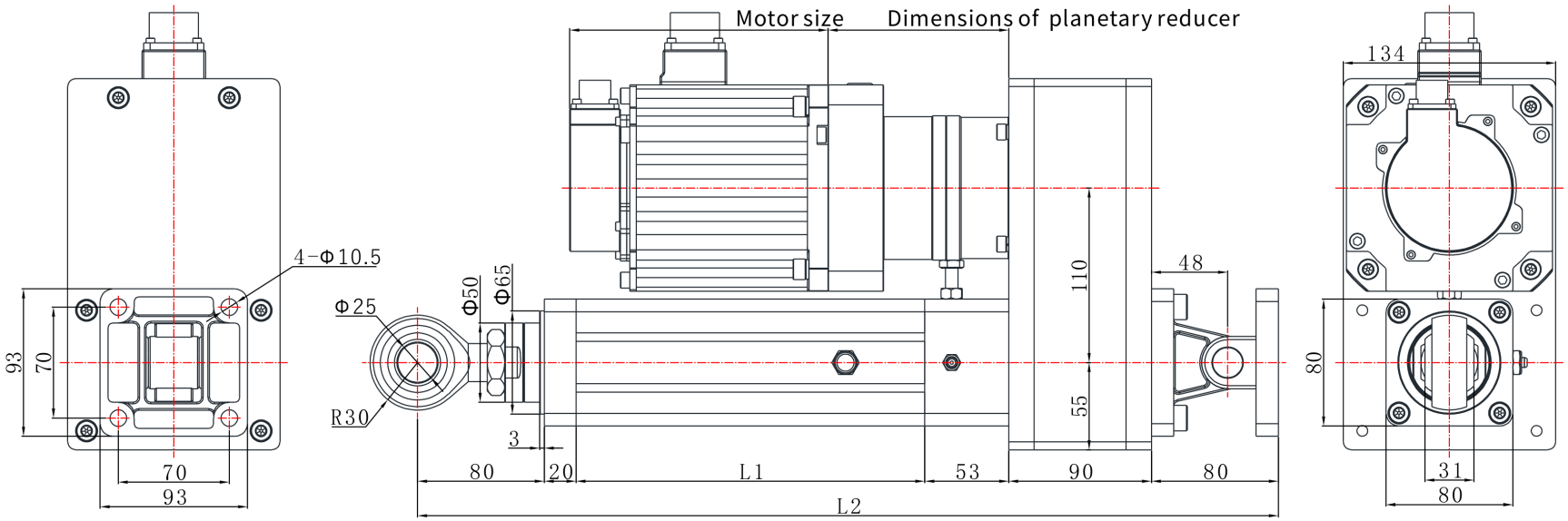

EDA80 | ແຜນຂະໜາດ

ແຜນລາຍການ

EDA80 R04 ແຜນຂະໜາດ ອະທິບາຍ:ເມື່ອຄວາມຍາວຍືດໄດ້ <=400mm ; L1=ຄວາມຍາວຍືດໄດ້+120,L2=ຍືດໄດ້ | R04

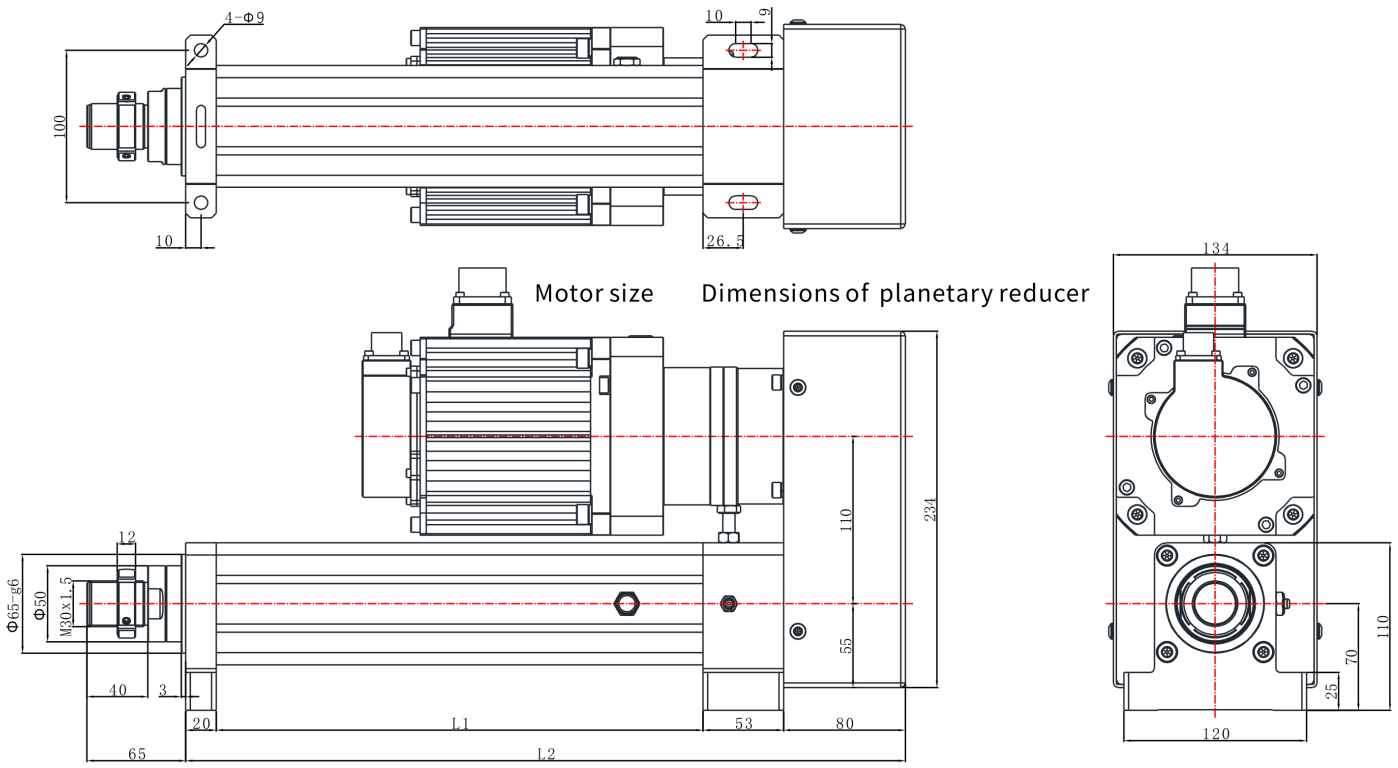

EDA80 | ແຜນຂະໜາດ

ແຜນລາຍການ

EDA80 R07 ແຜນຂະໜາດ ອະທິບາຍ:ເມື່ອຄວາມຍາວຍຶດໄດ້ <=400mm ; L1=ຄວາມຍາວຍຶດໄດ້+120,L2=ຍຶດໄດ້ | R07

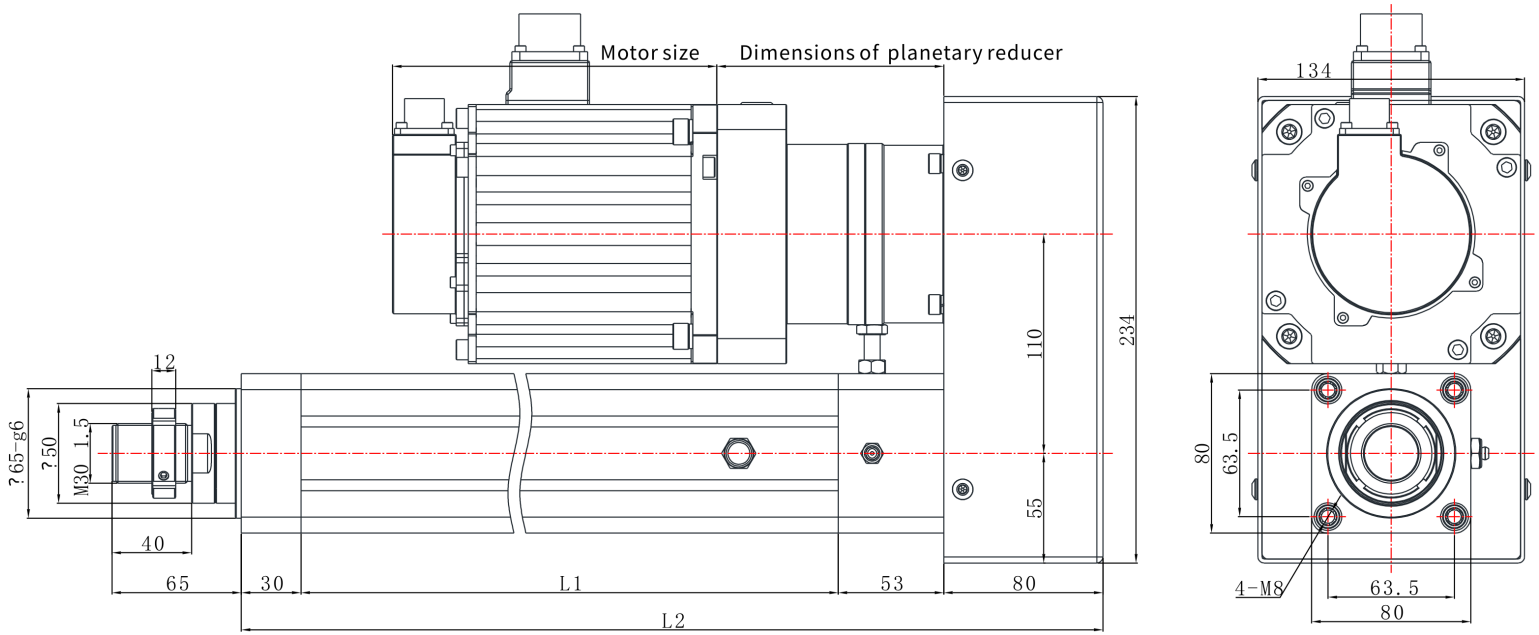

EDA80 | ແຜນຂະໜາດ

ແຜນລາຍການ

EDA80 R03 ແຜນຂະໜາດ ອະທິບາຍ:ເມື່ອຄວາມຍາວຍຶດໄດ້ <=400mm ; L1=ຄວາມຍາວຍຶດໄດ້+120,L2=ຍຶດໄດ້ | R03

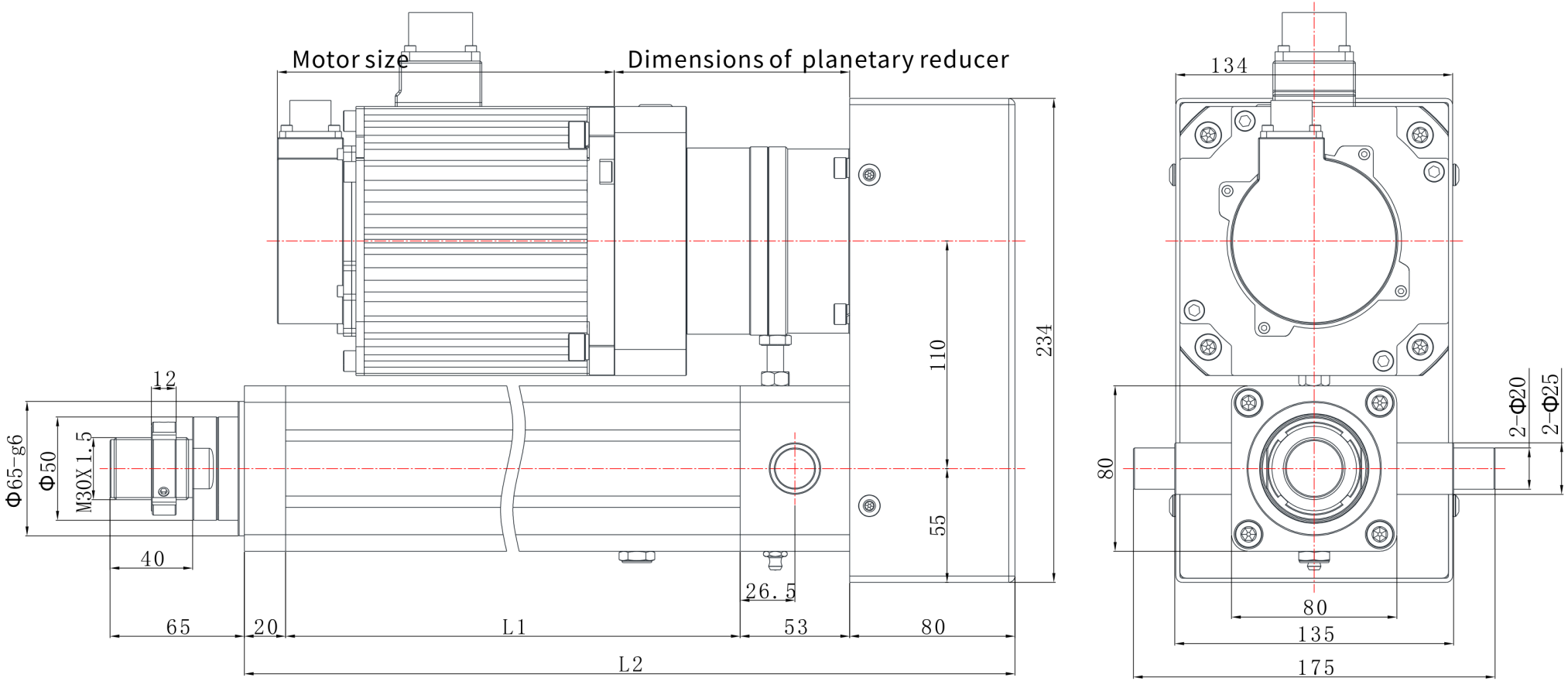

EDA80 | ແຜນຂະໜາດ

ແຜນລາຍການ

EDA80 R06 ແຜນຂະໜາດ ອະທິບາຍ:L1=ຄວາມຍາວຍືດໄດ້+120,L2=ຄວາມຍາວຍືດໄດ້+342 | R06

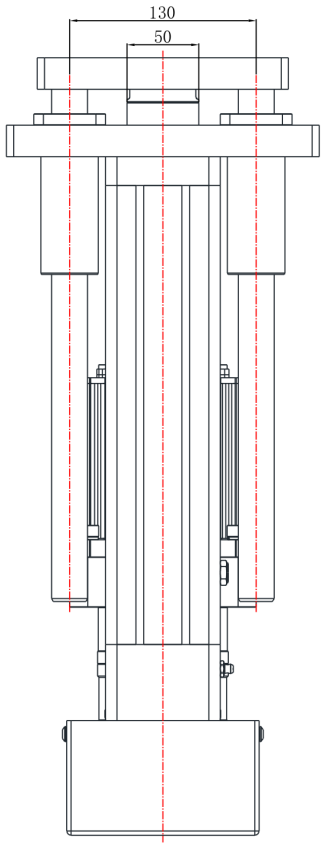

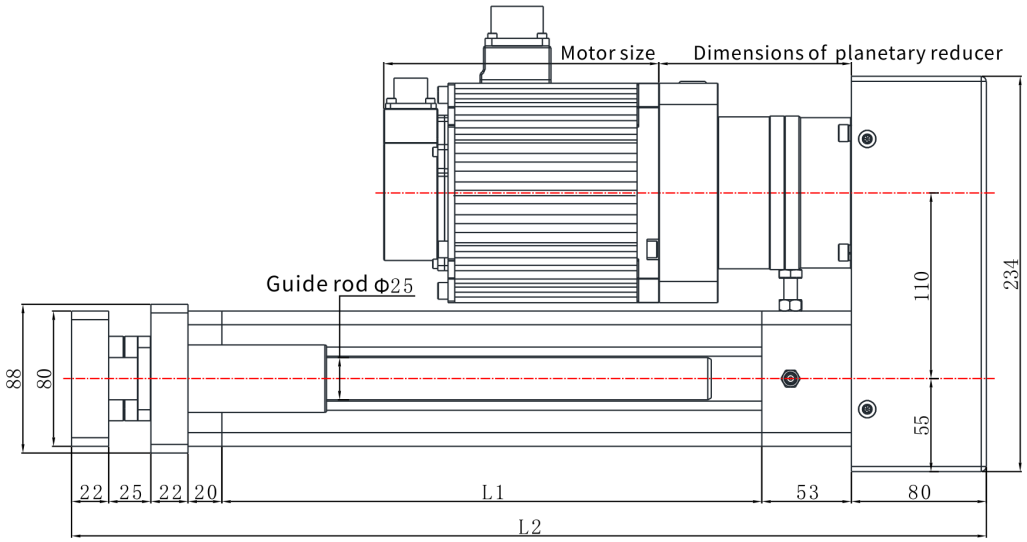

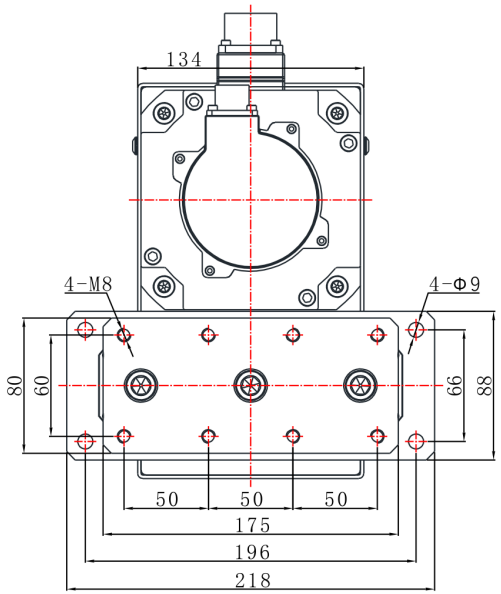

EDA80 | ແຜນຂະໜາດ

ແຜນລາຍການ

EDA80 L04 ແຜນຂະໜາດ ອະທິບາຍ:ເມື່ອຄວາມຍາວຍຶດໄດ້ <=400mm ; L1=ຄວາມຍາວຍຶດໄດ້+120,L2=ຍຶດໄດ້ | L04

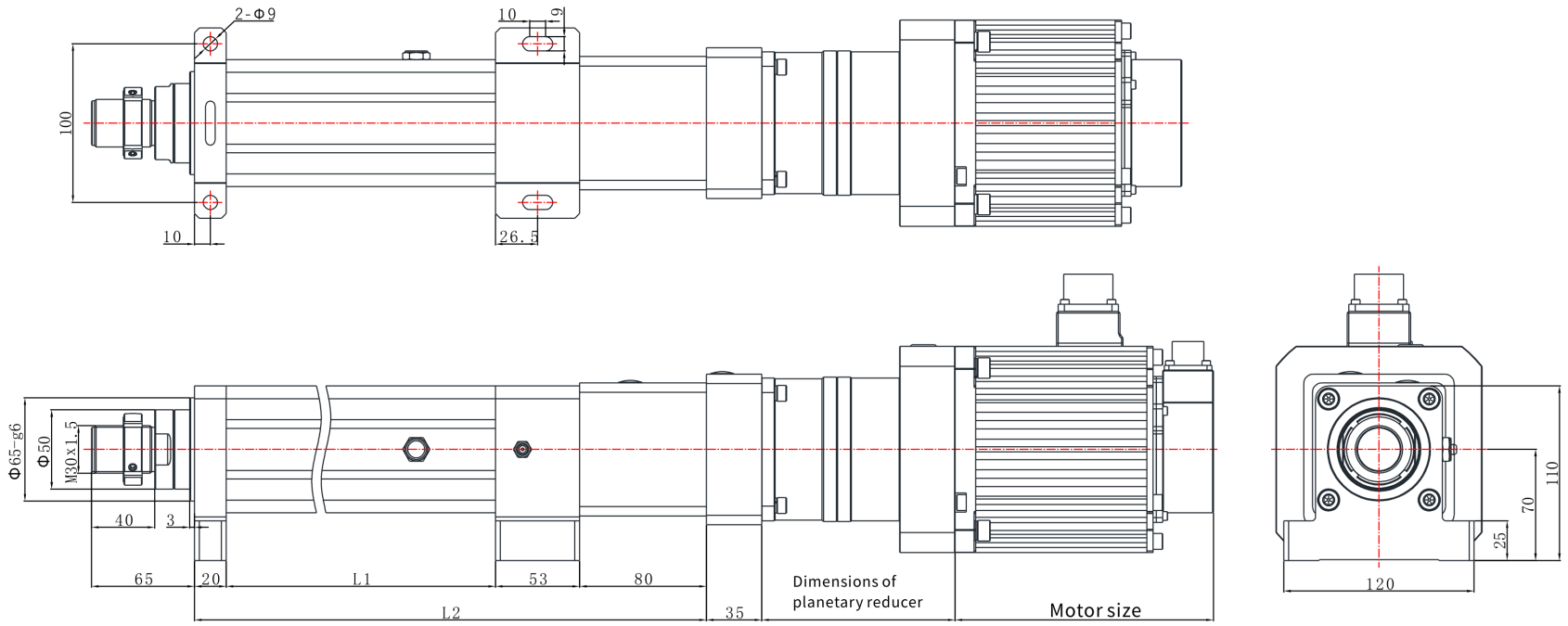

EDA80 | ແຜນຂະໜາດ

ແຜນລາຍການ

EDA80 L03 ແຜນຂະໜາດ ອະທິບາຍ:ເມື່ອຄວາມຍາວຍືດໄດ້ <=400mm ; L1=ຄວາມຍາວຍືດໄດ້+120,L2=ຍືດໄດ້ | L03

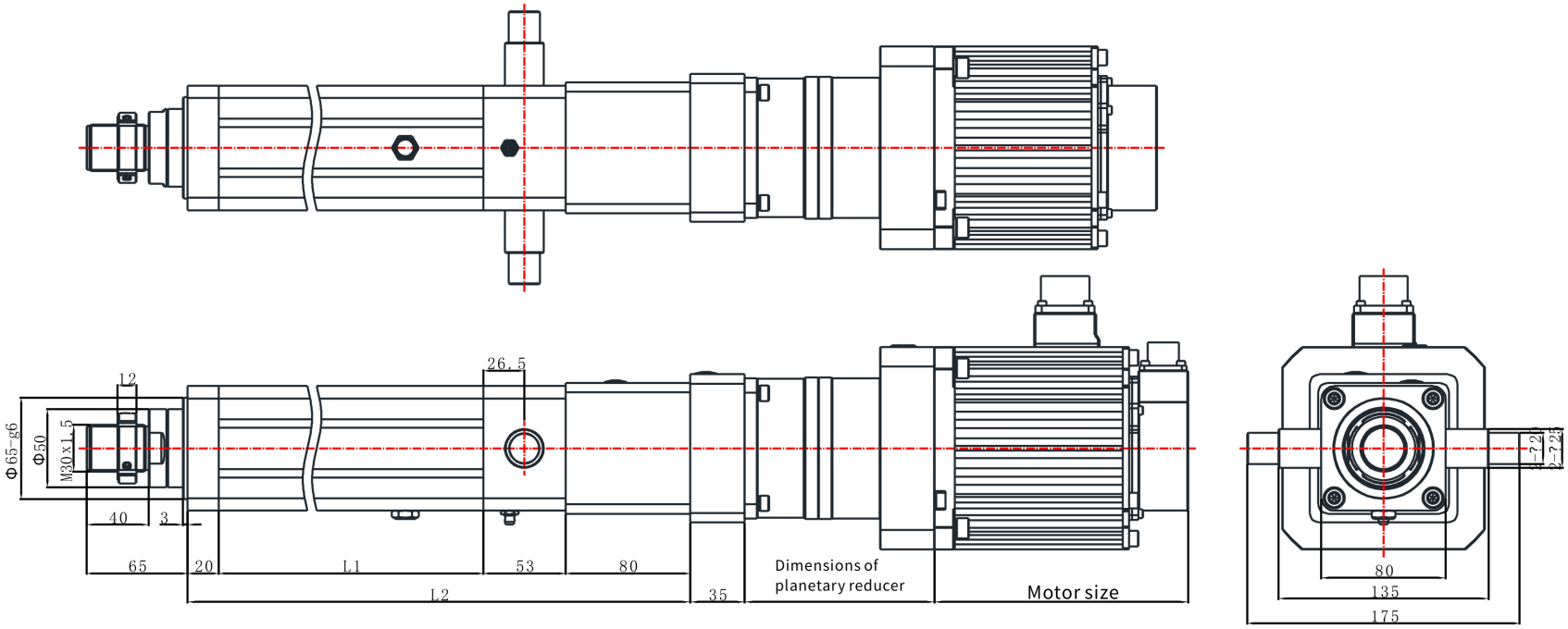

EDA80 | ແຜນຂະໜາດ

ແຜນລາຍການ

EDA80 L07 ແຜນຂະໜາດ ອະທິບາຍ:ເມື່ອຄວາມຍາວຍຶດໄດ້ <=400mm ; L1=ຄວາມຍາວຍຶດໄດ້+120,L2=ຍຶດໄດ້ | L07

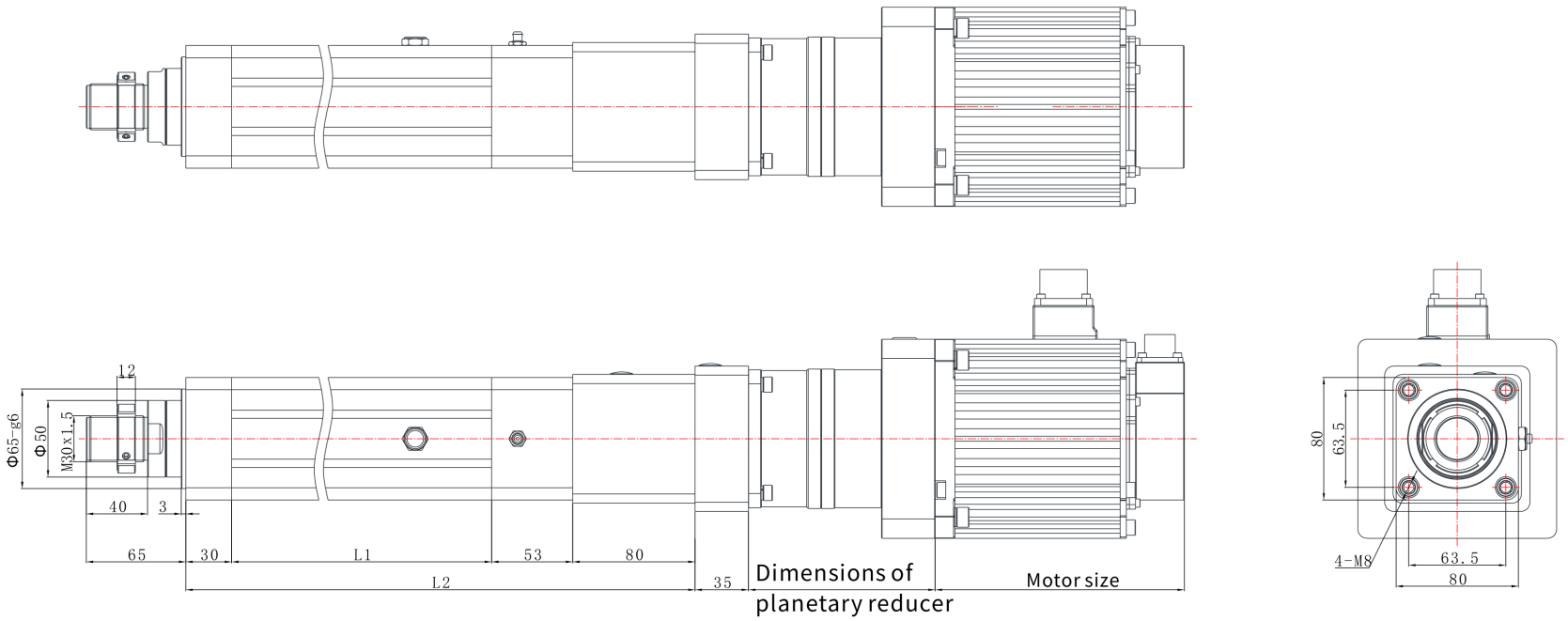

EDA80 | ແຜນຂະໜາດ

ແຜນລາຍການ

EDA80 L01 ແຜນຂະໜາດ ອະທິບາຍ:ເມື່ອຄວາມຍາວຍຶດໄດ້ <=400mm ; L1=ຄວາມຍາວຍຶດໄດ້+120,L2=ຍຶດໄດ້ | L01

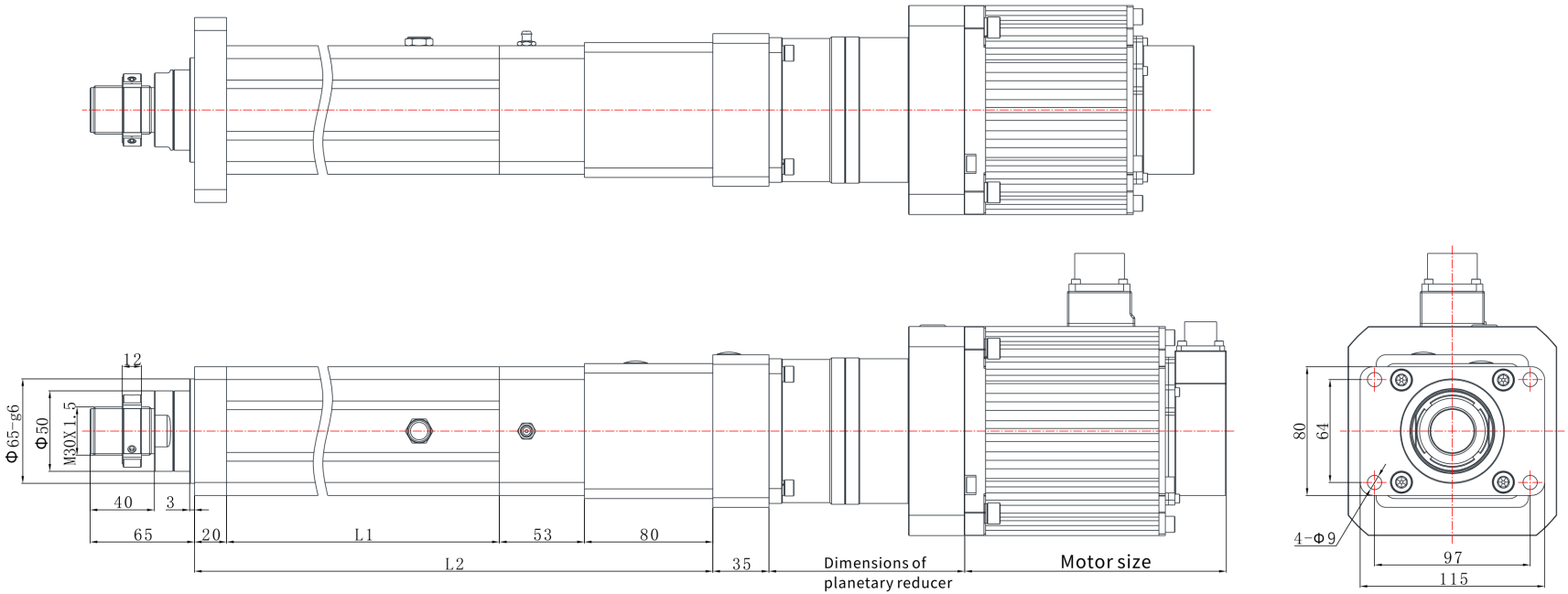

EDA80 | ແຜນຂະໜາດ

ແຜນລາຍການ

EDA80 L06 ແຜນຂະໜາດ ອະທິບາຍ:L1=ຄວາມຍາວຍືດໄດ້+120,L2=ຄວາມຍາວຍືດໄດ້+342 | L06

